gniazdo; z możliwością kodowania; 2-bieg.; raster 2,5 mm / 0.098 in; pełna ochrona przed błędnym wetknięciem

Numer wyrobu: 733-102



gniazdo; z możliwością kodowania; 2-bieg.; raster 2,5 mm / 0.098 in; pełna ochrona przed błędnym wetknięciem

Oznaczenie

RoHS ✓
Compliant

Dane handlowe

Dostawca	*WAGO*
Nr wyrobu dostawcy	*733-102*
GTIN / EAN	*4044918293938*
Zawartość	*1*
Opakowanie jednostkowe	*200*
Nr artykułu u klienta	

Uwagi

opis artykułu:uniwersalny zacisk do wszystkich rodzajów przewodówmożliwość obsługi zacisku CAGE CLAMP® na dwóch płaszczyznach ułatwia konfekcjonowanie przewodów i oprzewodowanie urządzeńindywidualny lub fabryczny montaż płytek odciążających przewody100 % ochrony przed błędnym wetknięciemmożliwość kodowania elementów wtykowych

Dane techniczne

Inne

l. bieg.	*2*
raster	*2,5 mm (0.098 in)*

Dane techniczne	
łączna liczba zacisków	*2*
łączna liczba potencjałów	*2*
kolor	*jasnoszary*
parametry znamionowe zgodnie z 1	*IEC/EN 60664-1*
napięcie znamionowe (III / 3) [V]	*100 [V]*
napięcie znamionowe udarowe (III / 3) [kV]	*2.5 [kV]*
napięcie znamionowe (III / 2) [V]	*160 [V]*
napięcie znamionowe udarowe (III / 2) [kV]	*2.5 [kV]*
napięcie znamionowe (II / 2) [V]	*320 [V]*
napięcie znamionowe udarowe (II / 2) [kV]	*2.5 [kV]*
prąd nominalny [A]	*6 [A]*
liczba pojedynczych obiektów przyłączeniowych	*1*
liczba poziomów	*1*
technika podłączania przewodu	*CAGE CLAMP®*
liczba zacisków	*1*
rodzaj montażu	*Operating tool*
jednodrutowy, montaż przy pomocy narzędzi	*0,08 … 0,5 mm² / 28 … 20 AWG*
linkowy, montaż przy pomocy narzędzi	*0,08 … 0,5 mm² / 28 … 20 AWG*
linkowy z tulejką przewodową z kołnierzem z tworzywa	*0,25 … 0,34 mm² / …*
linkowy z tulejką przewodową bez kołnierza z tworzywa	*0,25 … 0,34 mm² / …*
dł. odizolowania przewodu	*5 … 6 mm / 0.2 … 0.24 in*
przekrój od (1) [AWG]	*28 [AWG]*
przekrój od (2) [mm²]	*0.08 [mm²]*
przekrój do (2) [mm²]	*0.5 [mm²]*
grupa materiału izolacyjnego	*I*
materiał izolacyjny	*poliamid 66 (PA 66)*
klasa palności zgodnie z UL 94	*V0*
zakres temperatur granicznych	*-60 … 100 °C*
materiał sprężyny zaciskowej	*chromoniklowa stal sprężynowa (CrNi)*
materiał styku	*stop miedzi*
powierzchnia styku	*cynowana*
obciążenie ogniowe [MJ]	*0.02 [MJ]*
ciężar [g]	*0.975 [g]*
szerokość	*7,1 mm / 0.28 in*

Dane techniczne	
wys.	*11,8 mm / 0.465 in*
gł.	*17,1 mm / 0.673 in*

Zdjęcia i schematy

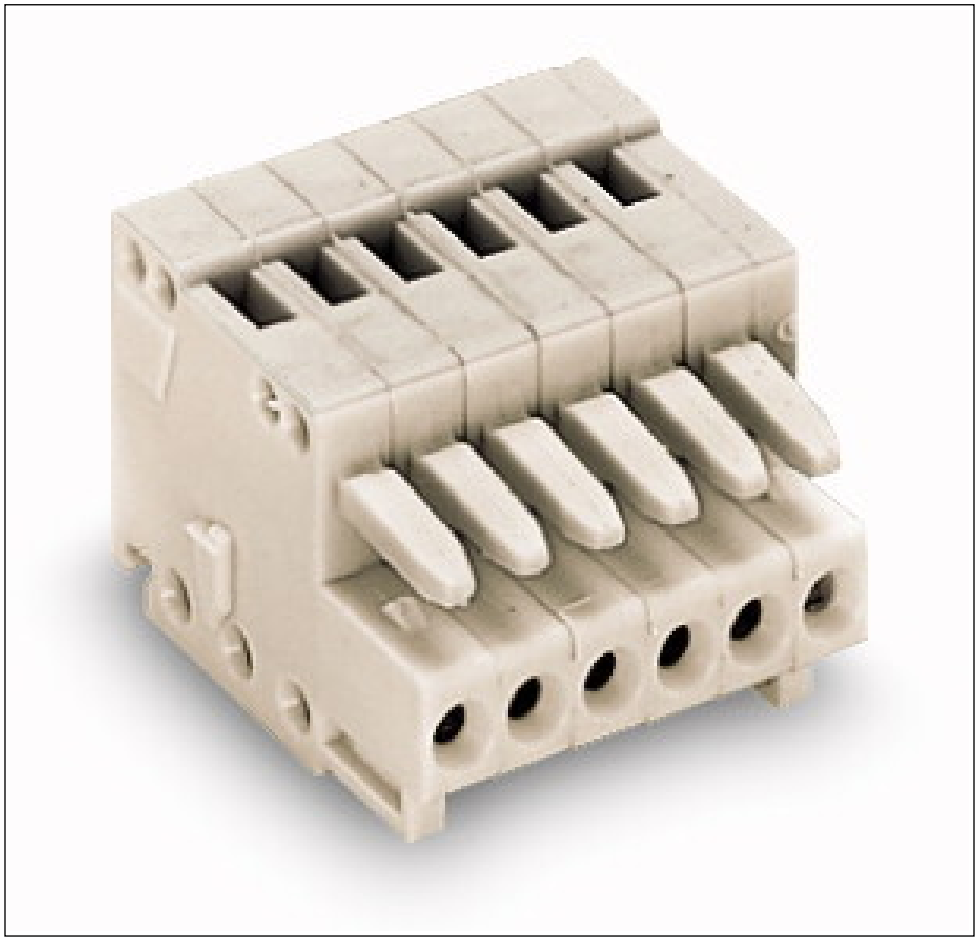

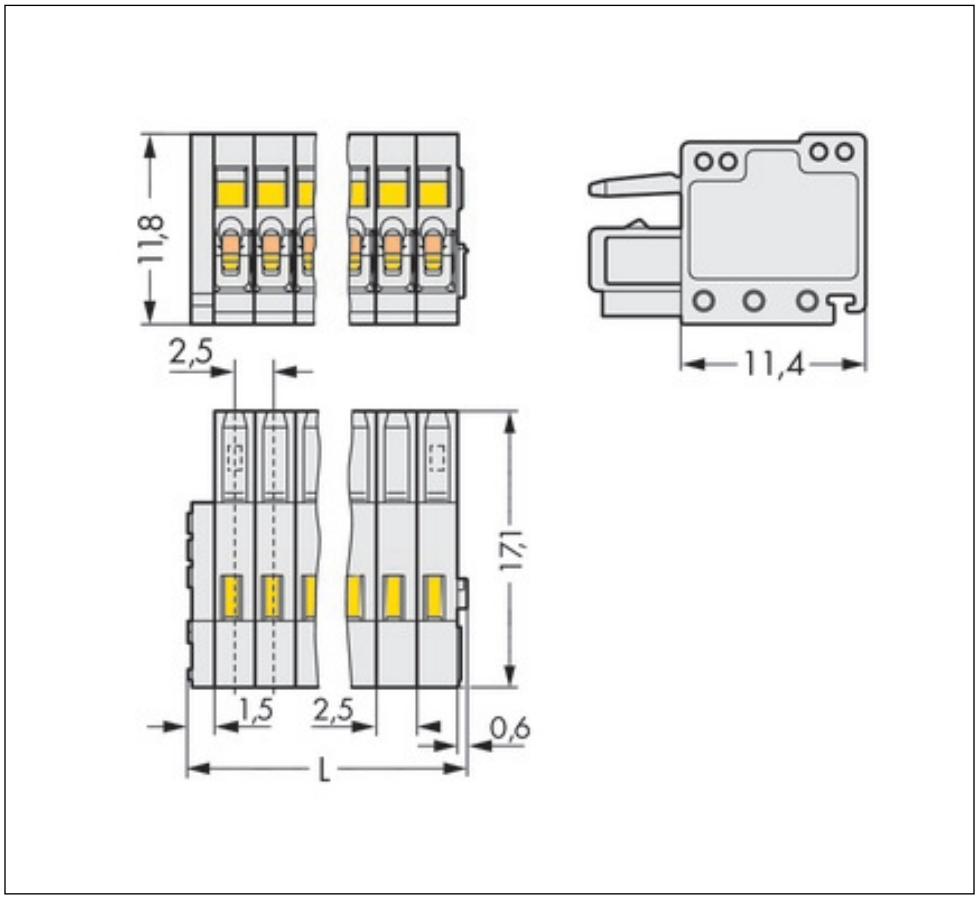

Adres

WAGO Kontakttechnik GmbH & Co. KG
Hansastr. 27
32423 Minden
Telefon: 0571/887-0
Fax: 0571/887-169
http://www.wago.com
© WAGO Kontakttechnik GmbH & Co. KG
Technische Änderungen und Irrtümer vorbehalten.