wtyk; z zaciskiem CAGE CLAMP® i uchwytami montażowymi; do mocowania śrubowego lub podobnego typu; do mocowania pionowego lub poziomego; raster 5 mm / 0.197 in; 6-bieg.



Numer wyrobu: 769-606/002-000

wtyk; z zaciskiem CAGE CLAMP® i uchwytami montażowymi; do mocowania śrubowego lub podobnego typu; do mocowania pionowego lub poziomego; raster 5 mm / 0.197 in; 6-bieg.

Oznaczenie

RoHS ✓
Compliant

Dane handlowe

Dostawca	*WAGO*
Nr wyrobu dostawcy	*769-606/002-000*
GTIN / EAN	*4044918521178*
Zawartość	*1*
Opakowanie jednostkowe	*50*
Nr artykułu u klienta	

Uwagi

Dane techniczne

Inne

l. bieg.	*6*
raster	*5 mm / 0.197 in*
łączna liczba zacisków	*6*
łączna liczba potencjałów	*6*

Podgląd wydruku: wtyk; z zaciskiem CAGE CLAMP® i uchwytami montażowymi; do mocowania śrubowego lub podobnego typu; do mocowania pionowego lub poziomego; raster 5 mm / 0.197 in; 6-bieg. - Numer wyrobu: 769-606/002-000

Dane techniczne	
kolor	*szary*
napięcie znamionowe (III / 3) [V]	*500 [V]*
napięcie znamionowe udarowe (III / 3) [kV]	*6 [kV]*
prąd nominalny [A]	*32 [A]*
technika podłączania przewodu	*CAGE CLAMP®*
liczba zacisków	*1*
rodzaj montażu	*Operating tool*
materiał podłączanego przewodu	*Copper*
Nominal cross section	*4 mm²*
jednodrutowy, montaż przy pomocy narzędzi	*0,08 … 4 mm² / 28 … 12 AWG*
linkowy, montaż przy pomocy narzędzi	*0,08 … 4 mm² / 28 … 12 AWG*
dł. odizolowania przewodu	*8 … 9 mm / 0.31 … 0.35 in*
rodzaj oprzewodowania	*oprzewodowanie od czoła*
materiał izolacyjny	*poliamid 66 (PA 66)*
obciążenie ogniowe [MJ]	*0.395 [MJ]*
ciężar [g]	*19.069 [g]*
szerokość	*45,4 mm / 1.787 in*
wysokość od podłoża	*18,3 mm / 0.72 in*
gł.	*40,2 mm / 1.583 in*

Zdjęcia i schematy

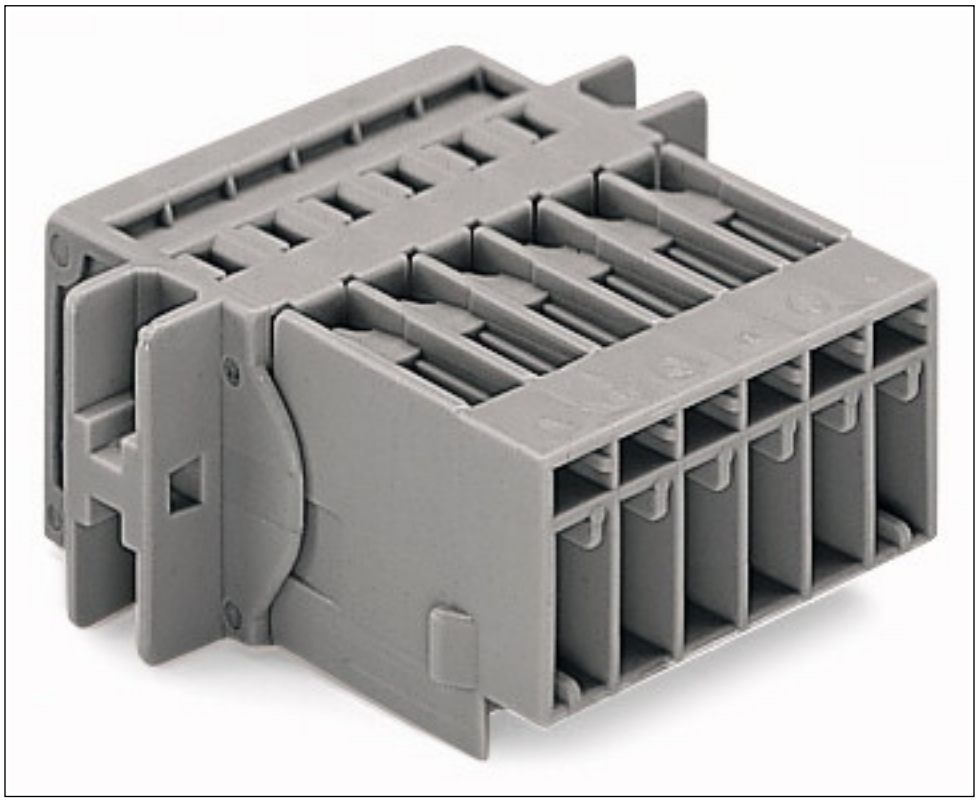

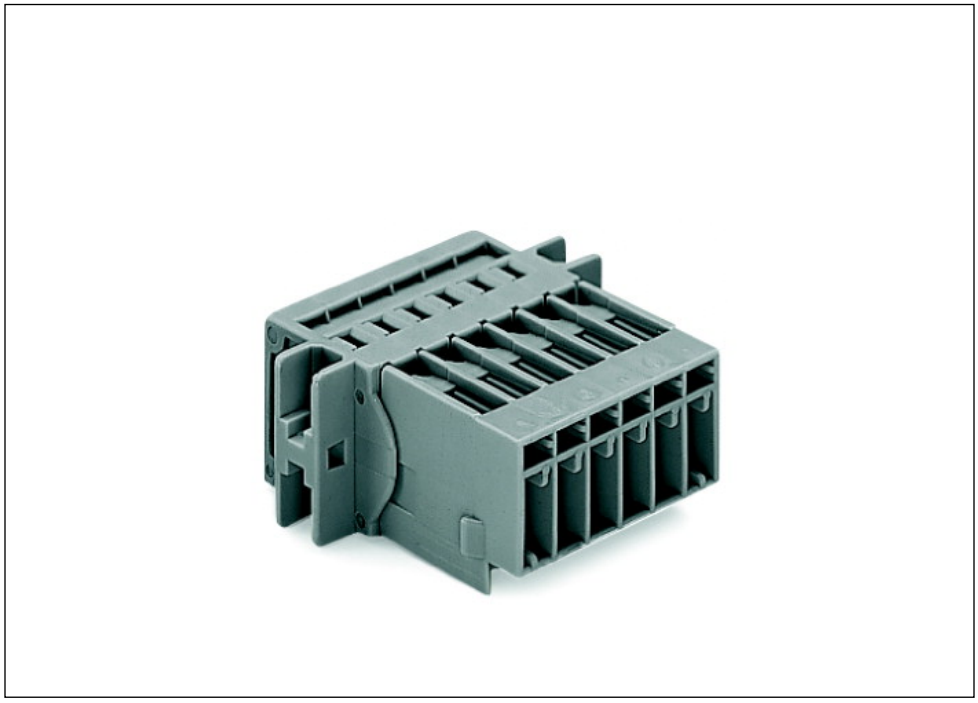

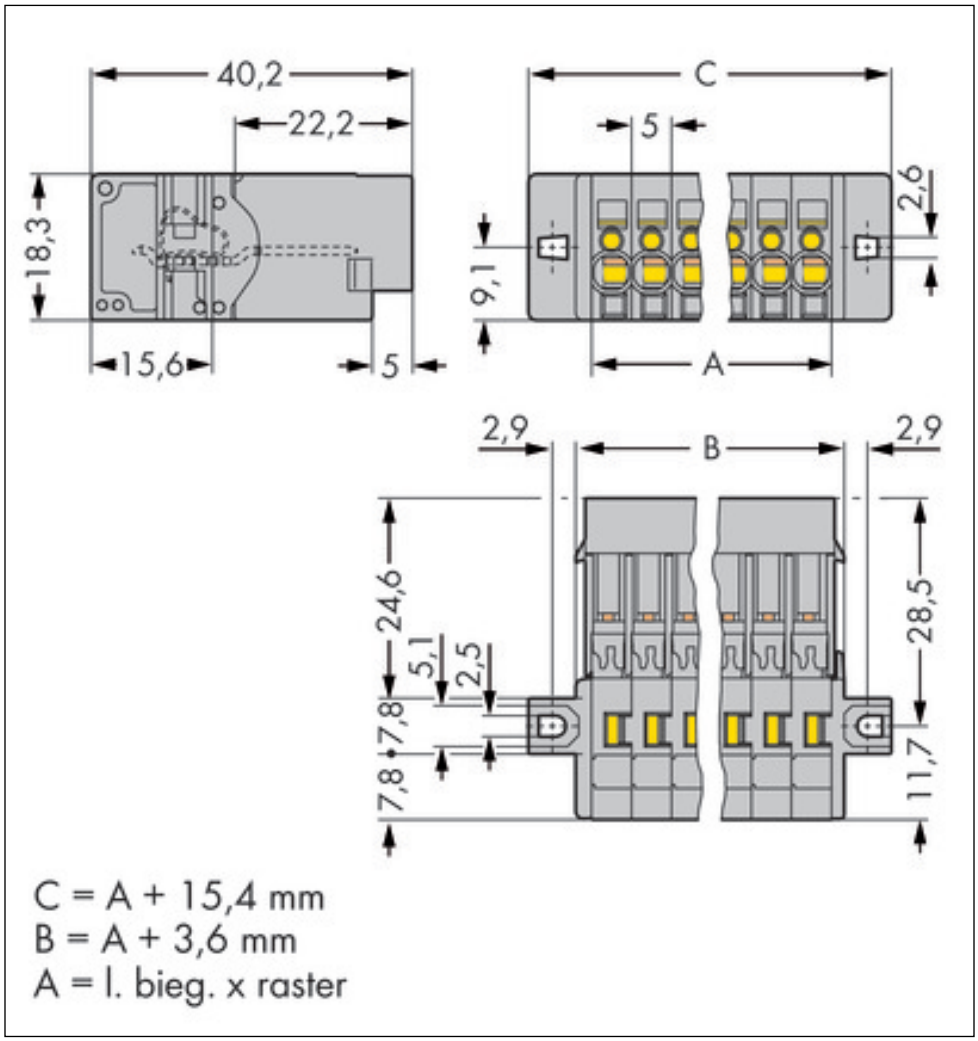

Adres

WAGO Kontakttechnik GmbH & Co. KG
Hansastr. 27
32423 Minden
Telefon: 0571/887-0
Fax: 0571/887-169
http://www.wago.com
© WAGO Kontakttechnik GmbH & Co. KG
Technische Änderungen und Irrtümer vorbehalten.