2-przewodowa listwa zaciskowa; z uchwytami montażowymi; do mocowania śrubowego lub podobnego typu; otwór montażowy Ø 3,2 mm; ze stopką montażową 209-123 także na szynę TS 35; 12-bieg.

Numer wyrobu: 260-112

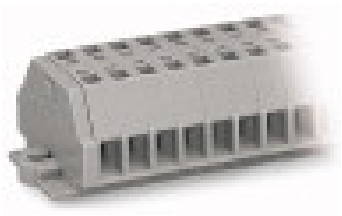

2-przewodowa listwa zaciskowa; z uchwytami montażowymi; do mocowania śrubowego lub podobnego typu; otwór montażowy Ø 3,2 mm; ze stopką montażową 209-123 także na szynę TS 35; 12-bieg.

Oznaczenie

RoHS ✓
Compliant

Dane handlowe

Dostawca	*WAGO*
Nr wyrobu dostawcy	*260-112*
GTIN / EAN	*4044918598910*
Zawartość	*1*
Opakowanie jednostkowe	*25*
Nr artykułu u klienta	

Uwagi

Dane techniczne

Inne

l. bieg.	*12*
łączna liczba zacisków	*24*
łączna liczba potencjałów	*12*

Podgląd wydruku: 2-przewodowa listwa zaciskowa; z uchwytami montażowymi; do mocowania śrubowego lub podobnego typu; otwór montażowy Ø 3,2 mm; ze stopką montażową 209-123 także na szynę TS 35; 12-bieg. - Numer wyrobu: 260-112

Dane techniczne	
kolor	*szary*
napięcie znamionowe (III / 3) [V]	*400 [V]*
napięcie znamionowe udarowe (III / 3) [kV]	*6 [kV]*
prąd nominalny [A]	*18 [A]*
liczba poziomów	*1*
technika podłączania przewodu	*CAGE CLAMP®*
liczba zacisków	*2*
rodzaj montażu	*Operating tool*
materiał podłączanego przewodu	*Copper*
jednodrutowy, montaż przy pomocy narzędzi	*0,08 … 1,5 mm² / 28 … 16 AWG*
linkowy, montaż przy pomocy narzędzi	*0,08 … 1,5 mm² / 28 … 16 AWG*
dł. odizolowania przewodu	*8 … 9 mm / 0.31 … 0.35 in*
rodzaj oprzewodowania	*oprzewodowanie z boku*
konstrukcja	*konstrukcja pozioma*
płaszczyzna opisu	*opis z boku*
obciążenie ogniowe [MJ]	*0.411 [MJ]*
ciężar [g]	*20.08 [g]*
szerokość	*74,5 mm / 2.933 in*
wysokość od podłoża	*17 mm / 0.669 in*
gł.	*25 mm / 0.984 in*
szerokość modułu [mm]	*5 [mm]*
szerokość modułu [in]	*0.197 [in]*

Podgląd wydruku: 2-przewodowa listwa zaciskowa; z uchwytami montażowymi; do mocowania śrubowego lub podobnego typu; otwór montażowy Ø 3,2 mm; ze stopką montażową 209-123 także na szynę TS 35; 12-bieg. - Numer wyrobu: 260-112

Zdjęcia i schematy

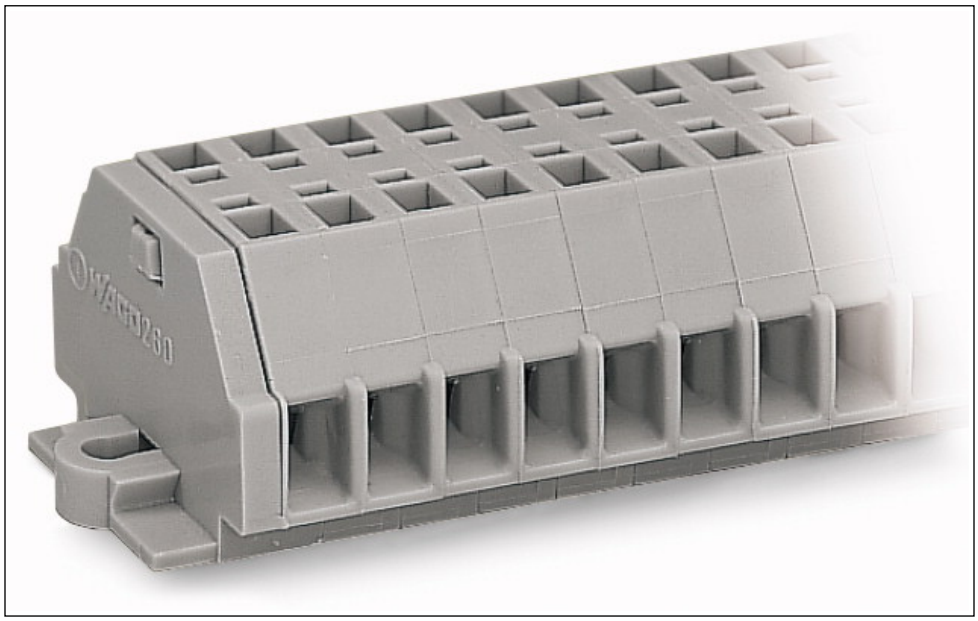

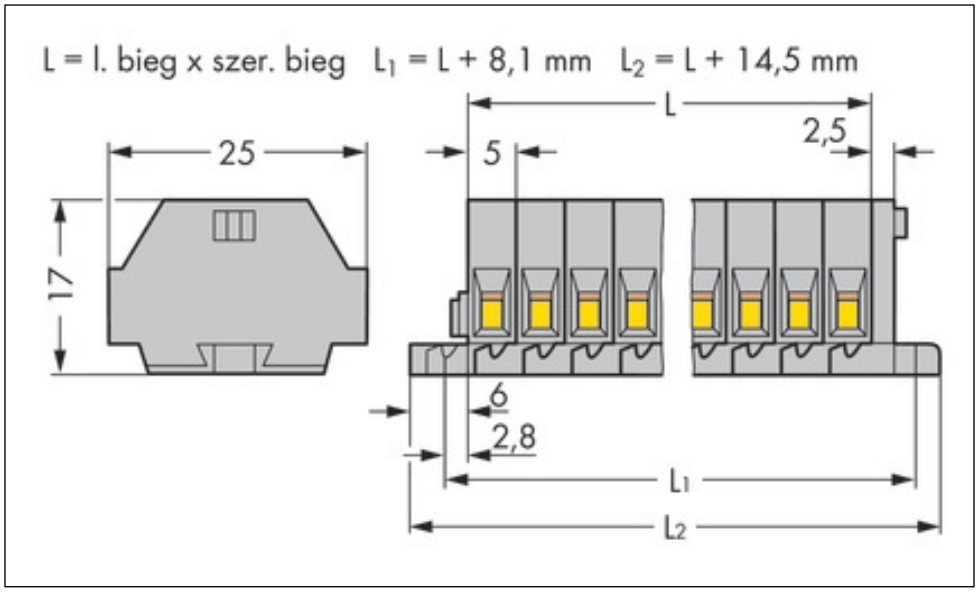

Podgląd wydruku: 2-przewodowa listwa zaciskowa; z uchwytami montażowymi; do mocowania śrubowego lub podobnego typu; otwór montażowy Ø 3,2 mm; ze stopką montażową 209-123 także na szynę TS 35; 12-bieg. - Numer wyrobu: 260-112

Adres

WAGO Kontakttechnik GmbH & Co. KG
Hansastr. 27
32423 Minden
Telefon: 0571/887-0
Fax: 0571/887-169
http://www.wago.com
© WAGO Kontakttechnik GmbH & Co. KG
Technische Änderungen und Irrtümer vorbehalten.