interfejs sieciowy PROFIBUS DP/FMS; 12 MBaud; sygnały dwustanowe i analogowe

Numer wyrobu: 750-303



interfejs sieciowy PROFIBUS DP/FMS; 12 MBaud; sygnały dwustanowe i analogowe

Oznaczenie

RoHS ✓
Compliant

Dane handlowe

Dostawca	*WAGO*
Nr wyrobu dostawcy	*750-303*
GTIN / EAN	*4045454659431*
Zawartość	*1*
Opakowanie jednostkowe	*1*
Nr artykułu u klienta	

Uwagi

opis artykułu:Interfejs sieciowy umożliwia podłączanie modułów WAGOI/OSYSTEM do sieci obiektowej PROFIBUS DP jako slave.Interfejs rozpoznaje wszystkie dołączone moduły I/O i tworzy lokalny obraz procesu. W każdym węźle można w dowolny sposób uszeregować moduły wejściowe i wyjściowe zarówno dla sygnałów analogowych (wymiana danych w postaci słowa), jak i dwustanowych (bitowa wymiana danych).Poprzez sieć PROFIBUS obraz procesu zostaje odtworzony w pamięci urządzenia sterującego.Lokalny obraz procesu jest podzielony na podobszary wejść i wyjść. Dane procesowe są odczytywane poprzez sieć PROFIBUS i przetwarzane dalej w systemie sterowania. Dane wyjściowe są przekazywane poprzez sieć PROFIBUS.Dane z modułów analogowych są zapamiętywane w lokalnym obrazie procesu automatycznie, w takiej kolejności, w jakiej moduły uszeregowane są w węźle. Pojedyncze bity sygnałów z modułów dwustanowych składane są w bajty, które umieszczane są w obrazie procesu za danymi z modułów analogowych. Jeżeli liczba bitów kolejnych sygnałów dwustanowych przekracza 8, automatycznie wygenerowany zostaje następny bajt.W nowo projektowanych instalacjach zaleca się stosowanie interfejsu sieciowego 750-333 o rozszerzonej funkcjonalności.Uwaga: konieczne jest użycie plików GSD!czas transmisji: typ. 1 ms (10 węzłów; po 32 DI/DO przy 12 MBaud); maks. 3,3 msmaks. długość segmentu sieci: 100 m ... 1200 m (zależnie od prędkości transmisji / rodzaju przewodu)

Dane techniczne

Inne	
kolor	*jasnoszary*
norma	*EN 50170*
certyfikacja	*PNO*
znak zgodności	*CE*
liczba węzłów	*96 z repeaterem*
liczba punktów WE/WY	*ok. 6000 (zależna od mastera)*
medium transmisji	*przewód miedziany zgodnie z EN 50170*
prędkość transmisji	*9,6 kBaud ... 12 MBaud*
złącze sieci obiektowej	*1 złącze żeńskie D-Sub 9*
liczba modułów WE/WY	*64*
maks. obraz procesu wejść	*128 bajtów*
maks. obraz procesu wyjść	*128 bajtów*
zasilanie	*24 V DC (-25 % ...+30 %)*
maks. prąd wejściowy (24 V) [mA]	*500 [mA]*
sprawność zasilacza [%]	*87 [%]*
pobór prądu z magistrali systemowej (5 V) [mA]	*350 [mA]*
prąd sumaryczny dla modułów (5 V) [mA]	*1650 [mA]*
izolacja	*500 V system/zasilanie*
napięcie magistrali obiektowej	*24 V DC (-25 % ...+30 %)*
maks. obciążalność magistrali obiektowej [A]	*DC 10 [A]*

Dane techniczne	
stopień ochrony	*IP20*
technika podłączania przewodu	*CAGE CLAMP®*
jednodrutowy, montaż przy pomocy narzędzi	*0,08 … 2,5 mm² / 28 … 14 AWG*
linkowy, montaż przy pomocy narzędzi	*0,08 … 2,5 mm² / 28 … 14 AWG*
dł. odizolowania przewodu	*8 … 9 mm / 0.31 … 0.35 in*
przekrój od (1) [AWG]	*28 [AWG]*
ciężar [g]	*185.202 [g]*
szerokość	*50,5 mm / 1.988 in*
wys.	*71,1 mm / 2.799 in*
wysokość od górnej krawędzi szyny	*63,9 mm / 2.516 in*
gł.	*100 mm / 3.937 in*
temperatura składowania	*-25 °C ... +85 °C*
wilgotność względna (bez kondensacji) [%]	*95 [%]*
rodzaj montażu	*szyna TS 35*
temperatura pracy	*0 °C ... +55 °C*
EMC: emisja zakłóceń	*zgodnie z EN 61000-6-4, przemysł morski*
EMC: odporność na zakłócenia	*zgodnie z EN 61000-6-2, przemysł morski*
odporność na wstrząsy	*zgodnie z IEC zgodnie z IEC 60068-2-27*
odporność na wibracje	*zgodnie z IEC zgodnie z IEC 60068-2-6*

Zdjęcia i schematy



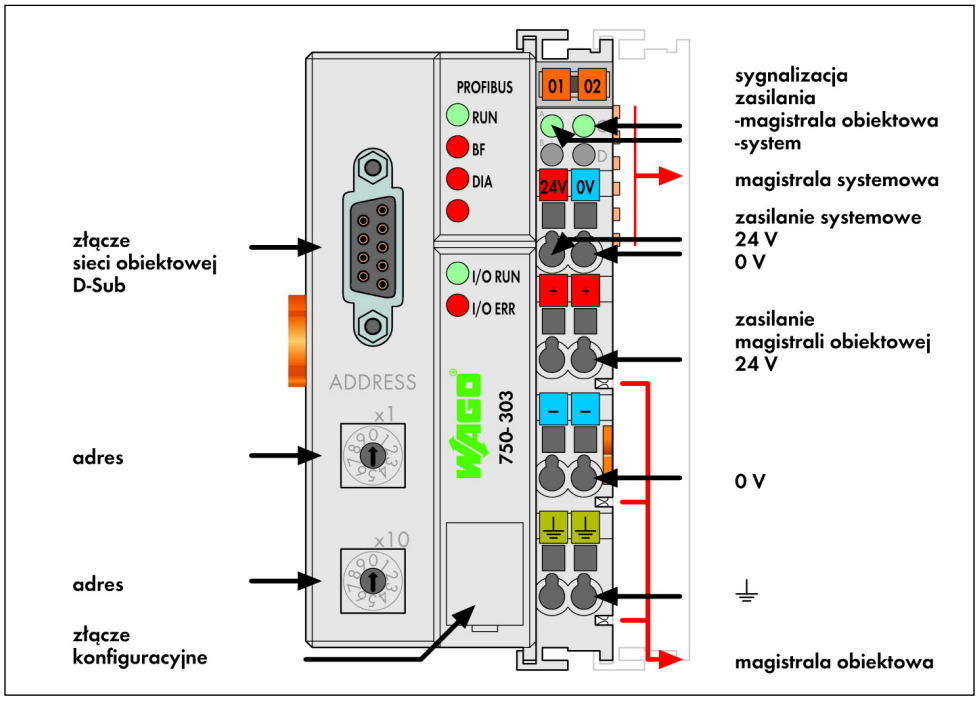

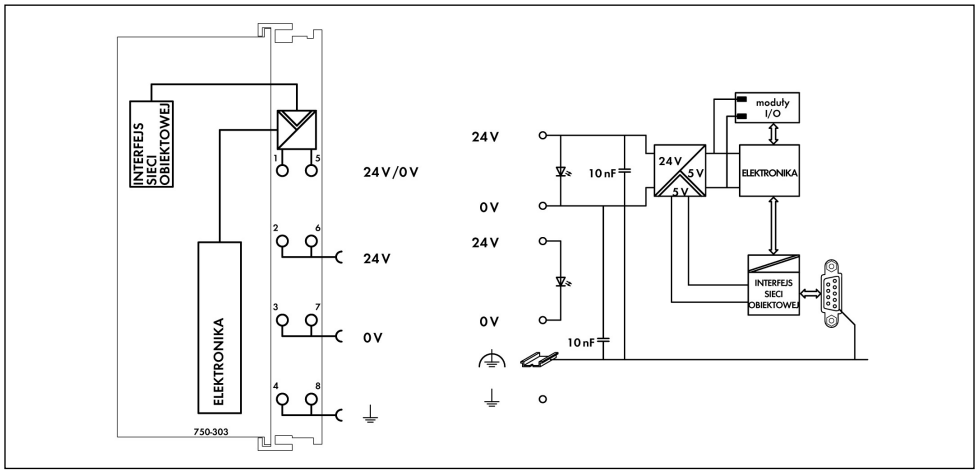

Adres

WAGO Kontakttechnik GmbH & Co. KG
Hansastr. 27
32423 Minden
Telefon: 0571/887-0
Fax: 0571/887-169
http://www.wago.com
© WAGO Kontakttechnik GmbH & Co. KG
Technische Änderungen und Irrtümer vorbehalten.