EPIC® POWER LS1 A3

Złącza okrągłe do serwosilników i zasilania
Wysoka moc w najmniejszej przestrzeni montażowej, optymalne rozwiązanie do silników elektrycznych
Zoptymalizowana budowa pod kątem EMC
Bezpieczne użytkowanie w środowisku docelowym dzięki wysokiej klasie ochrony



- Dobra odporność chemiczna
- Odporność na korozję
- Budowa maszyn i instalacji przemysłowych
- Maksymalna ochrona przed wibracjami
- Odporność na uszkodzenia mechaniczne
- Czas montażu
- Wymagana przestrzeń
- Wytrzymała budowa
- Sygnały zakłócające
- Wodoodporność
- Energetyka wiatrowa
- Liczne certyfikaty zatwierdzające

Info

Obrotowe z wyraźnymi oznaczeniami pozycji ustawczych

Zakres zastosowania

Budowa instalacji przemysłowych
Serwonapędy i serwoprzewody konfekcjonowane

©2016 Lapp Group - Zmiany techniczne zastrzeżone

EPIC® POWER LS1 A3

Dane techniczne

Napięcie pracy:	630 V (styki 2 mm) 250 V (styki 1 mm)
Napięcie impulsowe:	6 kV (styki 2 mm) 4 kV (1 mm styk)
Prąd roboczy:	26 A/3+PE+4, 25 A/5+PE (styki 2 mm) 7 A (styki 1 mm)
Rezystancja styków:	< 4 mOm
Klasyfikacja:	ETIM 5.0 Class-ID: EC001322 Opis klasy ETIM 5.0: Złącze wtykowe silnoprądowe okrągłe
Styki:	Mosiądz złocony
Liczba styków:	3+PE+4(2mm/1mm) 5+PE(2mm)
Podłączanie żyły:	Zacisk zagniatany: 0,5–2,5 mm² (styki 2 mm) Zacisk zagniatany: 0,14–1,0 mm² (styki 1 mm)
Materiał:	Obudowa: odlew cynkowy niklowany, mosiądz niklowany Wkład: PA Uszczelnienie: FPM
Stopień ochrony:	IP 65
Liczba operacji załącz/rozłącz:	500
Zakres temperatury:	-25°C do +125°C
Stopień zanieczyszczenia:	3

Wskazówka

Fotografie nie mogą być używane do wymiarowania oraz nie stanowią szczegółowego odwzorowania przedstawionych produktów.

©2016 Lapp Group - Zmiany techniczne zastrzeżone

EPIC® POWER LS1 A3

Numer artykułu	Opis produktu	Styki w komplecie	Typ mocowania	Konfiguracja styków	Liczba sztuk w opako-waniu
Typ LS1 A3 kątowy obracany 6-stykowy dla styków męskich					
24420058	LS1 A3	6	Ø 2,7mm (4x)	5+PE	5
24420059	LS1 A3		Ø 2,7mm (4x)	5+PE	20
Typ LS1 A3 kątowy obracany 8-stykowy dla styków męskich					
24420056	LS1 A3	8	Ø 2,7mm (4x)	3+PE+4	5
24420057	LS1 A3		Ø 2,7mm (4x)	3+PE+4	20

©2016 Lapp Group - Zmiany techniczne zastrzeżone

EPIC® POWER LS1 A3



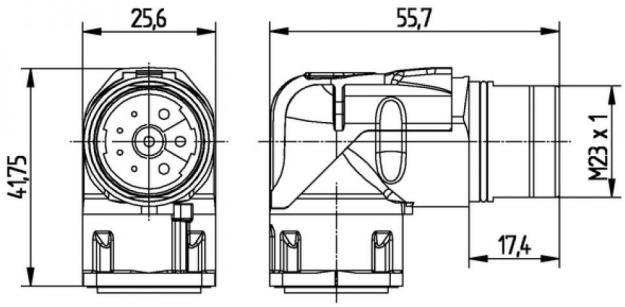

©2016 Lapp Group - Zmiany techniczne zastrzeżone