EPIC® H-B 16 SGRLH

Obudowa w wykonaniu H-B. Standard przemysłowy
Standard obudowy. Szeroki wybór dla wszystkich aplikacji.

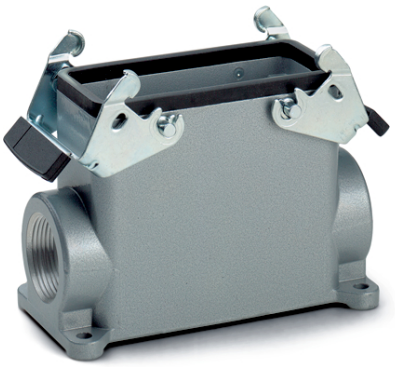

- Automatyka przemysłowa
- Budowa maszyn i instalacji przemysłowych
- Odporność na uszkodzenia mechaniczne
- Wytrzymała budowa
- Wodoodporność

Info

Więcej przestrzeni na okablowanie wewnątrz obudowy
Wersja z podwójną klamrą dla większego bezpieczeństwa
Dla łatwego połączenia dwóch kabli

Zakres zastosowania

Budowa instalacji przemysłowych
Instalacje estradowe
Przemysł tworzyw sztucznych

Cechy produktu

Obudowa gniazda cokołowa, wersja wysoka
Klamra podwójna
2 wejścia kablowe

Dane techniczne

Klasyfikacja:	Opis klasy ETIM 5.0: Obudowy do złączy przemysłowych
Materiał:	Obudowa: aluminium malowane proszkowo, szara Klamra: stal ocynkowana Uszczelnienie: NBR
Stopień ochrony:	IP 65 (zamknięte)
Zakres temperatury:	-40 °C do +100 °C, krótkotrwale do +125 °C
Testowany przez VDE:	Certyfikowana kontrola produkcji: Nr ewid. VDE: B437 Testowane wg UL: Nr pliku UL: E75770

Wskazówka

Fotografie nie mogą być używane do wymiarowania oraz nie stanowią szczegółowego odwzorowania przedstawionych produktów.

©2016 Lapp Group - Zmiany techniczne zastrzeżone

EPIC® H-B 16 SGRLH

Numer artykułu	Opis produktu	M	PG	Liczba sztuk w opako-waniu
Obudowa H-B: obudowa gniazda cokołowa (2 wejścia kablowe, klamra podwójna, typ wysoki)				
70086200	H-B 16 SGRLH 21		21	5
70086400	H-B 16 SGRLH 29		29	5
79086200	H-B 16 SGRLH M25	25		5
79086400	H-B 16 SGRLH M32	32		5

©2016 Lapp Group - Zmiany techniczne zastrzeżone

EPIC® H-B 16 SGRLH

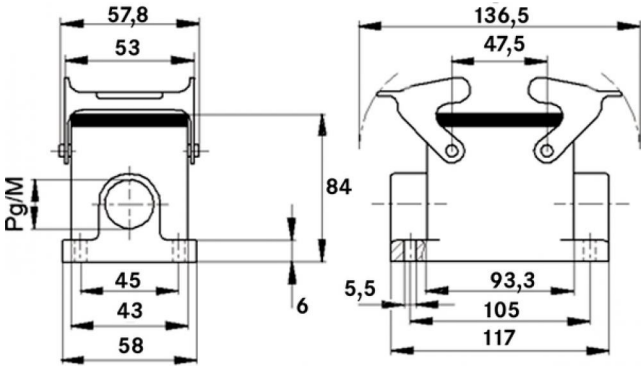

©2016 Lapp Group - Zmiany techniczne zastrzeżone