lovato n

uniwersalna oprawa
oświetlenia awaryjnego

Wykonanie:
- obudowa z białego lub opcjonalnie szarego poliwęglanu

Montaż:
- montaż natynkowy na suficie

Charakterystyka techniczna:
- zasilanie 230 V 50 Hz
- czas ładowania akumulatora 12 h
- dioda LED sygnalizująca obecność sieci elektrycznej i ładowania akumulatora
- akumulatory niklowo-kadmowe lub niklowo-wodorkowe, wysokotemperaturowe
- dioda power LED 3 W
- klasa izolacji II
- stopień ochrony IP41
- temperatura otoczenia 0°C do +40°C
- elektroniczne zabezpieczenie przed całkowitym rozładowaniem baterii
- czas pracy w trybie awaryjnym 1, 2 lub 3 godziny
- zaciski przyłączeniowe 3 x 2,5 mm²
- zgodność z normami PN-EN 60598, PN-EN 1838
- opcjonalnie wykonanie RS
- świadectwo dopuszczenia CNBOP



CE | F | 230 V 50 Hz | IP 41 | LED

STANDARD
Konfiguracja oprawy

typ	czas [h]			praca	opcje dodatkowe
LVNO	1	2	3	SE	RS
LVNC	1	2	3	SE	RS

AUTOTEST
Konfiguracja oprawy

typ	czas [h]			praca	autotest
LVNO	1	2	3	SE	AT
LVNC	1	2	3	SE	AT

CENTRALNA BATERIA
Konfiguracja oprawy

typ	central bat.
LVNO	CB
LVNC	CB

ŹRÓDŁO ŚWIATŁA
Charakterystyka

moc [W]
LED 3

Droga ewakuacyjna

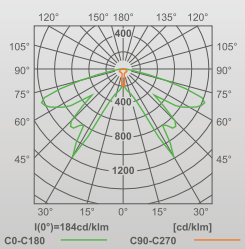

Strefa otwarta

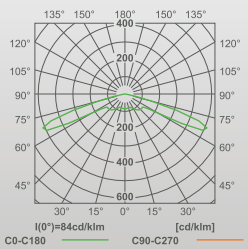

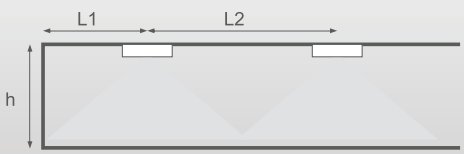

L1 - odległość oprawy od ściany
L2 - odległość pomiędzy oprawami
h - wysokość

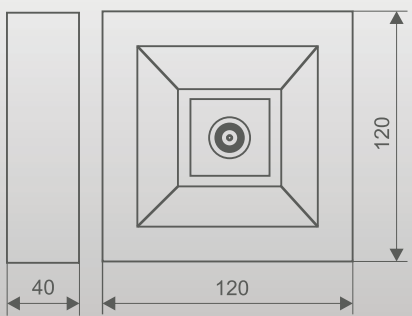

Strefa otwarta

wysokość	L1	L2
h [m]	0,5lx	0,5lx
2,5	5,5	12,5
3	5	13,5
3,5	4	14,5
4	3	15,5
4,5	2,5	16
5	2,5	15
6	2	14,5
7	2	13
8	2	12

wysokość	L1	L2
h [m]	1lx	1lx
2,5	2,5	11,5
3	2,5	11
3,5	2,5	10,5
4	2,5	10
4,5	2	10,5
5	2	10
6	2	8,5
7	2	7
8	2	4,5

Droga ewakuacyjna

wysokość	L1	L2
h [m]	0,5lx	0,5lx
2,5	8	19
3	10	22
3,5	10	24
4	11	25
4,5	11	27
5	12	28
6	12	29
7	10	30
8	8	29

wysokość	L1	L2
h [m]	1lx	1lx
2,5	7,5	16,5
3	8	18
3,5	8	19
4	8,5	20,5
4,5	8,5	21
5	8	20
6	7	20
7	7	15
8	7	10

Legenda:
SE - awaryjna (ciemna)
SA - awaryjno-sieciowa (jasna)
RS - system monitoringu rubic
AT - autotest
CB - do centralnej baterii EVG AC/DC
LVNO - oprawa LOVATO N z optyką do przestrzeni otwartej
LVNC - oprawa LOVATO N z optyką do drogi ewakuacyjnej