EPIC® H-B 16 TGH 2X

Obudowa w wykonaniu H-B. Standard przemysłowy
Standard obudowy. Szeroki wybór dla wszystkich aplikacji.



- Automatyka przemysłowa
- Budowa maszyn i instalacji przemysłowych
- Odporność na uszkodzenia mechaniczne
- Wytrzymała budowa
- Wodoodporność

Info
Wygodne rozłączanie dzięki ryflowanej górnej części obudowy
Więcej przestrzeni na okablowanie wewnątrz obudowy
Dla łatwego połączenia dwóch kabli

Zakres zastosowania
Budowa instalacji przemysłowych
Instalacje estradowe
Przemysł tworzyw sztucznych

Cechy produktu
Obudowa wtyczki, wersja wysoka
Bolce pod klamrę podwójną
2 wejścia kablowe proste
Wersje bez kołnierza

Dane techniczne

Klasyfikacja:	Opis klasy ETIM 5.0: Obudowy do złączy przemysłowych
Materiał:	Obudowa: aluminium malowane proszkowo, szara Klamra: stal ocynkowana Uszczelnienie: NBR
Stopień ochrony:	IP 65 (zamknięte)
Zakres temperatury:	-40°C do +100°C, krótkotrwale do +125°C
Testowany przez VDE:	Certyfikowana kontrola produkcji: Nr ewid. VDE: B437 Testowane wg UL: Nr pliku UL: E75770

Wskazówka
Fotografie nie mogą być używane do wymiarowania oraz nie stanowią szczegółowego odwzorowania przedstawionych produktów.

©2016 Lapp Group - Zmiany techniczne zastrzeżone

EPIC® H-B 16 TGH 2X

Numer artykułu	Opis produktu	M	Liczba sztuk w opako-waniu
Obudowa H-B: obudowa wtyczki (2 wejścia kablowe, proste; bolce pod klamrę podwójną, typ wysoki)			
44422018	H-B 16 TGH 2XM25	2 x 25	5
79128600	H-B 16 TGH 2XM32	2 x 32	5

©2016 Lapp Group - Zmiany techniczne zastrzeżone

EPIC® H-B 16 TGH 2X

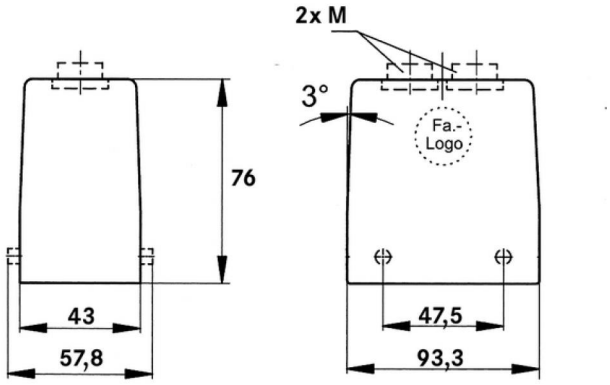

©2016 Lapp Group - Zmiany techniczne zastrzeżone