EPIC® H-B 16 AD-BO

Obudowa w wykonaniu H-B. Standard przemysłowy
Standard obudowy. Szeroki wybór dla wszystkich aplikacji.



- Automatyka przemysłowa
- Budowa maszyn i instalacji przemysłowych
- Odporność na uszkodzenia mechaniczne
- Wytrzymała budowa
- Wodoodporność

Zakres zastosowania

Budowa instalacji przemysłowych
Instalacje estradowe
Przemysł tworzyw sztucznych

Cechy produktu

Obudowa gniazda pulpitowa
Bolce pod klamrę podwójną
Metalowa pokrywa ochronna
W zestawie płaska uszczelka

Dane techniczne

Klasyfikacja:	Opis klasy ETIM 5.0: Obudowy do złączy przemysłowych
Materiał:	Obudowa: aluminium malowane proszkowo, szara Klamra: stal ocynkowana Uszczelnienie: NBR
Stopień ochrony:	IP 65 (zamknięte)
Zakres temperatury:	-40 °C do +100 °C, krótkotrwale do +125 °C
Testowany przez VDE:	Certyfikowana kontrola produkcji: Nr ewid. VDE: B437 Testowane wg UL: Nr pliku UL: E75770

Wskazówka

Fotografie nie mogą być używane do wymiarowania oraz nie stanowią szczegółowego odwzorowania przedstawionych produktów.

©2016 Lapp Group - Zmiany techniczne zastrzeżone

LAPP GROUP

EPIC® H-B 16 AD-BO

INFORMACJA O PRODUKCIE

Numer artykułu	Opis produktu	Liczba sztuk w opako-waniu
Obudowa H-B: obudowa gniazda pulpitowa (pokrywa ochronna, bolce pod klamrę podwójną)		
10073000	H-B 16 AD-BO	5

©2016 Lapp Group - Zmiany techniczne zastrzeżone

EPIC® H-B 16 AD-BO

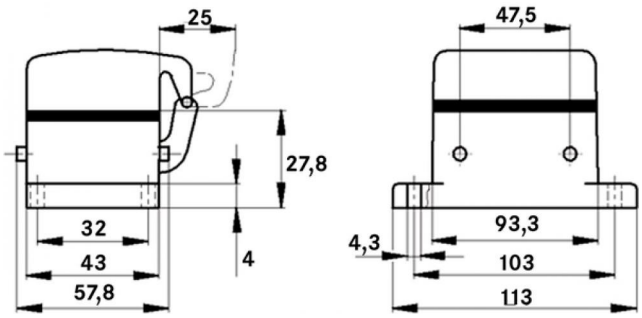

©2016 Lapp Group - Zmiany techniczne zastrzeżone