

Kanały podparapetowe Rapid 45-2



OBO BETTERMANN

Kompletne rozwiązanie!

Jeden system, wiele możliwości: Nowe kanały podparapetowe Rapid 45-2 pozwalają na montaż osprzętu elektroinstalacyjnego OBO serii Modul 45 i Modul 45connect.



Nowy profil. Rapid 45-2 z tworzywa sztucznego

Estetyczny i funkcjonalny. Kanał podparapetowy Rapid 45-2 z tworzywa sztucznego to klasyczne rozwiązanie do prowadzenia instalacji w biurze. Nowa linia, proste formy, wysoka funkcjonalność.

06 LFS Broschüre Rapid 45-2 2016 / pl / 22/01/2016 (LLExport_04347) / 22/01/2016

Elegancja w czystej formie. Rapid 45-2 z aluminium

Wysoka jakość materiałów oraz wyważona forma - styl dopracowany w szczegółach. Precyzyjne wykonanie i użyteczność uzupełniają elegancki wygląd kanału podparapetowego z aluminium.



06 LFS Broschüre Rapid 45-2 2016 / pl / 22/01/2016 (LLExport_04347) / 22/01/2016

Proste formy prowadzenia instalacji.

Nowa generacja kanałów Rapid 45 łączy symetryczne formy, powtarzalność kolorów i elastyczność w jeden system. Innowacyjne kształtki pozwalają na praktyczne prowadzenie instalacji w budynkach administracyjnych, powierzchniach handlowych oraz w przemyśle. Trzy wymiary kanałów Rapid 45-2 to kompletne rozwiązanie do różnych zastosowań.



Tworzywo sztuczne

06 LFS Broschüre Rapid 45-2 2016 / pl / 22/01/2016 (LLExport_04347) / 22/01/2016

Aluminium

Montaż osprzętu



Wyłączniki, gniazda zasilające i moduły teleinformatyczne OBO serii Modul 45 i Modul 45connect można łatwo zamontować w profilu kanału. Kompaktowy system, który w razie potrzeby może być szybko i prosto uzupełniony o dodatkowe elementy.

06 LFS Broschüre Rapid 45-2 2016 / pl / 22/01/2016 (LLExport_04347) / 22/01/2016



Odkryj różnorodność kanałów podparapetowych Rapid 45-2.

06 LFS Broschüre Rapid 45-2 2016 / pl / 22/01/2016 (LLExport_04347) / 22/01/2016



06 LFS Broschüre Rapid 45-2 2016 / pl / 22/01/2016 (LLExport_04-17) / 22/01/2016

Zintegrowana instalacja.

Zastosowanie Modul 45

Doskonałe uzupełnienie Rapid 45-2: Osprzęt elektroinstalacyjny serii Modul 45 produkowany przez OBO. Wyłączniki, gniazda zasilające, moduły teleinformatyczne i elementy multimedialne są zaprojektowane do zastosowania w otoczeniu systemowym - praktyczna instalacja.
Nakłady konieczne przy montażu, demontażu i wymianie są znacznie mniejsze, niż w przypadku tradycyjnych instalacji. Do montażu nie są potrzebne żadne dodatkowe elementy i akcesoria jak puszki osprzętowe, adaptery czy pokrywy maskujące.



Jeden system, wiele możliwości.

Jeden wymiar i szeroka oferta dostępnych elementów Modul 45 pozwala na wykonanie kompletnej instalacji. System osprzętu elektroinstalacyjnego spełnia liczne wymogi norm krajowych i międzynarodowych.

06 LFS Broschüre Rapid 45-2 2016 / pl / 22/01/2016 (LLExport_04347) / 22/01/2016

Wystarczy zakliknąć.





Klik

Zastosowanie Modul 45connect

Modul 45connect to innowacyjna oferta gniazd zasilających i adapterów do różnych zastosowań. Wysoka elastyczność jest zapewniona dzięki adapterom przyłączeniowym, łatwo zakładanym na gniazdach zasilających. Gniazda mogą być łączone w kombinacje gniazd bez dodatkowego okablowania. Kombinacje maksymalnie dwóch adapterów przyłączeniowych zostały przetestowane i zatwierdzone przez VDE. Możliwe są kombinacje gniazd w układzie od cztero do dziewięciokrotnych.



06 LFS Broschüre Rapid 45-2 2016 / pl / 22/01/2016 (LLExport_04347) / 22/01/2016

Nowy profil. Rapid 45-2 z tworzywa sztucznego.

Klasyczne rozwiązanie do prowadzenia instalacji w biurze. Odkryj różnorodność kanałów podparapetowych Rapid 45-2.



Wersje wykonania

Kanały Rapid 45-2 z tworzywa są oferowane w kolorach jasnoszarym oraz czysta biel. Dostępne w czterech szerokościach.

- **RAL 9010 czysta biel**
- **RAL 7035 jasnoszary**

Wymiary (wysokość kanału x szerokość kanału)
53 x 100 mm, pojedynczy
53 x 130 mm, podwójny
53 x 165 mm, podwójny
53 x 160 mm, potrójny

Szybki montaż

Przemyślana konstrukcja kształtek pozwala na szybki montaż.

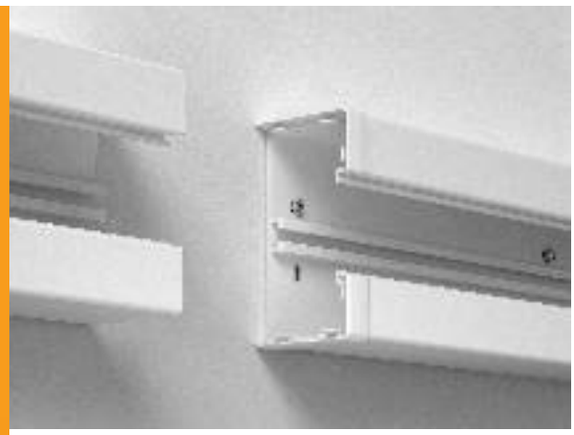





Kształtki

Szeroka oferta akcesoriów jak naroża wewnętrzne i zewnętrzne, naroża płaskie, trójniki i inne, pozwala na estetyczne prowadzenie instalacji. Kształtki nakładane pasują zarówno do kanałów wykonanych z tworzywa jak również z aluminium.

06 LFS Broschüre Rapid 45-2 2016 / pl / 22/01/2016 (LLExport_04347) / 22/01/2016

Elegancja w czystej formie. Rapid 45-2 z aluminium.

Ozdoba każdego biura: Rapid 45 z aluminium idealnie wkomponowuje się w elegancki wystrój pomieszczenia.

Kształtki

Stałe i ruchome naroża zewnętrzne i wewnętrze oraz trójniki.
Gwarancja profesjonalnej instalacji.



Wersje wykonania

Kanały Rapid 45-2 z aluminium oferowane są w wykonaniu eloksydowanym oraz w kolorze czysta biel
Aluminiowe powierzchnie spełniają najwyższe standardy. Kolory inne niż w ofercie są wykonywane na specjalne zamówienie. Dostępne w trzech szerokościach.

- **eloksydowany**
- **RAL 9010 czysta biel**

Wymiary (wysokość kanału x szerokość kanału)
53 x 100 mm, pojedynczy
53 x 130 mm, podwójny
53 x 165 mm, podwójny



Innowacyjna pokrywa

Nowe pokrywy są wykonane z profili z PCW lub aluminium.
Nie ma potrzeby włączania ich do środków ochrony. Montaż i demontaż jest bardzo szybki i prosty.



Powierzchnia eloksydowana

W procesie anodowania metalowe powierzchnie są elektrycznie utleniane. Efektem jest twarda i odporna na zarysowania powierzchnia. W przeciwieństwie do innych procesów obróbki materiału nie są stosowane żadne, dodatkowe substancje. Finalnie:
Na kanale pozostaje metaliczna struktura aluminium. Dodatkowo zagwarantowana jest skuteczna ochrona przed korozją.

06 LFS Broschüre Rapid 45-2 2016 / pl / 22/01/2016 (LLExport_04347) / 22/01/2016

Innowacja w każdym detalu.

Perfekcja i dokładność podczas procesów przetwarzania i produkcji przekładają sie na wysoką jakość wykonania systemu Rapid 45-2. Akcesoria dodatkowe jak końcówki czy ruchome kształtki pasują do kanałów wykonanych z tworzywa jak i z aluminium.

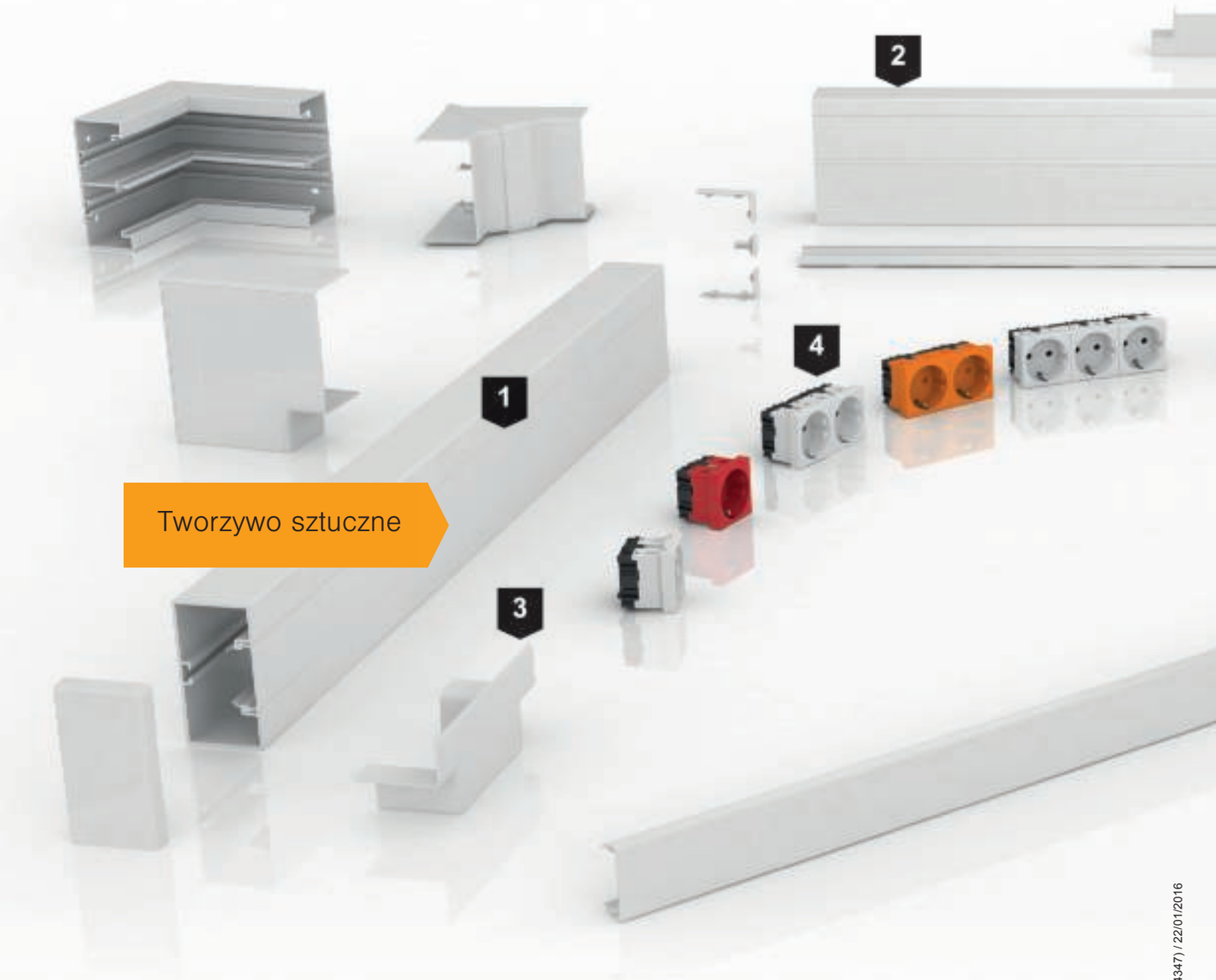

1. Symetria
Nowa linia
Szybki i łatwy montaż, niezawodna funkcjonalność i nowoczesne wzornictwo. To co wyróżnia nową generację Rapid 45-2.

2. Dodatkowe wymiary
Oferta kanałów podparapetowych Rapid 45-2 została rozszerzona o nowe wymiary. Kanały w wykonaniu z PCW oraz aluminium są teraz dostępne w szerokościach 100, 130 i 165 mm, z PCW dodatkowo 160 mm.

3. Innowacyjne kształtki
Innowacyjne kształtki unowocześniają i unifikują system Rapid 45-2. Nowy trójnik montuje się szybko i łatwo.
Stosuje się go w połączeniu z kanałem instalacyjnym WDK40060 lub podparapetowym Rapid 45-2

06 LFS Broschüre Rapid 45-2 2016 / pl / 22/01/2016 (LLExport_04347) / 22/01/2016

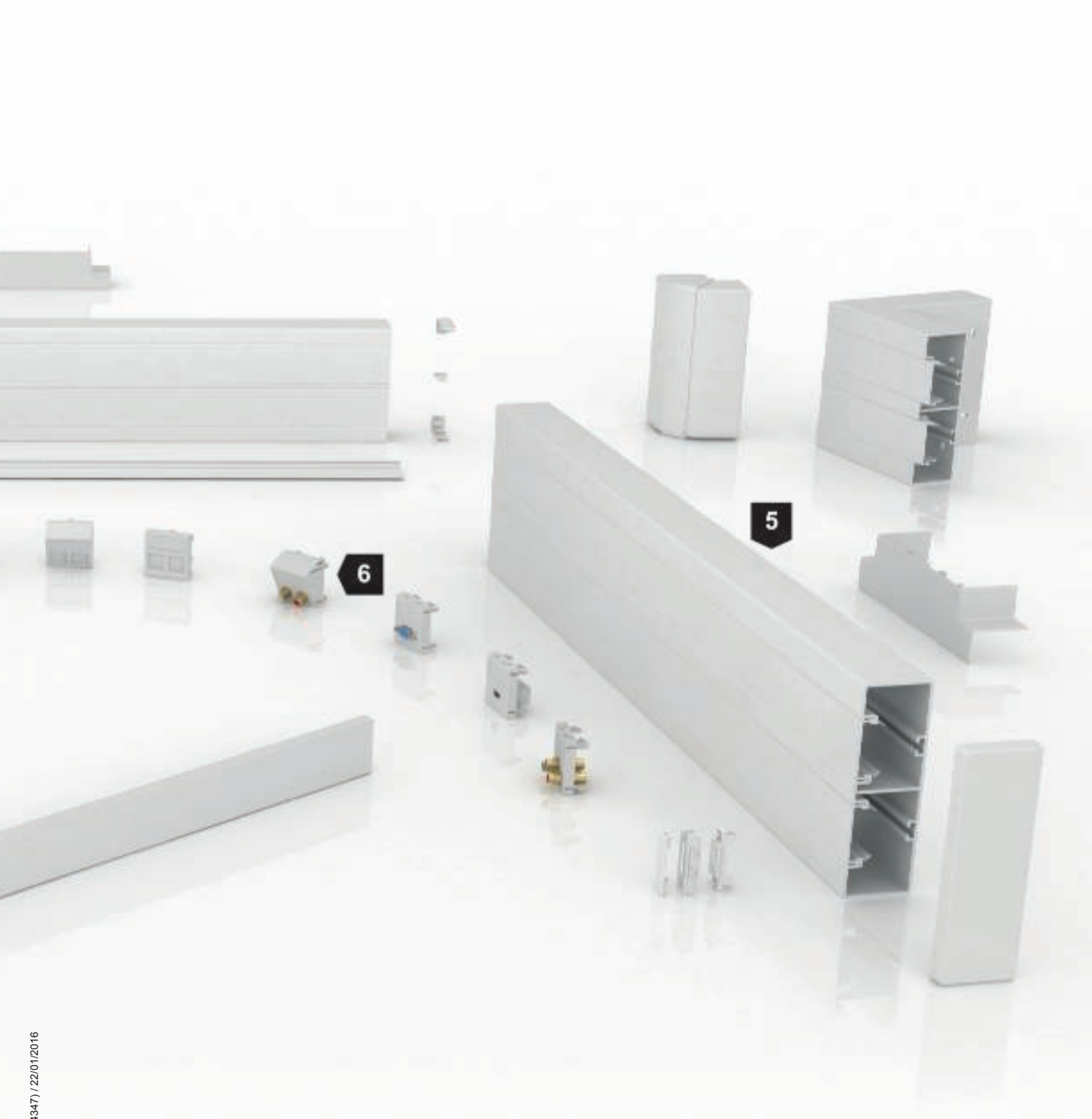

4. Montaż bez narzędzi
Doskonałe połączenie z Rapid 45-2: Osprzęt elektroinstalacyjny OBO serii Modul 45-2 i Modul 45connect. Moduły wystarczy podłączyć i zakliknąć w otworze systemowym 45-mm. Przyłącza elektryczne gniazd zasilających wykonuje się przez zintegrowane szybkozłączki lub odpowiednie adaptery przyłączeniowe, dodatkowo stosując odciążenie ciągu dla przewodów.

5. Jeden system
Rapid 45-2 z tworzywa sztucznego i Rapid 45-2 z aluminium mają takie same wymiary. Konsekwentna standaryzacja pozwala i ułatwia łączenie ze sobą poszczególnych elementów systemów.

6. Różnorodność
Wyłączniki, gniazda zasilające, moduły teleinformatyczne i multimedialne: osprzęt elektroinstalacyjny serii Modul 45 i Modul 45connect zapewnia funkcjonale i estetyczne uzupełnienie prowadzonych instalacji.

06 LFS Broschüre Rapid 45-2 2016 / pl / 22/01/2016 (LLExport_04347) / 22/01/2016

Jakość w każdym elemencie.

Rapid 45-2 z aluminium to zawsze eleganckie rozwiązanie dla biur i obszarów administracyjnych. Najwyższa jakość dopracowana w szczegółach.

Aluminium

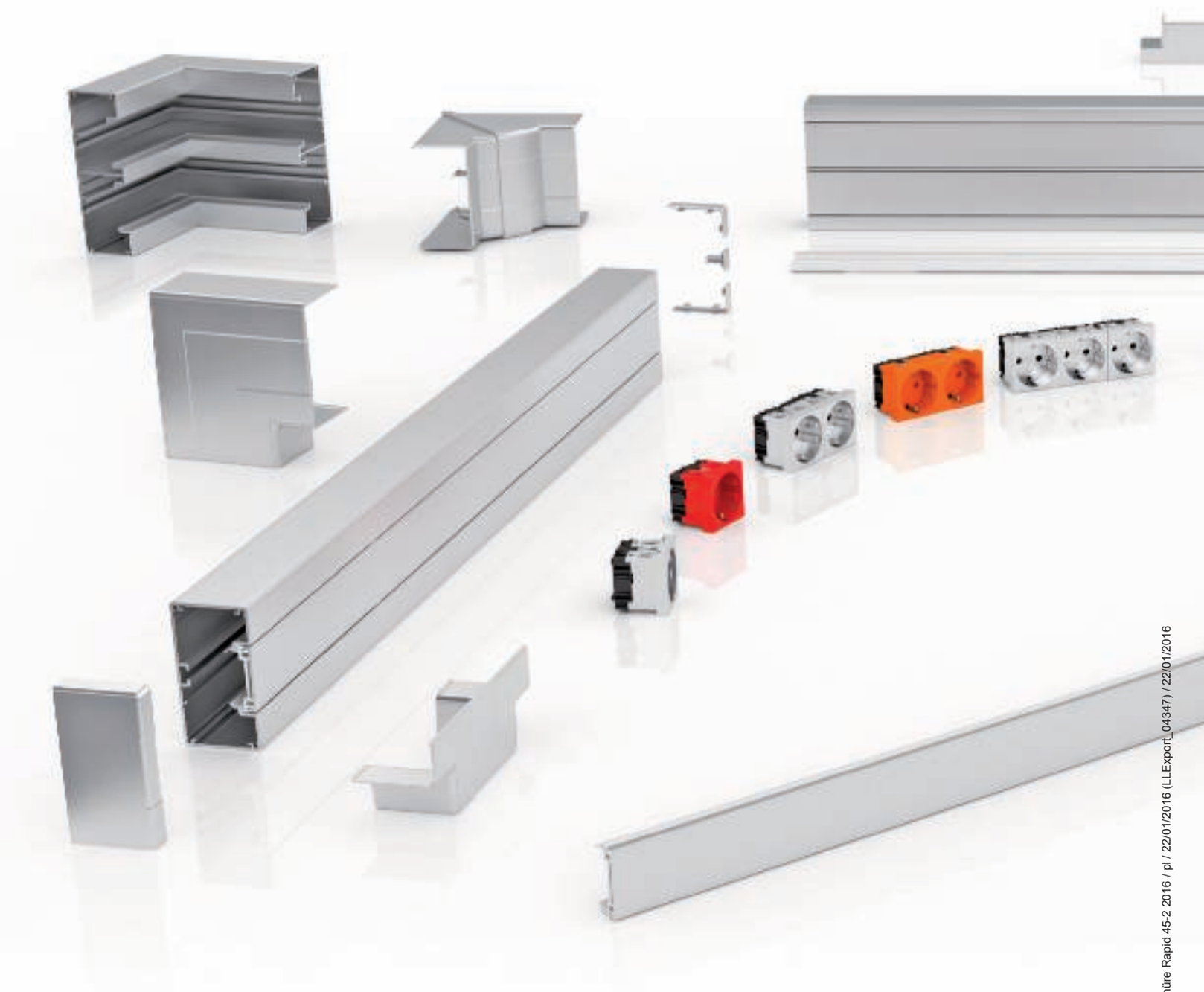

06 LFS Broschüre Rapid 45-2 2016 / pl / 22/01/2016 (LLExport_04347) / 22/01/2016

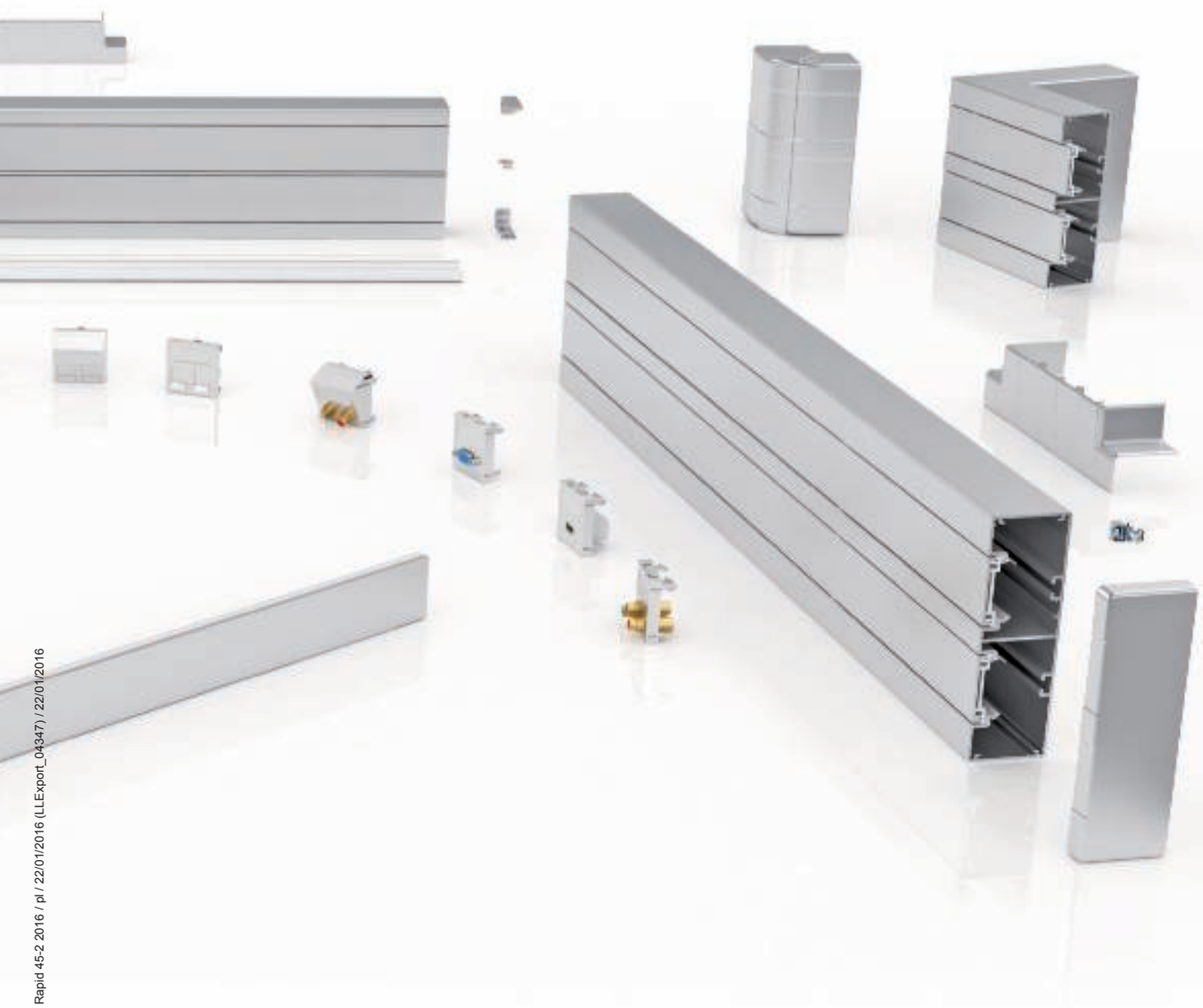

Przegląd kanałów podparapetowych Rapid 45-2 wykonanych z tworzywa sztucznego

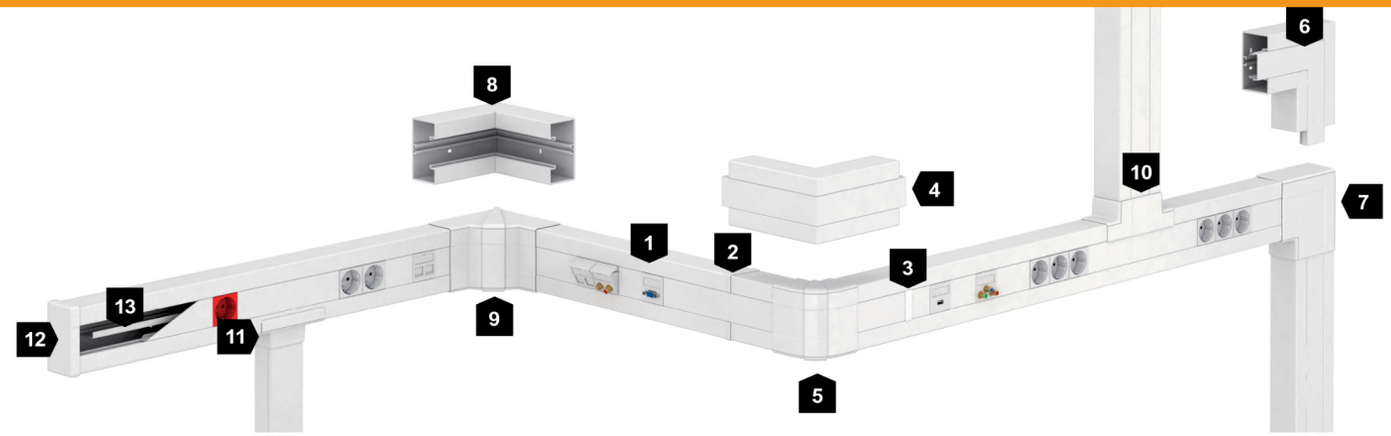

		1	2	3	4	5	6	7	8	9	10	11	12	13
		Kanał pod-parapetowy	Pokrywa styku kanału	Pokrywa styku pokrywy	Naroże ze-wnętrzne	Naroże ze-wnętrzne, ruchome	Naroże płaskie	Naroże płaskie, nakładane	Naroże wewnętrzne	Naroże we-wnętrzne, ruchome	Trójnik, adapter	Trójnik, adapter do WDK	Końcówka	Przegroda
GK53100	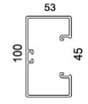	**6113 00 0**	**6113 02 0**	**6113 03 0**	**6113 04 0**	**6113 05 0**	**6113 08 0**	**6113 09 0**	**6113 06 0**	**6113 07 0**	**6113 10 0**	**6113 31 0**	**6113 11 0**	**6113 29 0**
Wysokość kanału 53 mm, Szerokość kanału 100 mm		**6113 00 2**	**6113 02 2**	**6113 03 2**	**6113 04 2**	**6113 05 2**	**6113 08 2**	**6113 09 2**	**6113 06 2**	**6113 07 2**	**6113 10 2**	**6113 31 2**	**6113 11 2**	**6113 29 0**
GK53130	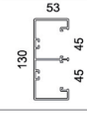	**6113 20 0**	**6113 21 0**	**6113 03 0**	**6113 22 0**	**6113 23 0**	**6113 26 0**	**6113 27 0**	**6113 24 0**	**6113 25 0**	**6113 30 0**	**6113 32 0**	**6113 28 0**	**6113 29 0**
Wysokość kanału 53 mm, Szerokość kanału 130 mm		**6113 20 2**	**6113 21 2**	**6113 03 2**	**6113 22 2**	**6113 23 2**	**6113 26 2**	**6113 27 2**	**6113 24 2**	**6113 25 2**	**6113 30 2**	**6113 32 2**	**6113 28 2**	**6113 29 0**
GK53165	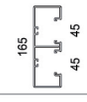	**6113 40 0**	**6113 02 0**	**6113 03 0**	**6113 41 0**	**6113 42 0**	**6113 45 0**	**6113 46 0**	**6113 43 0**	**6113 44 0**	**6113 48 0**	**6113 31 0**	**6113 47 0**	**6113 29 0**
Wysokość kanału 53 mm, Szerokość kanału 165 mm		**611340 2**	**6113 02 2**	**6113 03 2**	**6113 41 2**	**6113 42 2**	**6113 45 2**	**6113 46 2**	**6113 43 2**	**6113 44 2**	**6113 48 2**	**6113 31 2**	**6113 47 2**	**6113 290**

Kolory: **czysta biel** **jasnoszary** **Pełen system znajdziecie Państwo w Naszym katalogu LFS**

Przegląd kanałów podparapetowych Rapid 45-2 wykonanych z aluminium

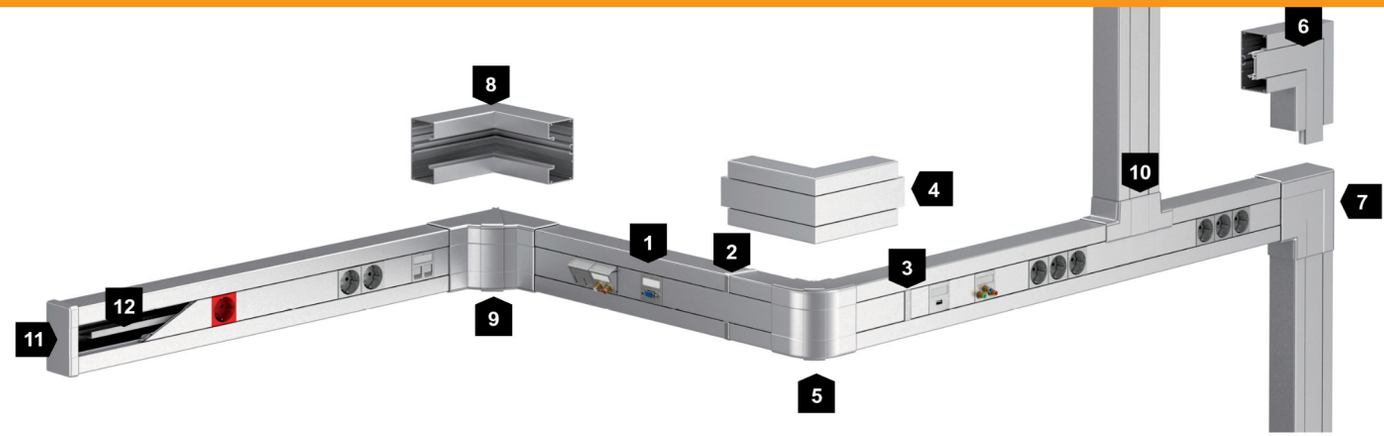

		1	2	3	4	5	6	7	8	9	10	11	12
		Kanał pod-parapetowy	Pokrywa styku kanału	Pokrywa styku pokrywy	Naroże ze-wnętrzne	Naroże zewnętrzne, ruchome	Naroże płaskie	Naroże płaskie, nakładane	Naroże we-wnętrzne	Naroże wewnętrzne, ruchome	Trójnik, adapter	Końcówka	Przegroda
GA53100	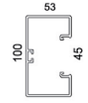	**6112 40 3**	**6113 02 4**	**6113 03 4**	**6112 42 3**	**6113 05 4**	**6112 44 3**	**6113 09 4**	**6112 43 3**	**6113 07 4**	**6113 10 4**	**6113 11 4**	**6113 29 0**
Wysokość kanału 53 mm, Szerokość kanału 100 mm		**6112 40 0**	**6113 02 0**	**6113 03 0**	**6112 42 0**	**6113 05 0**	**6112 44 0**	**6113 09 0**	**6112 43 0**	**6113 07 0**	**6113 10 0**	**6113 11 0**	**6113 29 0**
GA53130	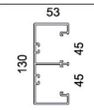	**6112 50 3**	**6113 21 4**	**6113 03 4**	**6112 51 3**	**6113 23 4**	**6112 53 3**	**6113 27 4**	**6112 52 3**	**6113 25 4**	**6113 30 4**	**6113 28 4**	**6113 29 0**
Wysokość kanału 53 mm, Szerokość kanału 130 mm		**6112 50 0**	**6113 21 0**	**6113 03 0**	**6112 51 0**	**6113 23 0**	**6112 53 0**	**6113 27 0**	**6112 52 0**	**6113 25 0**	**6113 30 0**	**6113 28 0**	**6113 29 0**
GA53165	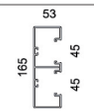	**6112 60 3**	**6113 02 4**	**6113 03 4**	**6112 61 3**	**6113 42 4**	**6112 63 3**	**6113 46 4**	**6112 62 3**	**6113 44 4**	**6113 48 4**	**6113 47 4**	**6113 29 0**
Wysokość kanału 53 mm, Szerokość kanału 165 mm		**6112 60 0**	**6113 02 0**	**6113 03 0**	**6112 61 0**	**6113 42 0**	**6112 63 0**	**6113 46 0**	**6112 62 0**	**6113 44 0**	**6113 48 0**	**6113 47 0**	**6113 29 0**

Kolory: czysta biel eloksydowany **Pełen system znajdziecie Państwo w Naszym katalogu LFS**

© OBO BETTERMANN Best.-Nr. xxxxxx 01/2016 PL

OBO BETTERMANN Polska Sp. z o.o.
ul. Gierdziejewskiego 7 • 02-495 Warszawa
Tel. (22) 101 14 00 • (22) 101 14 10
Fax (22) 101 14 01 • (22) 101 14 02
Tel. kom. 600 082 403, 600 082 407, 664 453 904,
668 446 566

Biura Regionalne:
Gdańsk: Tel. kom. 600 082 406
Katowice: Tel. kom. 600 082 405, 602 716 944
Poznań: Tel. kom. 600 08 409, 662 171 623
Wrocław: Tel. kom. 600 082 408

www.obo.pl

THINK CONNECTED.

OBO BETTERMANN