EPIC® H-A 10 SDR-LB

Zaletą złączy serii H-A jest ich kompaktowa budowa
Małe wymiary, zajmuje mało miejsca, do wąskich przestrzeni

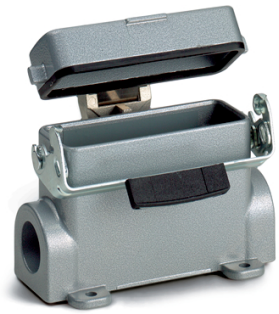

Budowa maszyn i instalacji przemysłowych

Odporność na uszkodzenia mechaniczne

Wytrzymała budowa

Wodoodporność

Info
Metalowa pokrywa na solidnym zawiasie

Zakres zastosowania
Budowa maszyn i aparatury przemysłowej
Systemy sterowania
Laboratorium elektroniczne

Cechy produktu
Obudowa gniazda cokołowa
Klamra pojedyncza
1 wejście kablowe
Metalowa pokrywa ochronna

Dane techniczne

Klasyfikacja:	Opis klasy ETIM 5.0: Obudowy do złączy przemysłowych
Materiał:	Obudowa: stop aluminiowy, szary Klamra: stal cynkowana Uszczelnienie: NBR
Stopień ochrony:	IP 65 (zamknięte)
Zakres temperatury:	-40°C do +100°C, krótkotrwale do +125°C
Testowany przez VDE:	Certyfikowana kontrola produkcji: Nr ewid. VDE: B437 Testowane wg UL: Nr pliku UL: E75770

Wskazówka
Fotografie nie mogą być używane do wymiarowania oraz nie stanowią szczegółowego odwzorowania przedstawionych produktów.

©2016 Lapp Group - Zmiany techniczne zastrzeżone

EPIC® H-A 10 SDR-LB

Numer artykułu	Opis produktu	M	PG	Liczba sztuk w opako-waniu
Obudowa H-A: Obudowa gniazda cokołowa (pokrywa ochronna, 1 wejście kablowe, klamra pojedyncza)				
70455200	H-A 10 SDR-LB 16		16	5
70455400	H-A 10 SDR-LB 21		21	5
79455200	H-A 10 SDR-LB M20	20		5
79455400	H-A 10 SDR-LB M25	25		5

©2016 Lapp Group - Zmiany techniczne zastrzeżone

EPIC® H-A 10 SDR-LB

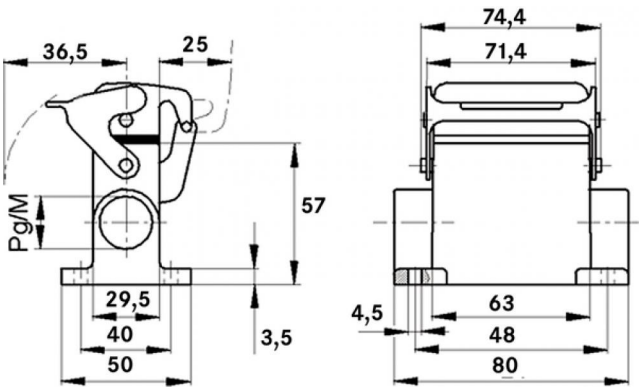

©2016 Lapp Group - Zmiany techniczne zastrzeżone