

Moduł podstawowy;szybki montaż;250 mm tuleja aluminiowa

Typ	**SL7-FMS-250**
Nr artykułu	**171457**
Catalog No.	**SL7-FMS-250**

Powering Business Worldwide

Program dostaw

Asortyment			Kolumny sygnalizacyjne SL7
Funkcja podstawowa			Moduł podstawowy
Sposób podłączenia			Zaciski śrubowe
Sposób montażu			do montażu poziomego
Wyposażenie			Podstawa z adapterem do nasadzania (system szybkiego montażu i połączeń) z pokrywą
Długość rury			250 mm
Liczba modułów			maks. 5 modułów
Kolor			
			czarny rura w kolorze aluminium
Stosowane do			SL7-L-… SL7-BL-… SL7-FL-… SL7-AP-…
Podłączanie do SmartWire-DT			nie

Dane Techniczne

Dane ogólne

Normy i przepisy			IEC/EN 60947-5-1
Wytrzymałość klimatyczna			Klimat wilgotny/ciepły, stały, wg IEC 60068-2-78 Klimat wilgotny/ciepły, zmienny, wg IEC 60069-2-30
Położenie montażowe			do montażu poziomego
Wytrymałość udarowa mechaniczna		g	> 15 zgodnie z IEC 60068-2-27 Czas udaru 11 ms półsinusoidalny
Stopień ochrony IEC			IP66 IEC/EN 60529
Stopień ochrony UL			Typ 4, 4X, 13
Kolor kopuły			
			czarny rura w kolorze aluminium

Temperatura otoczenia		°C	-30 - +60
Liczba elementów sygnalizacyjnych			maks. 5 z podstawą standardową maks. 10 z podstawą do obustronnego montażu
Przekrój przewodów przyłączeniowych			
Drut lub Linka		mm^2	0,13 - 2,5
Linka zakończona tulejką		mm^2	0,25 - 1,5
			AWG 24 - AWG 14

Styki

Odporność na udar napięciowy	U_{imp}	V AC	4000
Znamionowe napięcie izolacji	U_i	V	250
Kategoria przepięciowa / stopień zanieczyszczenia			III/3

modules

Zakresy napięć			24 V AC/DC ± 10 % 110/120 V AC ± 10 % 230/240 V AC ± 10 %

Świadectwo typu zgodnie z IEC/EN 61439

Technical data for design verification			
Robocza temperatura otoczenia min.		°C	-30
Robocza temperatura otoczenia maks.		°C	60

Dane techniczne zgodne z ETIM 6.0

Low-voltage industrial components (EG000017) / Connection module for signal tower (EC001152)

Electric engineering, automation, process control engineering / Low-voltage switch technology / Command and alarm device / Signal column element, connection module (ecl@ss8.1-27-37-12-32 [AKF050011])

Connection type auxiliary circuit			Screw connection
Tube mounting possible			No
Bracket mounting possible			Yes
Floor mounting possible			Yes
Colour			-
Suitable for AS interface			No

Aprobaty

Product Standards			IEC/EN 60947-5-1; UL 508; CSA-C22.2 No. 14-10; CSA-C22.2 No. 94-91; CE marking
UL File No.			E29184
UL Category Control No.			NKCR
CSA File No.			UL report applies to both US and Canada
CSA Class No.			NKCR7
North America Certification			UL listed, certified by UL for use in Canada
Degree of Protection			UL Type 4, 4X, 13

Wymiary

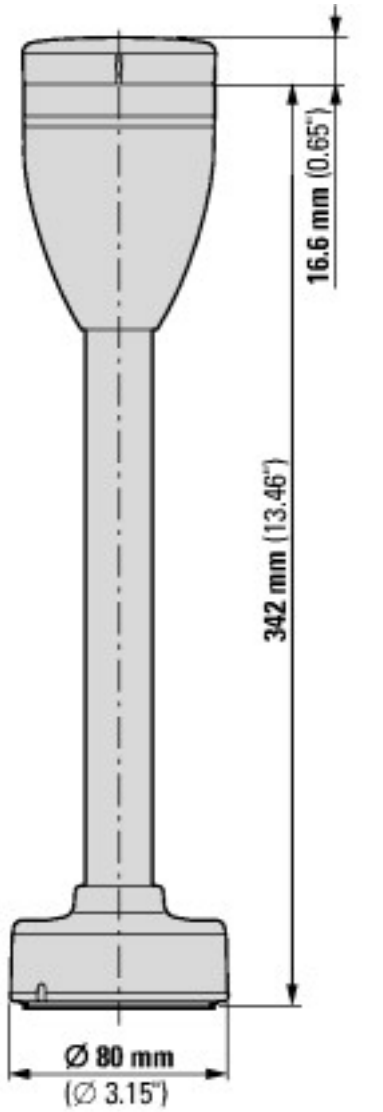

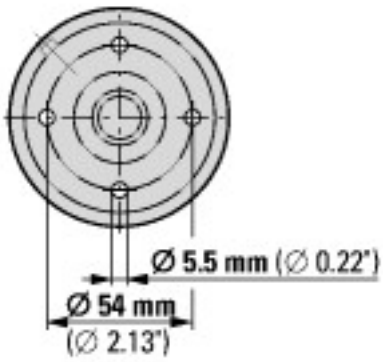

Pozostałe informacje o produkcie (łącza)

IL047003ZU Kolumny sygnalizacyjne SL7: moduły podstawowe	
IL047003ZU Kolumny sygnalizacyjne SL7: moduły podstawowe	ftp://ftp.moeller.net/DOCUMENTATION/AWA_INSTRUCTIONS/IL047003ZU2013_02.pdf
IL047007ZU Signal Towers SL4/7: Quick mount base	ftp://ftp.moeller.net/DOCUMENTATION/AWA_INSTRUCTIONS/IL047007ZU2015_03.pdf

© 09/2014 by Eaton Industries GmbH