INSTALACJE ELEKTRYCZNE
OGRANICZNIKI PRZEPIĘĆ N-PE

DEHNgap

ograniczniki przepięć N-PE

Typ 1 wg PN-EN 61643-11

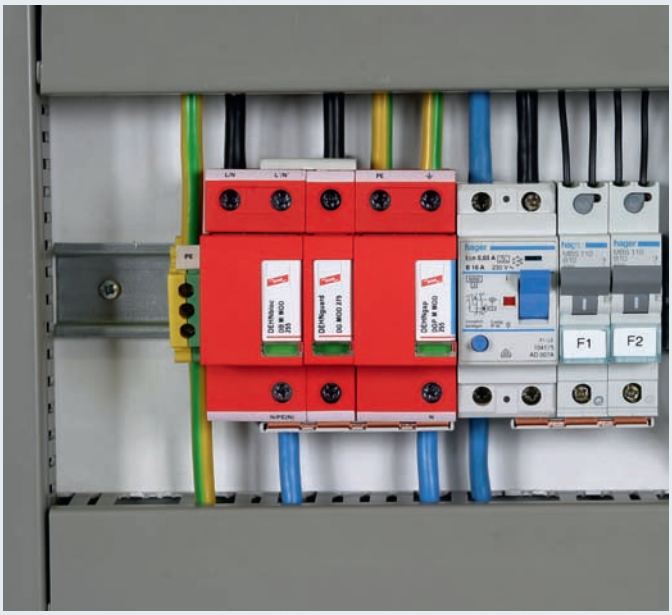

- **na prąd pudarowy 100 kA (10/350)**
- **na całkowity odprowadzany prąd udarowy, specjalnie do stosowania w sieciach TT w układzie połączeń "3+1" i "1+1" wg PN-HD 60364-5-534 pomiędzy przewodem neutralnym N a ochronnym PE**
- **technologia iskiernikowa**
- **wersja DEHNgap M ze wskaźnikiem działania / uszkodzenia w okienku kontrolnym i zdalną sygnalizacją FM**

Do ochrony instalacji niskiego napięcia przed przepięciami, również przy bezpośrednich trafieniach piorunów. Do stosowania w układzie połączeń 3+1 oraz zgodnie ze Strefową Koncepcją Ochrony Odgromowej jako przejście pomiędzy strefami 0_A – 1.

DEHNgap M 255 (FM): **skoordynowany, jednobiegunowy, ogranicznik przepięć N-PE z modułem wymiennym**
DEHNgap Maxi 1 255 S: **skoordynowany, jednobiegunowy ograniczniki przepięć N-PE na szynę zbiorczą**
DEHNgap BN 255: **jednobiegunowy ogranicznik przepięć N-PE**
DEHNgap B NH00 N 255: **jednobiegunowy ogranicznik przepięć N-PE do podstaw bezpiecznikowych NH**
DEHNgap Maxi 440 (FM): **skoordynowany, jednobiegunowy ogranicznik przepięć N-PE do sieci o U_C = 440 V AC**

Jednobiegunowe ograniczniki przepięć N-PE, jak DEHNgap M, DEHNgap Maxi, DEHNgap Maxi S, DEHNgap BN i DEHNgap B NH, mają za zadanie odprowadzić całkowity prąd piorunowy. Włączane są pomiędzy przewód neutralny a ochronny w sieci TT w układzie połączeń "3+1" stanowiącym w stanach awaryjnych bardziej bezpieczne rozwiązanie w sensie ochrony przed porażeniem i uszkodzeniami. To specjalne przeznaczenie spowodowało rozwój układów iskiernikowych w kierunku większej zdolności do odprowadzania prądów udarowych. Bezpieczne i wielokrotne odprowadzanie prądów 100 kA (10/350) spełnia najwyższe wymagania norm krajowych i międzynarodowych dotyczących ochrony odgromowej. Ograniczniki iskiernikowe N-PE (bez prądu upływu) nadają się do stosowania przed licznikiem zgodnie z dyrektywą VDEW.
Skoordynowany ogranicznik N-PE typu DEHNgap M i DEHNgap Maxi zajmują specjalne miejsce w tej grupie ze względu na niski napięciowy poziom ochrony, który pozwala na bezpośrednią koordynację z ogranicznikiem N-PE o nazwie DEHNgap S (typu 2). Nie jest tu wymagana żadna długość przewodów, nie są potrzebne dławiki.
Specjalnie do instalacji przemysłowych, jak i do sieci rozdzielczych, został zaprojektowany DEHNgap B NH. Jest przeznaczony do montażu w podstawach bezpiecznikowych NH wielkości 00.
Ograniczniki w technice modułowej jak DEHNgap M, DEHNgap Maxi i DEHNgap BN mają wielofunkcyjne zaciski, co pozwala na jednoczesne przyłączanie przewodów i szyn grzebieniowych oraz łączenie z innymi aparatami w technice modułowej.

Najnowszy ogranicznik z tej grupy - DEHNgap M oferuje pełną funkcjonalność i bezpieczeństwo stosowania ze względu na m.in. skuteczny, działający mechanicznie, wskaźnik działania i uszkodzenia w połączeniu wysokim poziomem bezpieczeństwa jaki zapewnia układ rygli blokujących moduł podstawie ogranicznika. Takie wykonanie zabezpiecza przed szkodami w czasie transportu, jak również jest bezpieczne przy siłach elektrodynamicznych występujących przy odprowadzaniu prądu piorunowego. Jednocześnie modułowe wykonanie jest odporne na drgania i wibracje, które mogą występować w pracujących instalacjach przemysłowych, np. przy transformatorze. Dodatkowo w razie konieczności można wymienić moduł ochronny bez użycia żadnych narzędzi. Aby uniemożliwić włączenie nieodpowiedniego modułu ochronnego (np. na inne napięcie) do podstawy w pracującej instalacji, zapewniono fabryczne mechaniczne blokady. Mechaniczne wskaźniki stanu nie powodują prądów upływu i dają natych-miast informację o stanie ogranicznika DEHNgap M. Oprócz tego wskaźnika, gdzie kolor zielony oznacza sprawny, a kolor czerwony - uszkodzony, możliwa jest zdalna sygnalizacja (FM). W funkcję zdalnej sygnalizacji są wyposażone DEHNgap M... FM. Polega ona na wykorzystaniu wbudowanego bezpotencjałowego zestyku przełącznego. Zestyki te zmieniają swoje położenie w chwili uszkodzenia ogranicznika. Można zatem wykorzystać parę styków zwiernych, tj. normalnie otwartych, lub parę styków rozwiernych, tj. normalnie zamkniętych.



INSTALACJE ELEKTRYCZNE
OGRANICZNIKI PRZEPIĘĆ N-PE

DEHNgap

DEHNgap Maxi 1 255 S

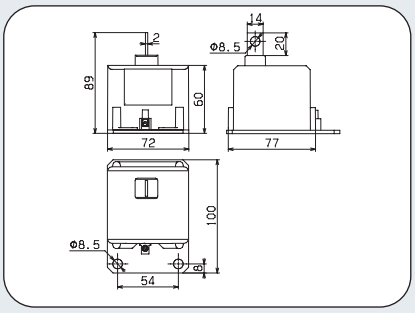

Rysunek wymiarowy DGPM 1 255 S

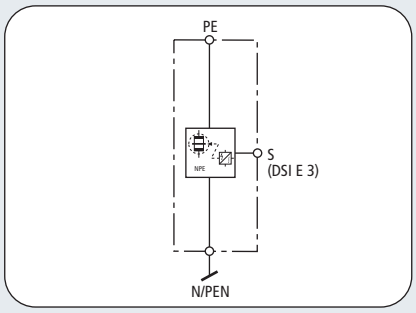

Schemat połączeń DGPM 1 255 S



DGPM 1 255 S: skoordynowany, jednobiegunowy ograniczniki przepięć N-PE na szynę zbiorczą

	DGPM 1 255 S
Ogranicznik przepięć wg PN-EN 61643-11	Typ 1
Ogranicznik przepięć wg PN-IEC 61643-1	Klasa I
Największe napięcie trwałej pracy AC U_C	255 V
Prąd udarowy (10/350) I_{imp}	100 kA
Znamionowy prąd wyładowczy (8/20) I_n	100 kA
Napięciowy poziom ochrony U_P	≤ 2,5 kV (z uwzględnieniem 80 cm przewodu przyłączeniowego)
Zdolność gaszenia prądu następczego AC I_{fi}	100 A_{eff}
Czas zadziałania t_A	≤ 100 ns
Przepięcie dorywcze	1200 V / 200 ms
Przepięcia dorywcze - cecha	wytrzymały
Zakres temperatur pracy T_U	-40°C...+80°C
Montaż	szyna zbiorcza N min. 35 mm²
Podłączenie	przewody z końcówkami kablowymi min. 35 mm²/maks. 50 mm²
Sygnalizacja stanu	przez DEHNsignal DSI E 3
Podłączenie dla DSI E 3 (S) min.	1 mm² drut / linka
Podłączenie dla DSI E 3 (S) maks.	2,5 mm² drut / linka
Materiał obudowy	Thermoplast, kolor czerwony, UL 94 V-0
Szerokość montażowa (B x H x T)	72 x 89 x 100 mm

Dane potrzebne do zamówienia	
Typ	DGPM 1 255 S
Numer katalogowy	**900 050**
Opakowanie jednostkowe	1 szt.