Karta produktu
Parametry

ZB4BW7A1724
przycisk biały kryty/czarny kryty podśw. dwuklawiszowy Ø22 z ozn.



Parametry podstawowe

Status sprzedaży	W sprzedaży
Rodzina produktów	Harmony XB4
Typ produktu	Główka do przycisku podświetlanego dwuklawiszowego
Kompatybilność produktu	Wbudowany LED
Opis skrócony	ZB4
Materiał maskownicy	Metal chromowany
Średnica montażowa	22 mm
Sprzedaż niepodzielnej liczby	1
Kształt główki	Prostokątny
Typ operatora	Samoczynny powrót
Profil operatora	2 przyciski kryte - 1 wskaźnik świetlny
Opisy operatorów	Biały 'strzałka w górę' - czarny 'strzałka w dół'

Parametry Uzupełniające

CAD szerokość całkowita	30 mm
CAD wysokość całkowita	50 mm
CAD głębokość całkowita	30 mm
Masa produktu	0.056 kg
Odporność na myjkę wysokociśnieniową	7000000 Pa przy 55 °C,odległość: 0.1 m
Kolor znakowania	Czarne oznakowanie dla bialych nasadek Białe oznakowanie dla zielonych, czerwonych i czarnych nasadek
Profil elementu napędowego	Biały kryty, czarny strzałka w górę Czarny kryty, biały strzałka w dół
Wytrzymałość mechaniczna	1000000 cykl
Kod składu elektrycznego	M10 dla <= 2 zestyki z użyciem pojedynczy bloki in montaż z przodu z wbudowany LED M6 dla <= 2 zestyki z użyciem pojedynczy bloki in montaż z przodu z wbudowany LED i transformator M2 dla <= 6 zestyki z użyciem pojedyncze lub podwójne bloki in montaż z przodu z wbudowany LED M1 dla <= 6 zestyki z użyciem pojedynczy bloki in montaż z przodu z wbudowany LED

Środowisko pracy

Działanie ochronne	TH
Temepratura otoczenia dla przechowywania	-40...70 °C
Temepratura otoczenia dla pracy	-25...70 °C
Klasa ochrony przez porażeniem prądem elektryczny	Klasa I zgodnie z IEC 61140
Stopień ochrony IP	IP69K zgodnie z IEC 60529 IP66 zgodnie z IEC 60529
Stopień ochrony NEMA	NEMA 4X NEMA 13
Stopień ochrony IK	IK05 zgodnie z IEC 50102

Informacje w tej dokumentacji zawierają ogólne opisy i/lub parametry techniczne produktów w niej wymienionych.
Niniejsza dokumentacja nie zastępuje ani nie może być wykorzystywana dla oceny przydatności lub niezawodności produktów w ramach konkretnego zastosowania przez danego użytkownika.
Do obowiązków każdego użytkownika lub instalatora należy odpowiednia i pełna analiza ryzyka, ocena i testowanie produktu z należytą starannością w odniesieniu do każdego konkretnego zastosowania lub użycia.
Firma Schneider Electric Industries SAS ani żaden jej oddział, filia, spółka zależna lub powiązana nie ponoszą odpowiedzialności za niewłaściwe użycie informacji zawartych w niniejszej publikacji.

Normy	EN/IEC 60947-1 EN/IEC 60947-5-1 EN/IEC 60947-5-4 EN/IEC 60947-5-5 JIS C 4520 UL 508 CSA C22.2 Nr 14
Certyfikaty	BV CSA DNV GL LROS (Lloyds register of shipping) RINA UL w spisie
Odporność na wibracje	5 gn (f = 2...500 Hz) zgodnie z IEC 60068-2-6
Odporność na wstrząsy	(Czas trwania = 11 ms) dla half sine wave acceleration zgodnie z IEC 60068-2-27 (Czas trwania = 18 ms) dla half sine wave acceleration zgodnie z IEC 60068-2-27

Gwarancja

Period	18 months

Dimensions Drawings

Dimensions

Without Boot

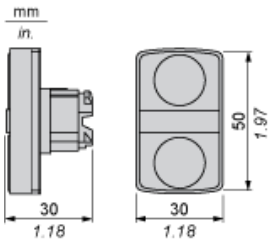

With Boot ZBA708

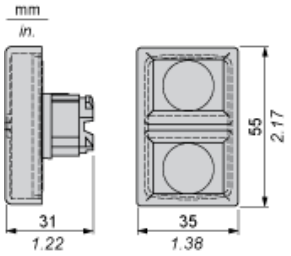

Panel Cut-out for Pushbuttons, Switches and Pilot Lights (Finished Holes, Ready for Installation)

Connection by Screw Clamp Terminals or Plug-in Connectors or on Printed Circuit Board	Connection by Faston Connectors
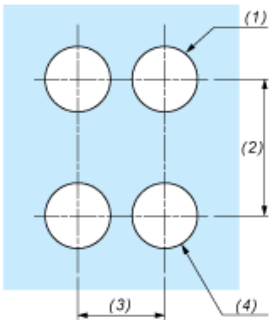	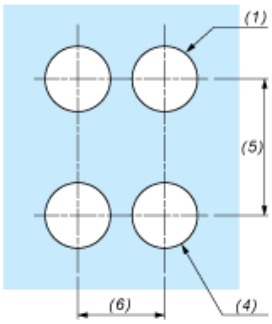

(1) Diameter on finished panel or support
(2) 40 mm min. / 1.57 in. min.
(3) 30 mm min. / 1.18 in. min.
(4) Ø 22.5 mm / 0.89 in. recommended (Ø 22.3 mm $_{0}^{+0.4}$ / 0.88 in. $_{0}^{+0.016}$)
(5) 45 mm min. / 1.78 in. min.
(6) 32 mm min. / 1.26 in. min.

Pushbuttons, Switches and Pilot Lights for Printed Circuit Board Connection

Panel Cut-outs (Viewed from Installer's Side)

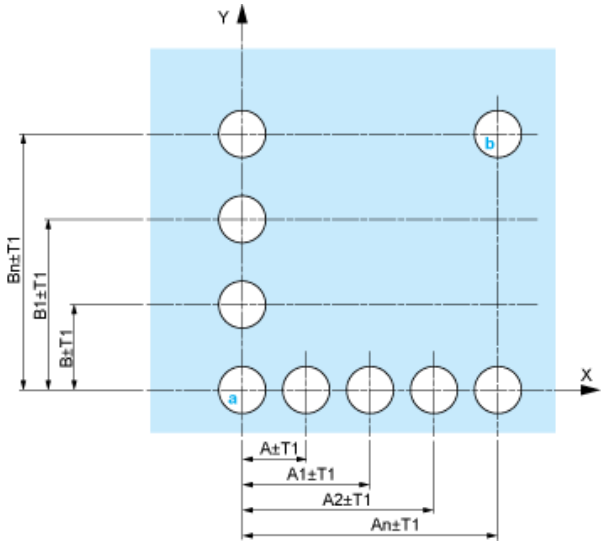

A: 30 mm min. / 1.18 in. min.
B: 40 mm min. / 1.57 in. min.

Printed Circuit Board Cut-outs (Viewed from Electrical Block Side)

Dimensions in mm

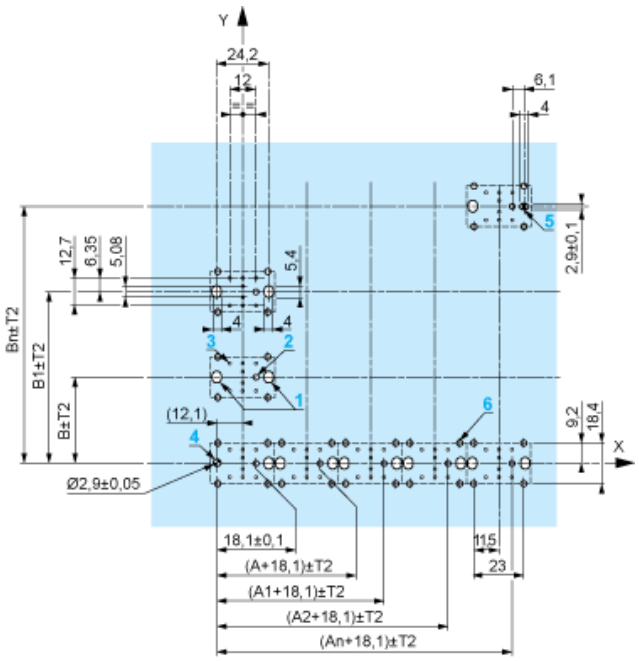

A: 30 mm min.
B: 40 mm min.

Dimensions in in.

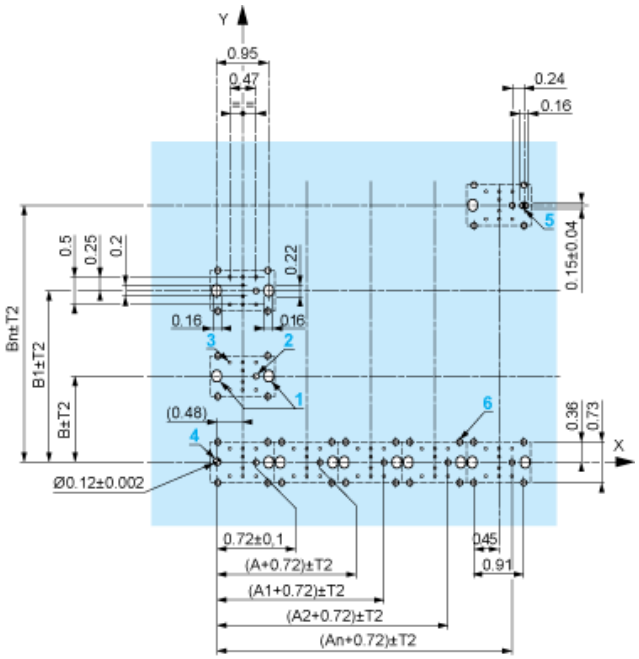

A: 1.18 in. min.
B: 1.57 in. min.

General Tolerances of the Panel and Printed Circuit Board

The cumulative tolerance must not exceed 0.3 mm / 0.012 in: T1 + T2 = 0.3 mm max.

Installation Precautions

- Minimum thickness of circuit board: 1.6 mm / 0.06 in.
- Cut-out diameter: 22.4 mm ± 0.1 / 0.88 in. ± 0.004
- Orientation of body/fixing collar ZB4 BZ009: ± 2°30’ (excluding cut-outs marked a and b).
- Tightening torque of screws ZBZ 006: 0.6 N.m (5.3 lbf.in) max.
- Allow for one ZB4 BZ079 fixing collar/pillar and its fixing screws:
  - every 90 mm / 3.54 in. horizontally (X), and 120 mm / 4.72 in. vertically (Y).
  - with each selector switch head (ZB4 BD•, ZB4 BJ•, ZB4 BG•).

The fixing centers marked a and b are diagonally opposed and must align with those marked 4 and 5.

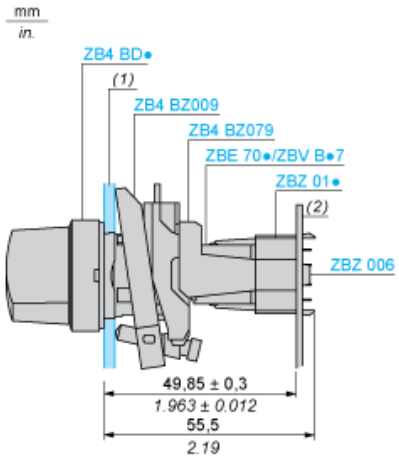

(1) Panel
(2) Printed circuit board

Mounting of Adapter (Socket) ZBZ 01•

- 1 2 elongated holes for ZBZ 006 screw access
- 2 1 hole Ø 2.4 mm ± 0.05 / 0.09 in. ± 0.002 for centring adapter ZBZ 01•
- 3 8 × Ø 1.2 mm / 0.05 in. holes
- 4 1 hole Ø 2.9 mm ± 0.05 / 0.11 in. ± 0.002, for aligning the printed circuit board (with cut-out marked a)
- 5 1 elongated hole for aligning the printed circuit board (with cut-out marked b)
- 6 4 holes Ø 2.4 mm / 0.09 in. for clipping in adapter ZBZ 01•

Dimensions An + 18.1 relate to the Ø 2.4 mm ± 0.05 / 0.09 in. ± 0.002 holes for centring adapter ZBZ 01•.

Electrical Composition Corresponding to Codes M1 and M7



Electrical Composition Corresponding to Codes M2 and M8

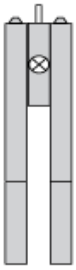

Electrical Composition Corresponding to Codes M6 and P2

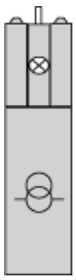

Electrical Composition Corresponding to Codes M5, M10, MF1, MR1 and MF2

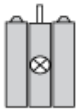

Legend

Single contact



Double contact



Light block



Possible location

