2009

A Group brand | legrand®



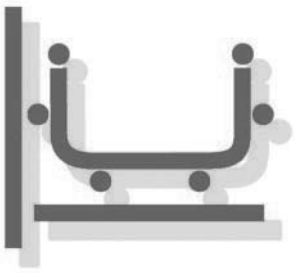

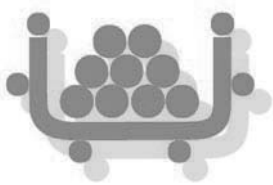

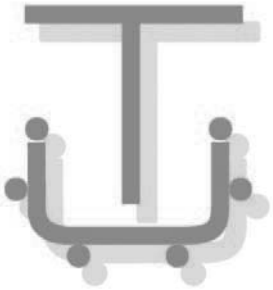

CABLOFIL®

INNOVATORS IN CABLE MANAGEMENT



FIXING WITHOUT NUTS AND BOLTS
FIJACIÓN SIN TORNILLERÍA
SCHRAUBENLOSE BEFESTIGUNG
FIXATION SANS VISSERIE
БЕЗВИНТОВОЕ КРЕПЛЕНИЕ
无需螺丝、螺帽即可固定
ネジなし取付
تثبيت دون براغي
MOCOWANIE NIE WYMAGA ŚRUB I NAKRĘTEK
UPEVNĚNÍ BEZ ŠROUBŮ A MATIC
UPEVNENIE BEZ SKRUTIEK A MATÍC
FIXARE FARA SURUBURI
CSAVAR NÉLKÜLI RÖGZÍTÉS
NAMESTITEV BREZ VIJAKOV
FIKSIRANJE BEZ VIJAKA
ЗАКРЕПВАНЕ БЕЗ ВИНТОВЕ



FIXING WITH NUTS AND BOLTS
UNIÓN CON TORNILLERÍA
BEFESTIGUNG MIT SCHRAUBEN
ASSEMBLAGE AVEC VISSERIE
ВИНТОВОЕ КРЕПЛЕНИЕ
需螺丝螺帽、组装固定
ネジ使用取付
تثبيت مع براغي
MOCOWANIE ZA POMOCĄ ŚRUB I NAKRĘTEK
UPEVNĚNÍ POMOCÍ ŠROUBŮ A MATIC
UPEVNENIE POMOCOU SKRUTIEK A MATÍC
FIXARE CU SURUBURI
CSAVAROS RÖGZÍTÉS
NAMESTITEV Z VIJAKI
FIKSIRANJE S VIJCIMA
ЗАКРЕПВАНЕ С ВИНТОВЕ



FAST ASSEMBLING
RAPIDEZ DE MONTAJE
SCHNELLE MONTAGE
RAPIDITÉ DE POSE
БЫСТРЫЙ МОНТАЖ
快速安装
スピード取付
تركيب سريع
SZYBKI MONTAŻ
RYCHLÁ MONTÁŽ
RYCHLA MONTÁŽ
RAPIDITATE IN MONTAJ
GYORS SZERELHETŐSÉG
HITRA NAMESTITEV
BRZO POSTAVLJANJE
БЪРЗ МОНТАЖ



PATENTED FAST ASSEMBLING SYSTEM
UNIÓN SIN TORNILLERÍA PATENTADA
PATENTIERTES SCHRAUBENLOSES BEFESTIGUNGSSYSTEM
FIXATION SANS VISSERIE BREVETÉE
ЗАПАТЕНТОВАННАЯ БЫСТРАЯ СИСТЕМА
快速固定件 (专利)
特許ネジなし取付
تثبيت دون براغي حائزة على براءة
OPATENTOWANY SYSTEM SZYBKIEGO MONTAŻU
PATENTOVANY SYSTÉM RYCHLÉ MONTÁŽE
PATENTOVANY SYSTÉM RYCHLEJ MONTÁŽE
FIXARE FARA SURUBURI BREVETAT
SZABADALMAZOTT GYORSSZERELÉSI RENDSZER
PATENTIRANA NAMESTITEV BREZ VIJAKOV
FIKSIRANJE BEZ PATENTIRANIH VIJAKA
ЗАКРЕПВАНЕ БЕЗ СТАНДАРТИЗИРАНИ ВИНТОВЕ



PATENTED
PATENTADO
PATENTIERT
BREVETÉ
ЗАПАТЕНТОВАННЫЙ
专利产品
特許
حائز على براءة
OPATENTOWANE
PATENTOVÁNO
PATENTOVANÉ
BREVETA
SZABADALMAZOTT
PATENTIRAN
PATENTIRAN
СТАНДАРТИЗИРАНО



PATENTED SAFETY EDGE
BORDE DE SEGURIDAD PATENTADO
PATENTIERTER SICHERHEITSRAND
BORD SÉCURITÉ BREVETÉ
ЗАПАТЕНТОВАННЫЙ БЕЗОПАСНЫЙ КРАЙ
安全 T 形边 (专利)
特許安全エッジ
حافة سلامة حائزة على براءة
OPATENTOWANA BEZPIECZNA KRAWĘDŹ
PATENTOVANÁ BEZPECNÁ HRANA
PATENTOVANÁ BEZPECNÁ HRANA
BORDURA DE SECURITATE BREVETAT
SZABADALMAZOTT ÉLVÉDELEM
PATENTIRAN VARNOSTNI ROB
PATENTIRANI SIGURNOSNI RUB
СТАНДАРТИЗИРАН РЪБ ЗА СИГУРНОСТ



A GUARANTEED 2 METRE SPAN WITH A MAXIMUM FILL
DISTANCIA ENTRE SOPORTES DE 2 M CON LLENADO MÁXIMO
GARANTIERTE STÜTZWEITE VON 2 M BEI MAX. FASSUNGSVERMÖGEN
PORTÉE GARANTIE DE 2 M À REMPLISSAGE MAXIMUM
2-Х МЕТРОВЫЙ ПРОЛЕТ С МАКСИМАЛЬНЫМ НАПОЛНЕНИЕМ
支架间距 2 米情况下最大负荷
最大荷重でもスパン 2 メートルを保証
مدى مترين اثنين مضمون مع تعبئة قصوى
GWARANTOWANA ROZPIĘTOŚĆ 2 METRÓW POMIĘDZY WSPORNIKAMI
PRZY MAKSYMALNYM WYPEŁNIENIU
GARANTOVANÉ ROZPĚTÍ 2 M PŘI MAXIMÁLNÍM PLNĚNÍ
GARANTOVANÉ ROZPÄTIE 2M PRI MAXIMÁLNOM PLNENÍ
PORTANTA GARANTATA LA 2M CU CAPACITATE MAXIMA DE UMPLERE
2 MÉTERES ALÁTÁMASZTÁS TELJES TERHELÉS MELLETT
ZAGOTOVLJENA DVOMETRSKA RAZDALJA MED NOSILCEMA Z
MAKSIMALNO NAPOLNITVIJO
GARANTIRAN DOMET OD 2 METRA S MAKSIMALNIM PUNJENJEM
ГАРАНТИРАН ОБХВАТ 2 МЕТРА ПРИ МАКСИМАЛНО ЗАПЪЛВАНЕ



CEI 61.537

ELECTRICAL CONTINUITY ACCORDING
CONTINUIDAD ELÉCTRICA CONFORME
POTENTIALWEITERFÜHRUNG GEMÄß
CONTINUITÉ ÉLECTRIQUE CONFORME
НЕПРЕРЫВНОСТЬ ЭЛЕКТРИЧЕСКОЙ ЦЕПИ В СООТВЕТСТВИИ С НОРМАМИ
电持续性符合标准
合規格電力の連続供給
استمرارية كهربائية مطابقة للمواصفات
TESTY OBCIĄŻENIOWE ZGODNE Z EUROPEJSKĄ NORMĄ
ELEKTRICKÁ VODIVOST DLE
ELEKTRICKÁ VODIVOST' PODĽA
CONTINUITATE ELECTRICA CONFORM
ELEKTROMOSAN FOLYTONOS
PRIMERNA ELEKTRIČNA KONTINUITETA
ELEKTRIČNI KONTINUITET SUGLASAN
СТАНДАРТНА ЕЛЕКТРИЧЕСКА ПРОХОДИМОСТ



WIDTH
ANCHO
BREITE
LARGEUR
ШИРИНА
桥架宽度
幅
عرض
SZEROKOŚĆ
ŠÍŘKA
ŠÍRKA
LARGIME
SZÉLESSÉG
ŠIRINA
ŠIRINA
ШИРОЧИНА



LENGTH
LARGO
LÄNGE
LONGUEUR
ДЛИНА
桥架长度
長さ
طول
DŁUGOŚĆ
DÉLKA
DĽŽKA
LUNGIME
HOSSZÚSÁG
DOLŽINA
DUŽINA
ДЪЛЖИНА



HEIGHT
ALTO
HÖHE
HAUTEUR
ВЫСОТА
桥架高度
高さ
ارتفاع
WYSOKOŚĆ
VÝŠKA
VÝŠKA
ÎNALTIME
MAGASSÁG
VIŠINA
VISINA
ВИСОЧИНА



WEIGHT
PESO
GEWICHT
POIDS
ВЕС
重量
重量
وزن
WAGA
HMOTNOST
HMOTNOST'
GREUTATE
SÚLY
TEŽA
TEŽINA
ТЕГЛО



CEI 61.537 NORM

PRACTICAL SAFETY LOAD IN DAN
CARGA PRÁCTICA DE SEGURIDAD EN DAN
SICHERHEITSBELASTBARKEIT
CHARGE PRATIQUE DE SECURITE EN DAN
ДОПУСТИМАЯ БЕЗОПАСНАЯ НАГРУЗКА В DAN
安全实际载重(单位:DaN)
実用安全荷重 (DaN)
(DaN) حمولة السلامة العملية
DOPUSZCZALNE OBCIĄŻENIE W DAN
DOVOLENÉ ZATÍŽENÍ V DAN
DOVOLENÉ ZAT'AAENIE V DAN
SARCINA DE SECURITATE IN DAN
TERHELHETŐSÉG (DAN)
VARNA DELOVNA NOSILNOST (DEKA-NEWTON)
RADNA SIGURNOSNA NOSIVOST (DEKA-NEWTON)
ПРАКТИЧЕСКИ ТОВАР ЗА СИГУРНОСТ (DAN)

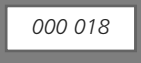

NOT AVAILABLE IN ALL COUNTRIES
NO DISPONIBLE EN ALGUNOS PAISES
IN EINIGEN LÄNDERN NICHT VERFÜGBAR
NON DISPONIBLE DANS CERTAINS PAYS
ДОСТУПЕН НЕ ВО ВСЕХ СТРАНАХ
在部分国家不销售
国により提供できないことがあります
غير متوفّر في بعض البلدان
NIEDOSTĘPNY WE WSZYSTKICH KRAJACH
NENÍ K DISPOZICI VE VŠECH ZEMÍCH
NIEJE K DISPOZÍCII VO VŠETKYCH KRAJINÁCH
NU ESTE DISPONIBIL ÎN TOATE TARILE
CSAK EGYES ORSZÁGOKBAN REN DELHETŐ
NI NA VOLJO V NEKATERIH DRŽAVAH
NIJE RASPOLOŽIVO U NEKIM ZEMLJAMA
НЕ Е НАЛИЧЕН В НЯКОИ ДЪРЖАВИ



COUPLE
MOMENTO
DREHMOMENT
COUPLE
МОМЕНТ
力矩
トルク
عزم القوة
WYTRZYMAŁOŚĆ
MOMENT
MOMENT
IMBINARE
NYOMATÉK
TRENUTEK
MOMENT
МОМЕНТ



BEST OF

The Range
La Gama
Produktreihen
La Gamme
Продукция
产品系列
ケーブルトレイ
المجموعة

Gama
Vyrobní program
kínálatunk
Gamà
Környezet
Prodajni program
Prodajni program
Гамата

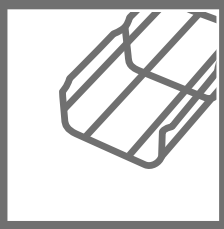

10

Couplers
Uniónes
Verbinder
Eclissages
Соединители
连接件
カプラー
وصلات تثبيت

Łączniki
Spojky
Spojky
Înnâdire
Összekötők
Spojnice
Spajanje spojnicama
Кабелни канали и закрепване

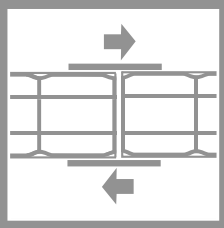

20

Wall mounting
Instalación mural
Wanbefestigung
Pose murale
Настенный монтаж
墙面安装
壁面取付
تركيب على الحائط

Mocowanie do ściany
Instalace na zed'
Inštalácia na stenu
Fixare pe perete
Fali szerelés
Stenska namestitev
Zidno postavljanje
Закрепване на стена

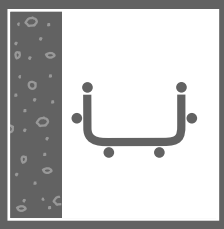

28

Ceiling mounting
Instalación en el techo
Deckenbefestigung
Pose au plafond
Крепление к потолку
天花板安装
天井取付
تركيب على السقف

Mocowanie do sufitu
Instalace na strop
Inštalácia na strop
Suspendat
Mennyezeti szerelés
Namestitev na strop
Postavljanje na strop
Закрепване на таван



38

Other mountings
Otras soluciones
Weitere Montagemöglichkeiten
Poses diverses
Другие виды монтажа
其他安装
いろいろな取付
تركيبات مختلفة

Inne możliwości mocowania
Další možnosti uchycení
Dal'šie možnosti uchytenia
Alte tipuri de instalare
Egyéb szerelések
Ostale namestitve
Razna postavljanja
Закрепване на различни места

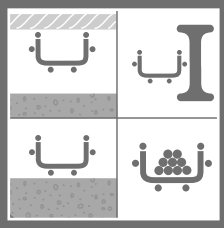

54

Cable tray installation
Instalación de las bandejas
Bearbeitung
Mise en œuvre
Установка кабельных лотков
安装
ケーブルトレイの設置
إجراء التركيب

Montaż tras kablowych
Instalace kabelových lávek
Inštalácia káblových lávok
Punere in opera
Kábelpálya szerelés
Izvršitev dela
Primjena
Изпълнение

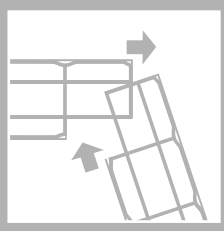

70



88



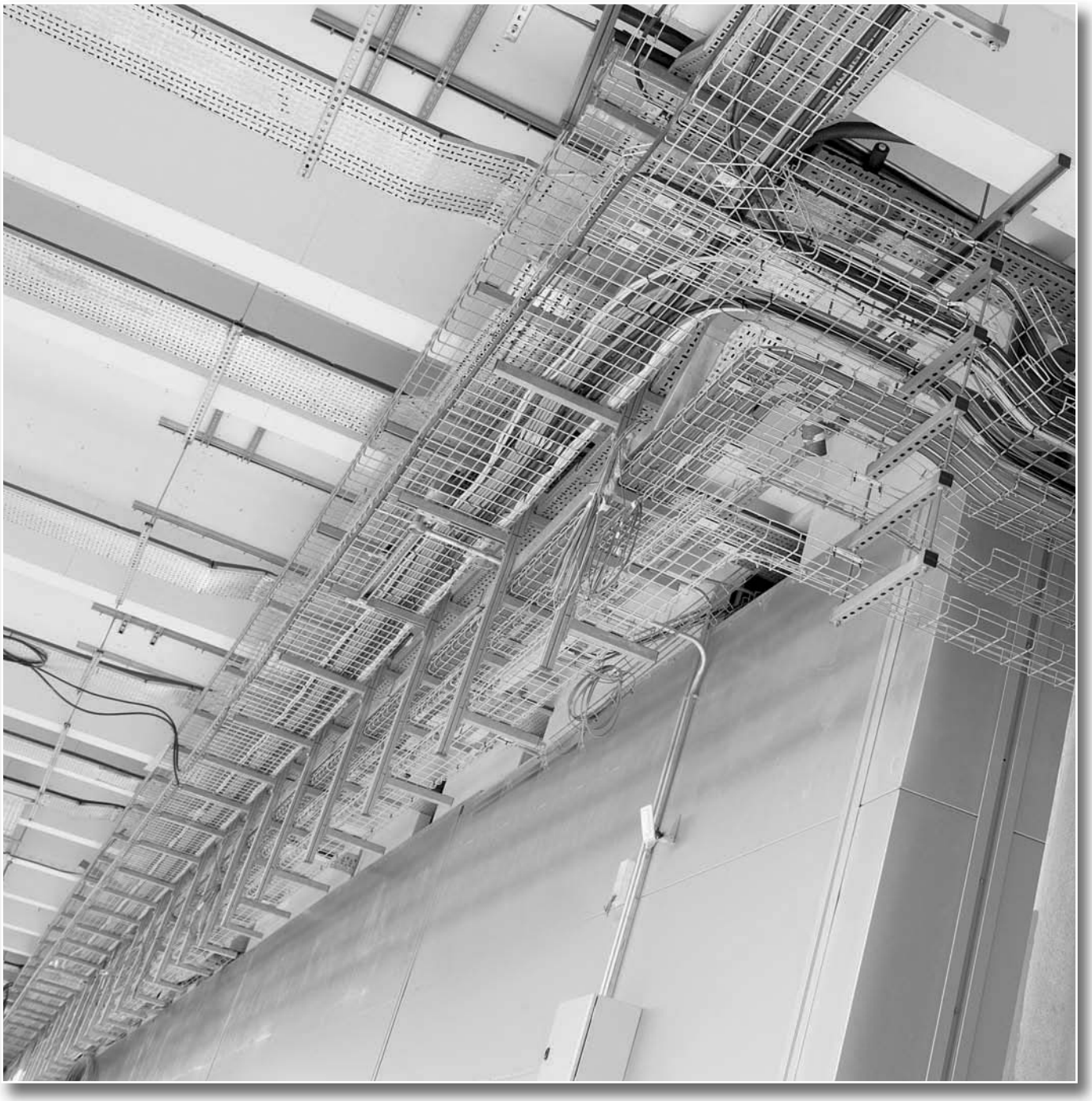







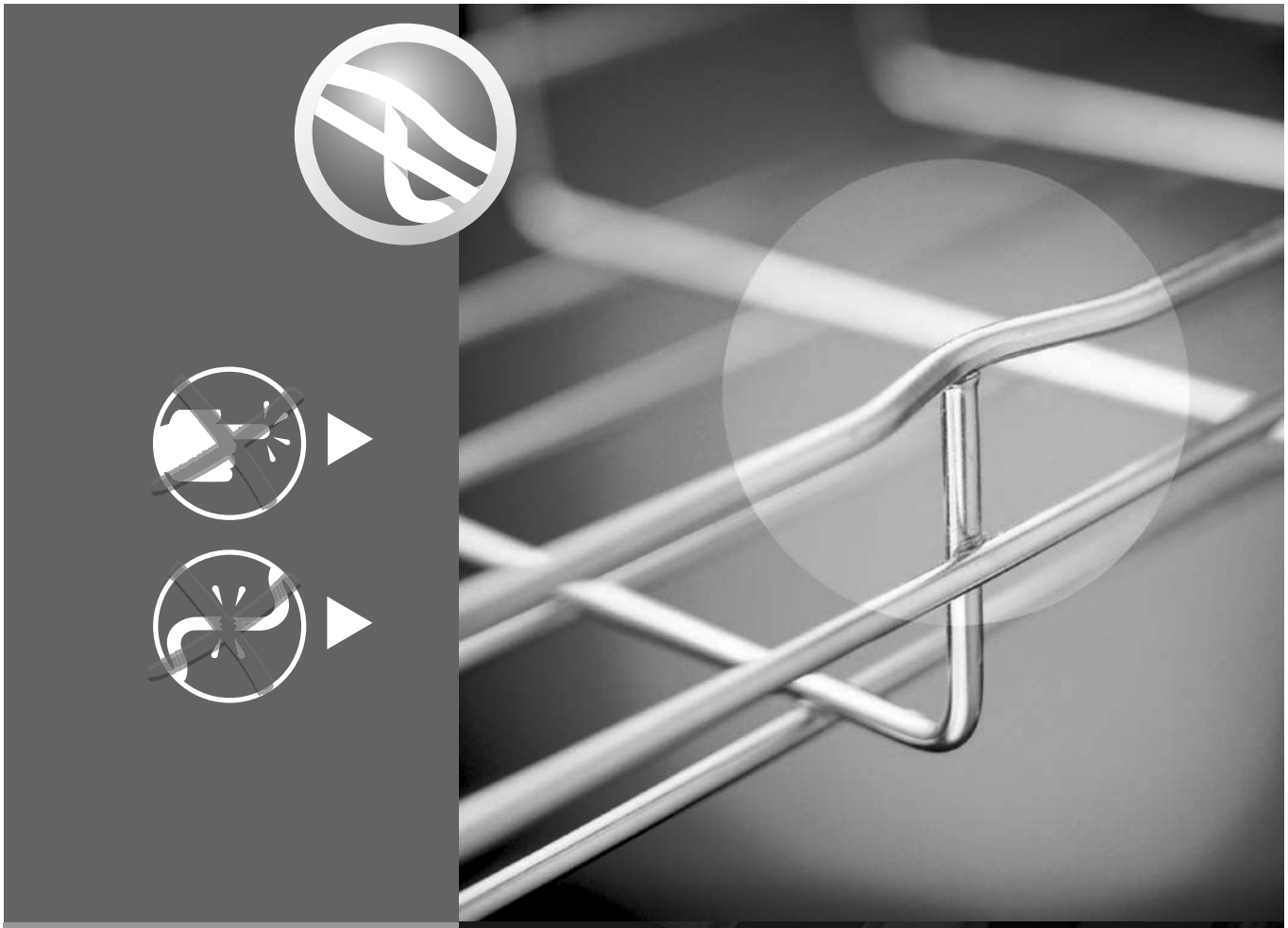

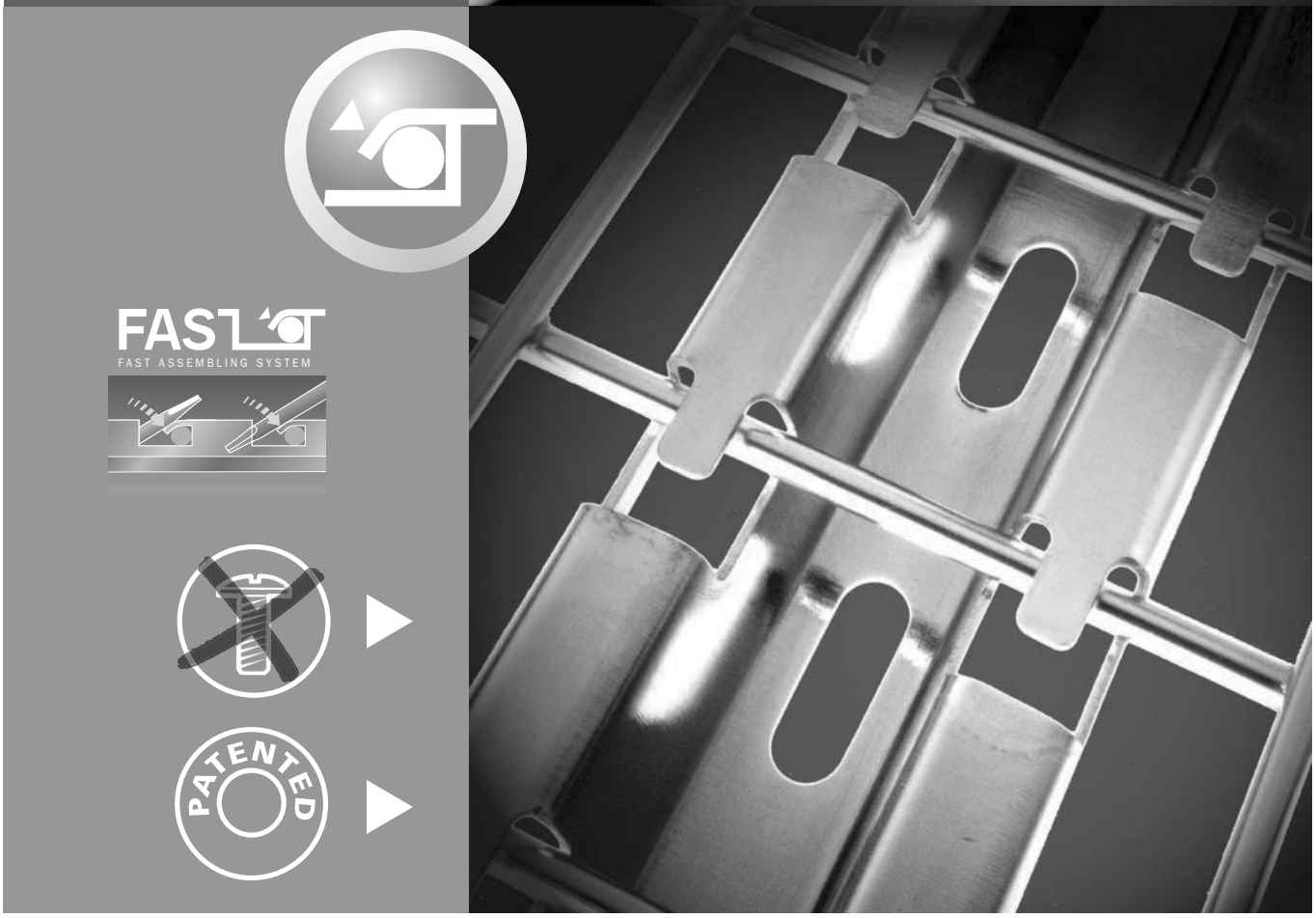
FAST
FAST ASSEMBLING SYSTEM
PATENTED

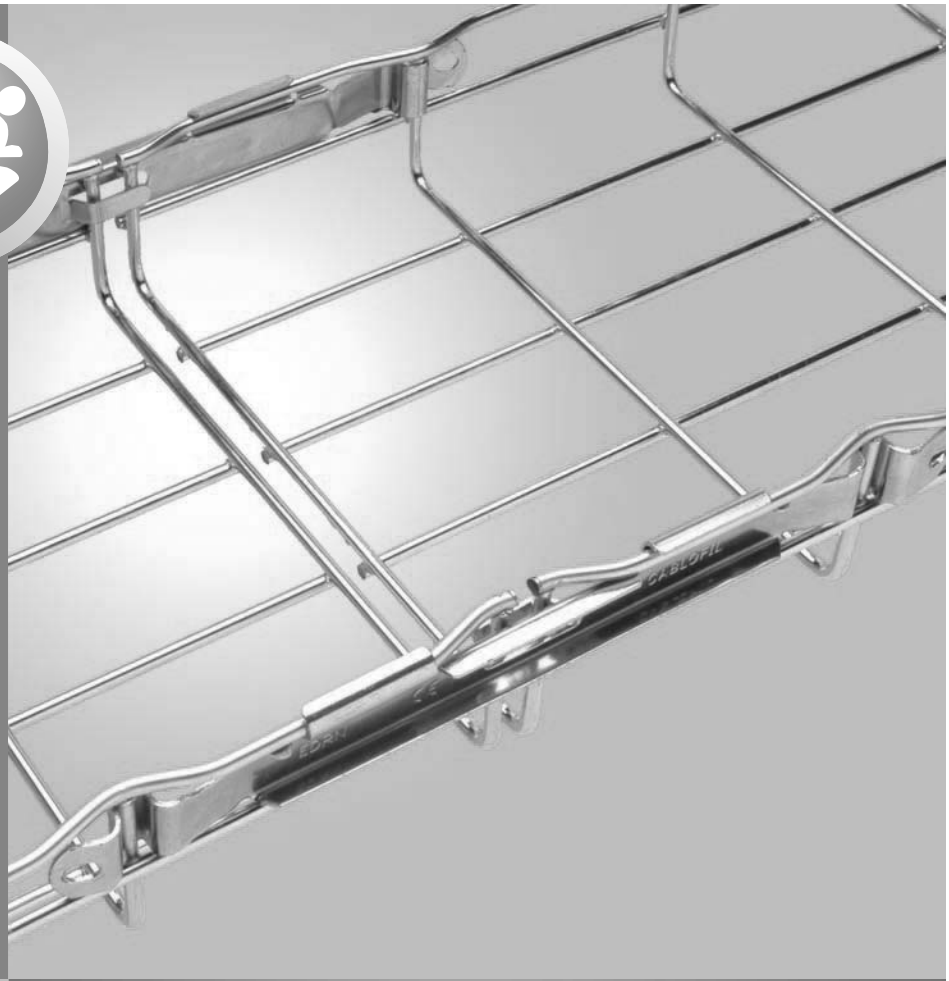

R<1mΩ

PATENTED

P1500
P2000

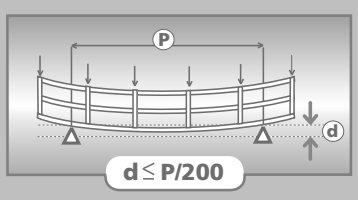

ISO 9001

DVE

IEC

DNV

E 90

ETL

ANCE

UL

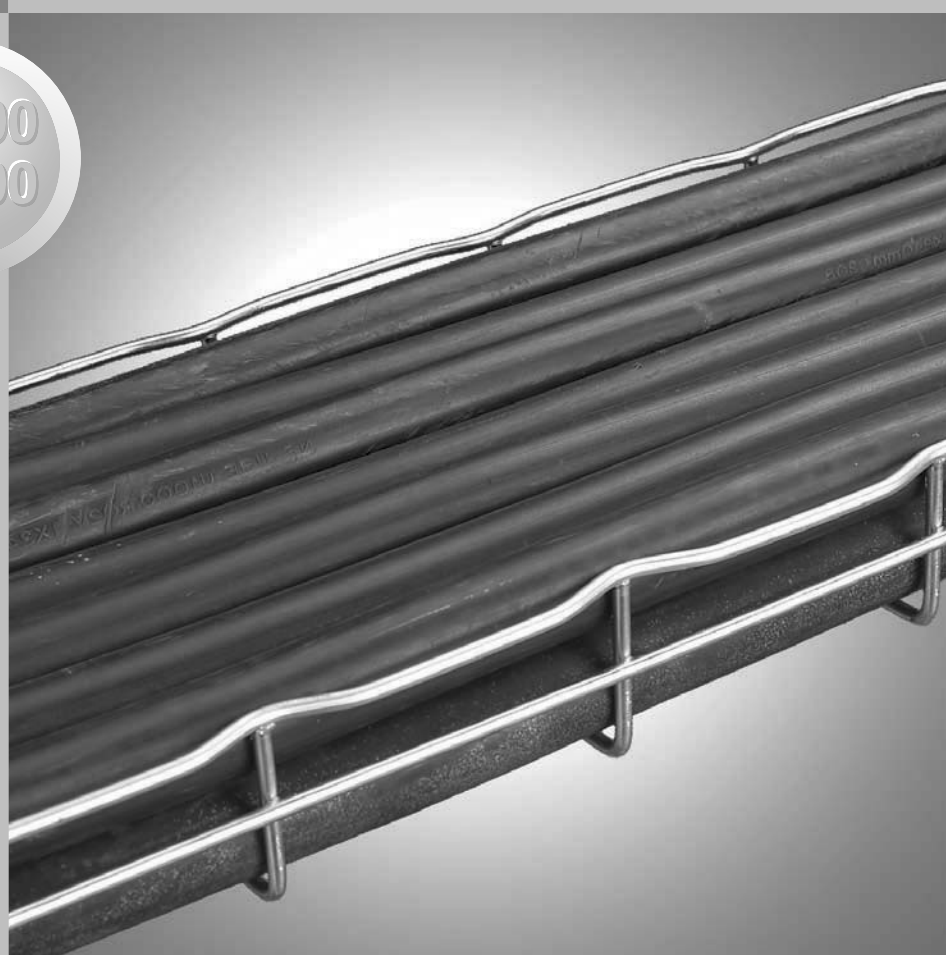

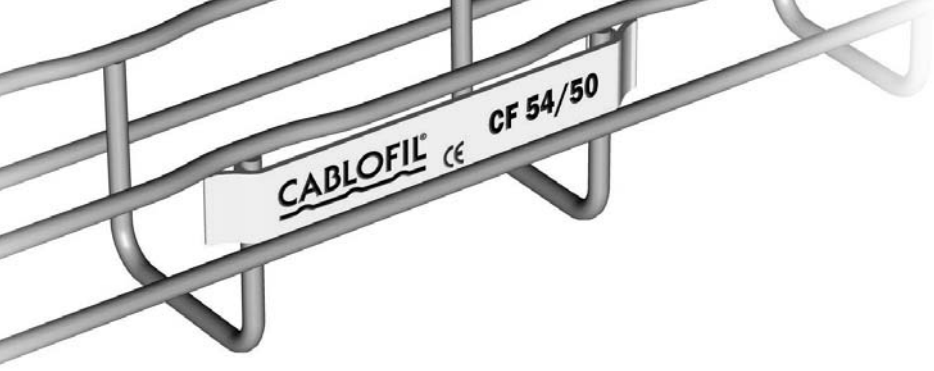

EZ ISO 20-81/82 NF/EN 12-329 DIN 50961	Electrozinc	Zincado electrolitico	Elektrolytisch verzinkt	Zingage électrolytique après fabrication	Электроли-тическая оцинковка	制造后电解镀锌	製造工程後に電解亜鉛メッキ	تزنيك إلكتروليتي بعد التصنيع
	Cynkowanie elektrolityczne	Elektrolytické zinkování	Elektrolytické pozinkovanie	Depunere de zinc electrolitica	Elektrolitikus cinkbevonat	Elektrolitsko cinkanje po izdelavi	Elektrolitsko cinkanje po izradbi	електролитно поцинковане след производството
GS NF/EN 10-327 DIN 50976	Continuous galvanisation	Galvanizado en contínuo	Verzinkung vor Fertigung	Galvanisation en continu	Холодная оцинковка зендзимир	连续式电镀	連続亜鉛メッキ	كلفنة بشكل مستمر
	Cynkowanie metodą Sędzimira	Kontinuální zinkování před vyrobou	Kontinuálne pozinkovanie pred vyrobou	Galvanizare continua	Hegesztés előtti galvanizálás	Neprestana galvanizacija	Neprestano galvaniziranje	непрекъснато поцинковане
GC NF/EN/ISO 1461	Hot dip Galvanisation	Galvanización en caliente	Feuerverzinkt	Galvanisation à chaud après fabrication	Горячая оцинковка	制造后热电镀	製造工程後に溶融亜鉛メッキ	كلفنة حارة بعد التصنيع
	Cynkowanie ogniowe	Žárové zinkování	Žiarové pozinkovanie	Galvanizare la cald dupa fabricatie	Tüzihorganyzás	Vroča galvanizacija po izdelavi	Vruće galvaniziranje po izradbi	топло поцинковане след производството
DC ≃ GC	zinc and aluminium protection	protección zinc más aluminio	Zink Aluminium beschichtung	protection zinc/aluminium	Защитное цинковое и алюминиевое покрытие	“达克罗”涂料，锌 铝保护层	亜鉛アルミ被覆	دكروميت، حماية زنك/ألمنيوم
	Ochronna warstwa cynkowo-aluminiowa	zinková a alumíniová ochranná vrstva,	zinková a alumíniová ochranná vrstva,	protectie zinc/aluminiu	Cink és aluminium védelem	Zaščita cink/aluminij	Zaštita cink/aluminij	Дакромет, защита цинк/алуминий
304L NF 10-088-2	Stainless steel 304L	Acero inoxidable 304L	V2A Stahlschlüssel 1-4301	Acier inoxydable 304L	Нержавеющая сталь 304L	不锈钢 304L	ステンレス鋼 304L	فولاذ غير قابل للصدأ 304L
	Stal nierdzewna 304L	Nerezavející ocel 304L	304L	Inox 304L	Rozsdamentes acél 304L	Nerjaveče jeklo 304L	Nehrđajući čelik 304L	Неръждаема стомана 304L
316L NF 10-088-2	Stainless steel 316L	Acero inoxidable 316L	V4A Supra NK Stahlschlüssel 1-4404	Acier inoxydable 316L	Нержавеющая сталь 316L	不锈钢 316L	ステンレス鋼 316L	فولاذ غير قابل للصدأ 316L
	Stal nierdzewna 316L	Nerezavející ocel 316L	316L	Inox 316L	Rozsdamentes acél 316L	Nerjaveče jeklo 316L	Nehrđajući čelik 316L	Неръждаема стомана 316L

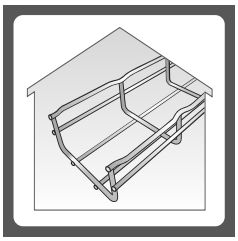
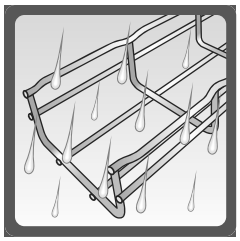
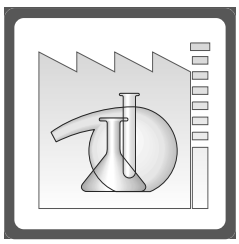
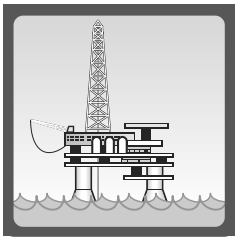
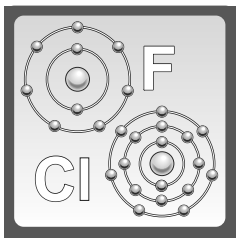

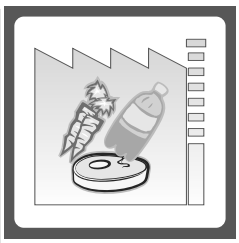

☺	😐				
☺	😐				
	☺	😐	😐		
	☺	😐	😐		
				😐	☺
		☺	☺	☺	☺

☺ Recommanded · Aconsejado · Empfehlenswert · Recommandé · Рекомендовано · 推荐使用 · 推奨 · يوصى به · Zalecane · Doporuceno · Doporuceno · Recomandat · Ajánlott · Priporočen · Preporučeno · Препоръчано

😐 Possible · Posible · möglich · Possible · Возможно · 可以使用 · 使用可能 · ممكن · Możliwe · Možné · Možné · Posibil · Lehetséges · Mogoč · Moguće · Възможно

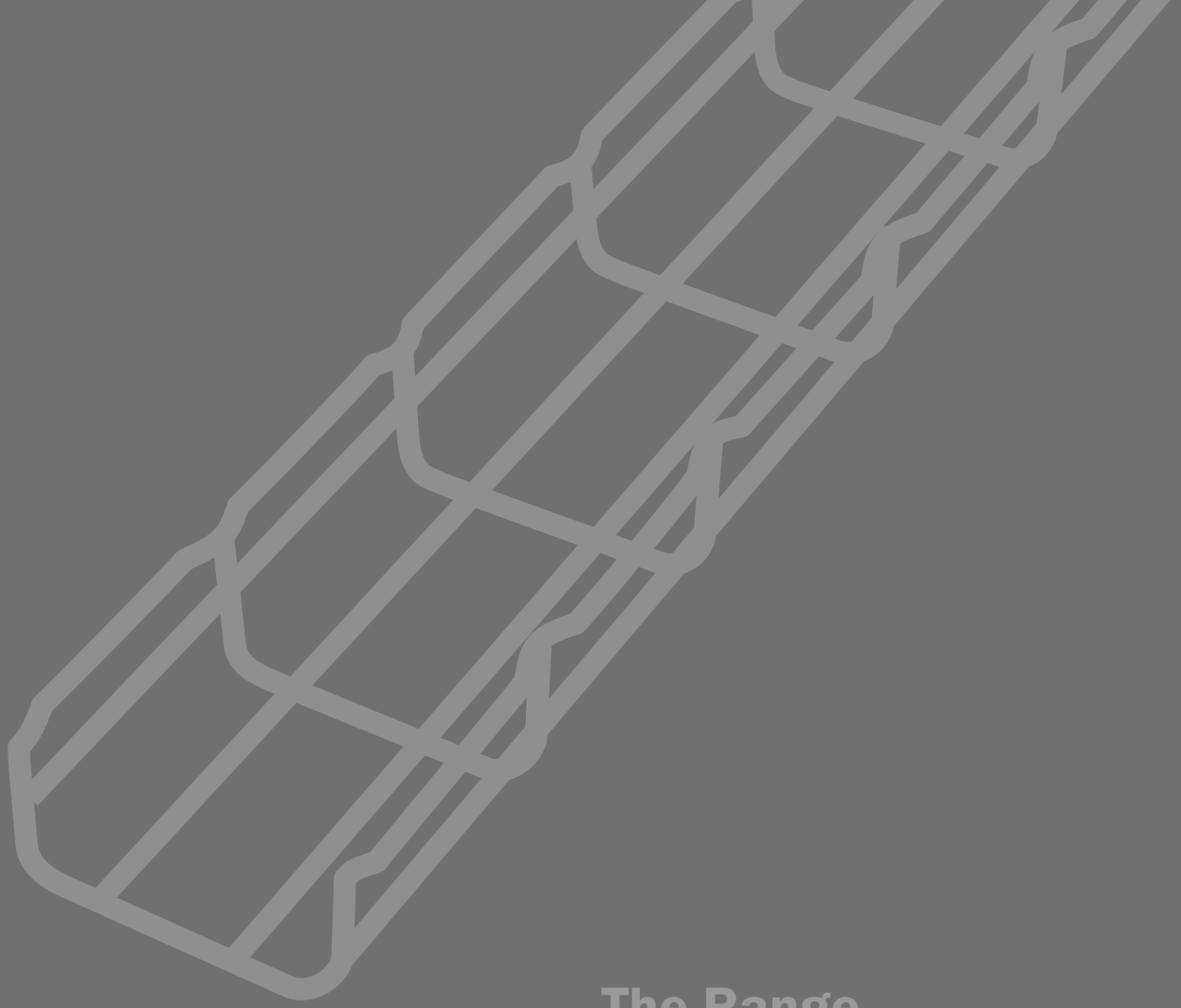

The Range
La Gama
Die Produktreihen
La Gamme
Продукция
产品系列
ケーブルトレイ
المجموعة
Gama
Výrobní program
kínálatunk
Gamà
Környezet
Prodajni program
Prodajni program
Гамата



FCF 54
CF 54

12

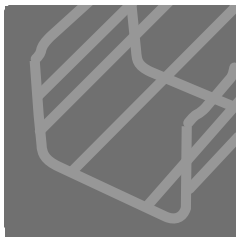

CF 105

14



CF 30

15



TXF 35
G-MINI

16

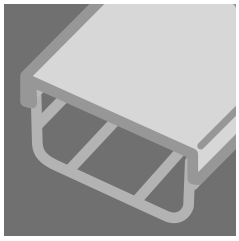

CP
COT

18

FCF 54 - FASCLIC 54 mm 50 → 200 mm 3m

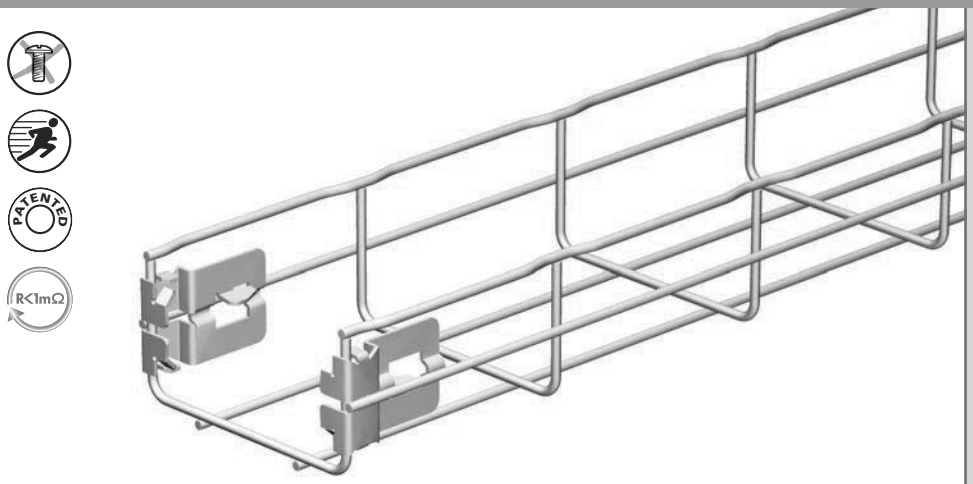

FCF 54/50
FCF 54/100
FCF 54/150
FCF 54/200

FCF 54

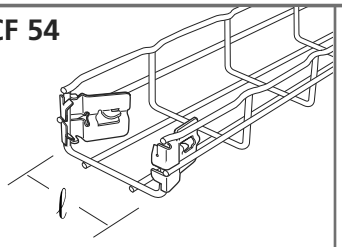

	mm	kg/m	EZ	GC	304L	316L
FCF 54/50	50	0,64	081 061	-	081 068	081 064
FCF 54/100	100	0,79	081 071	-	081 078	081 074
FCF 54/150	150	1,06	081 081	-	081 088	081 084
FCF 54/200	200	1,35	081 091	-	081 098	081 094

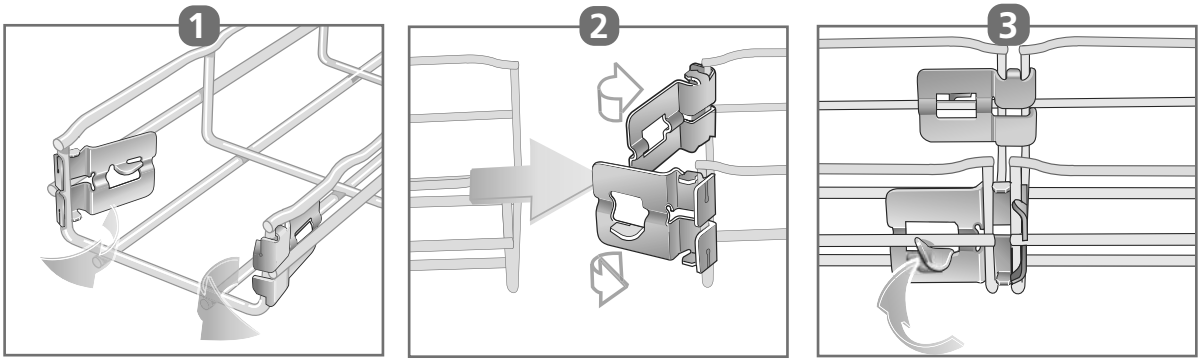

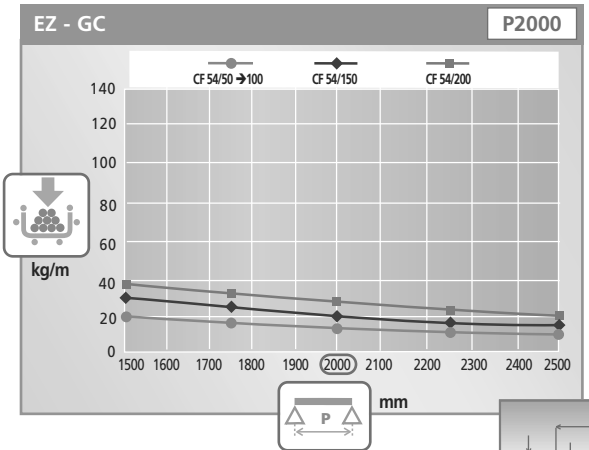

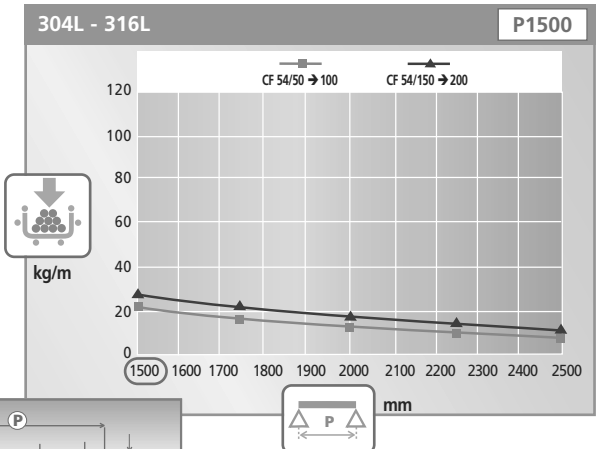

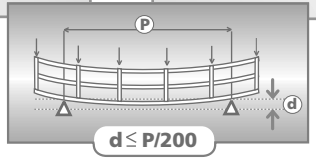

CF 54 54 mm 50 → 600 mm 3m

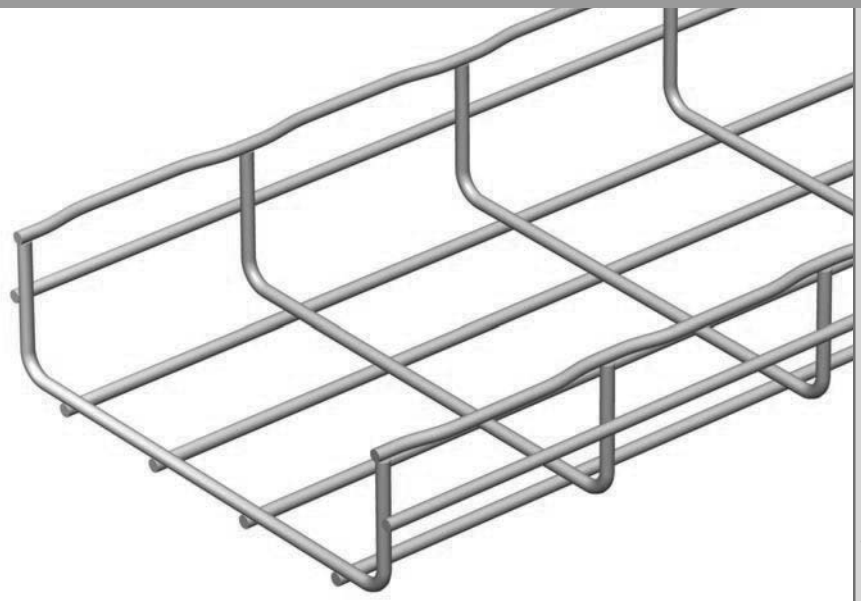

CF 54/50
CF 54/100
CF 54/150
CF 54/200
CF 54/300
CF 54/400
CF 54/450
CF 54/500
CF 54/600

CF 54

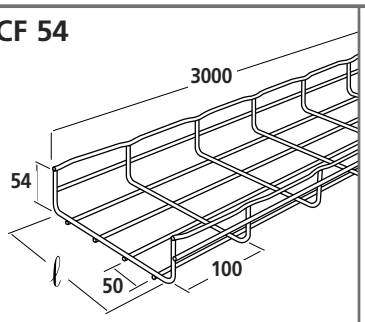

(mm)

	ℓ mm	kg/m	EZ	GC	304L	316L
CF 54/50	50	0,61	000 061	000 063	000 068	000 064
CF 54/100	100	0,76	000 071	000 073	000 078	000 074
CF 54/150	150	1,01	000 081	000 083	000 088	000 084
CF 54/200	200	1,32	000 091	000 093	000 098	000 094
CF 54/300	300	1,99	000 101	000 103	000 108	000 104
CF 54/400	400	2,97	000 201	000 203	000 208	000 204
CF 54/450	450	3,36	*000 251*	*000 253*	-	-
CF 54/500	500	3,37	000 301	000 303	000 308	000 304
CF 54/600	600	3,79	000 401	000 403	000 408	000 404

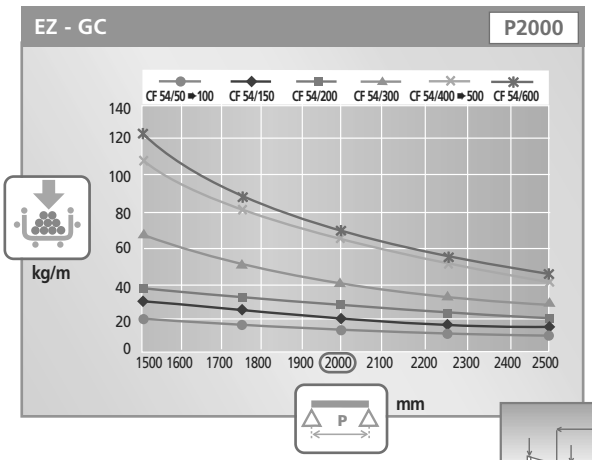

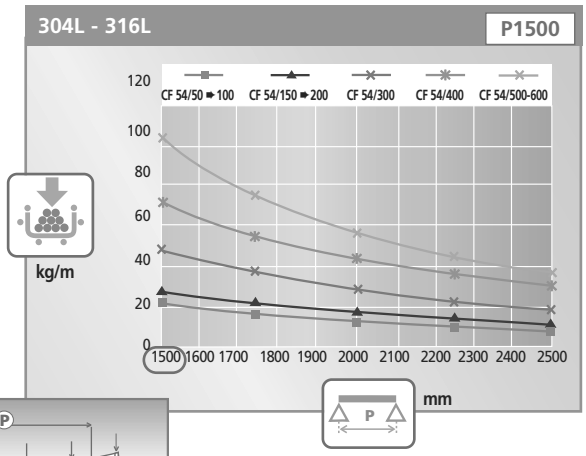

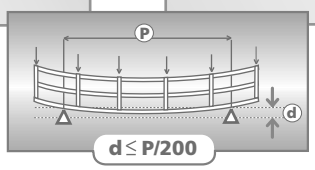

CF 105 105 mm 100 → 600 mm 3m

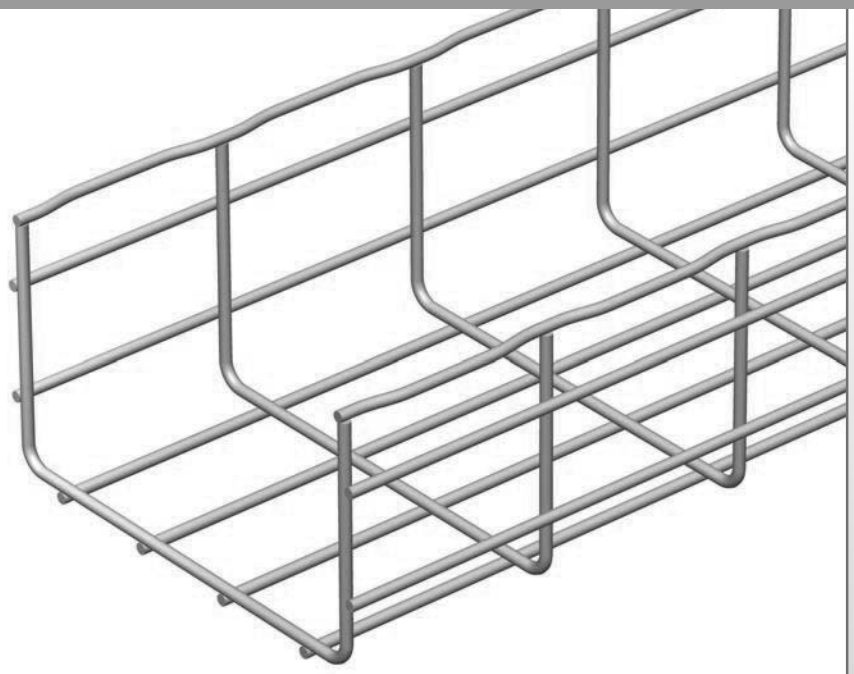

CF 105/100
CF 105/150
CF 105/200
CF 105/300
CF 105/400
CF 105/450
CF 105/500
CF 105/600

CF 105

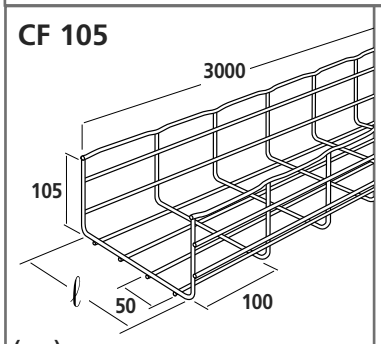

(mm)

	ℓ mm	kg/m	EZ	GC	304L	316L
CF 105/100	100	1,32	000 891	000 893	*000 898*	000 894
CF 105/150	150	1,69	000 901	000 903	*000 908*	000 904
CF 105/200	200	1,99	000 911	000 913	*000 918*	000 914
CF 105/300	300	2,96	000 921	000 923	*000 928*	000 924
CF 105/400	400	3,37	*000 931*	*000 933*	*000 938*	*000 934*
CF 105/500	500	3,78	000 941	000 943	*000 948*	000 944
CF 105/600	600	4,19	001 031	001 033	*001 038*	001 034

EZ - GC P2000

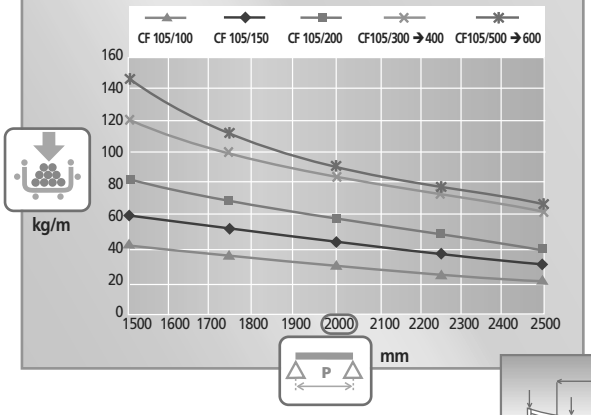

304L - 316L P1500

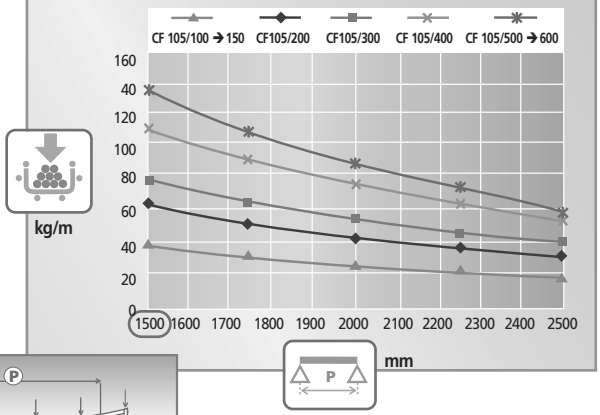

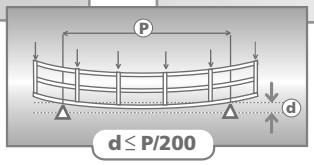

CF 30 30 mm 50 → 300 mm 3m

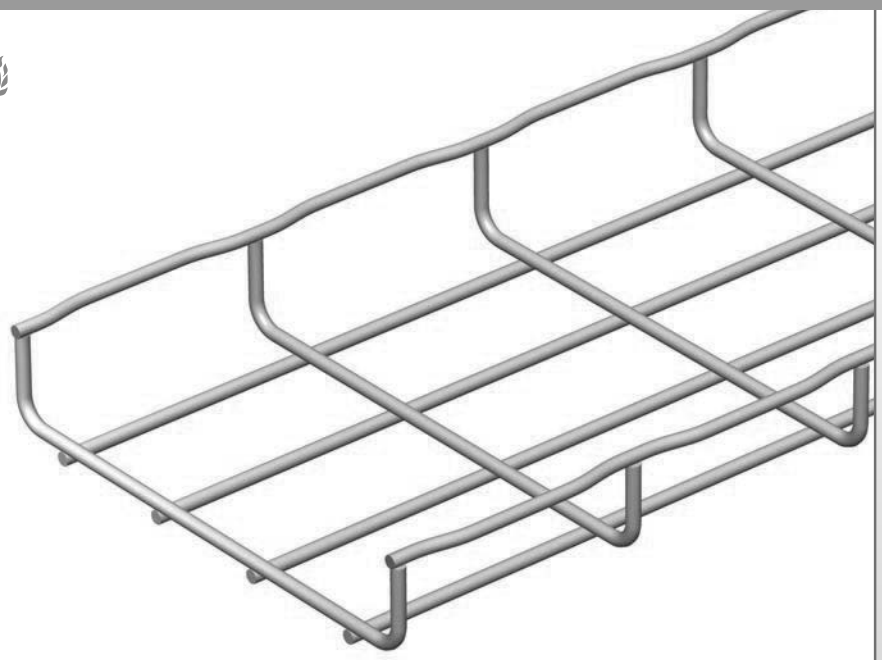

CF 30/50
CF 30/100
CF 30/150
CF 30/200
CF 30/300

CF 30

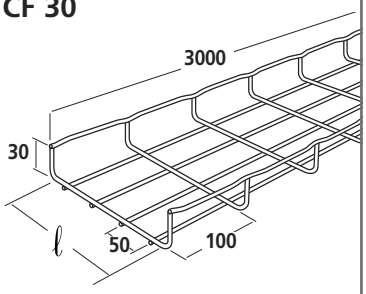

(mm)

	ℓ mm	kg/m	EZ	GC	304L	316L
CF 30/50*	50	0,38	000 011	000 013	*000 018*	000 014
CF 30/100	100	0,52	000 021	000 023	*000 028*	000 024
CF 30/150	150	0,67	000 031	000 033	*000 038*	000 034
CF 30/200	200	0,92	000 041	000 043	*000 048*	000 044
CF 30/300	300	1,37	000 051	000 053	*000 058*	000 054

*

EZ - GC P1500

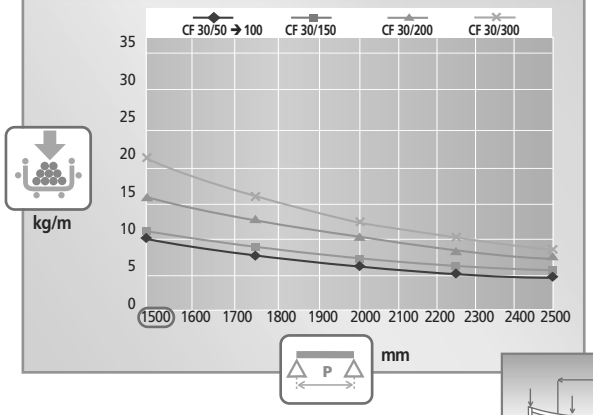

304L - 316L P1500

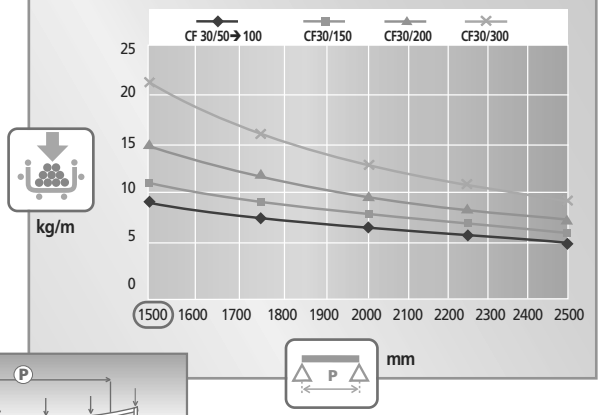

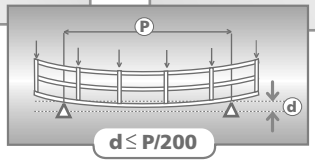

TXF 35 35 mm 35 mm 3m

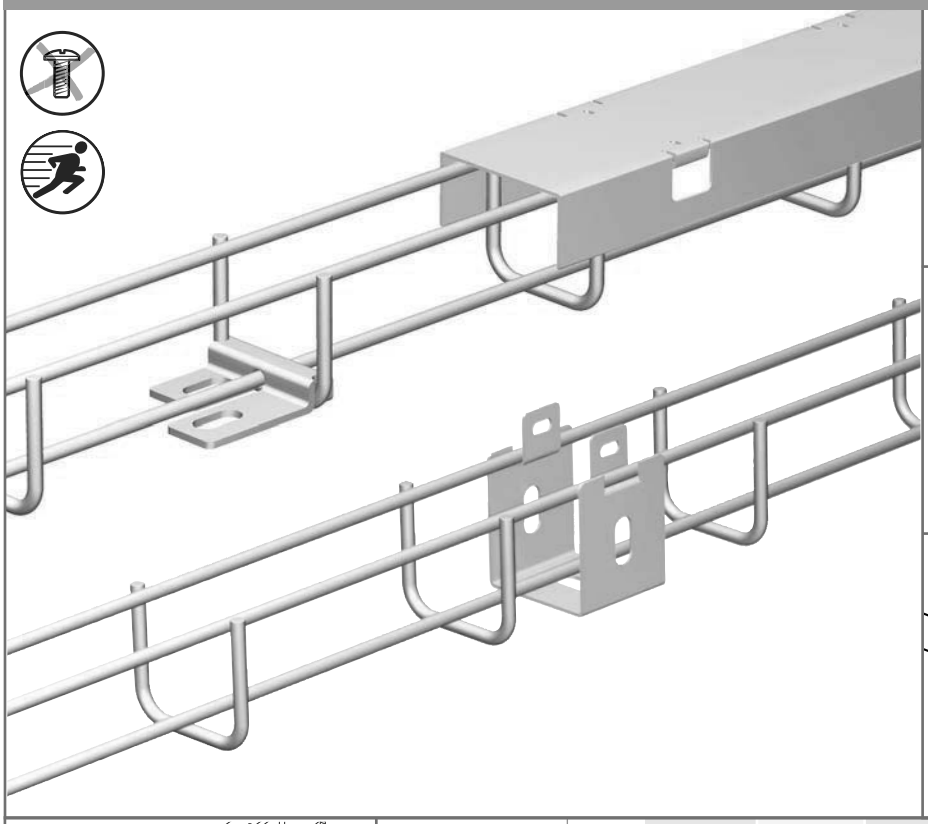

FTX

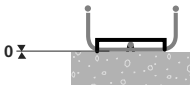

UC35

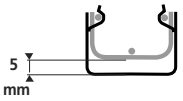

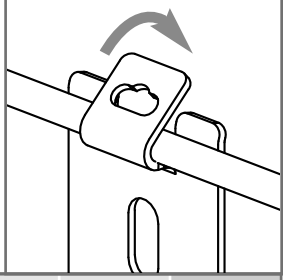

		kg/m	GS	EZ	GC	304L	316L
TXF 35 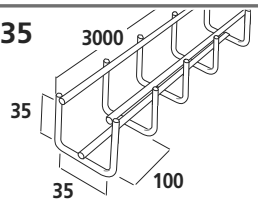 (mm)	TXF 35	0,53	-	755 001	755 003	755 008	755 004
CP35 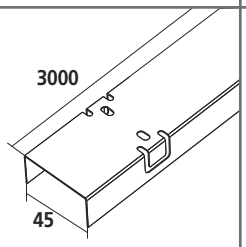 (mm)	CP 35	0,41	755 100	-	755 103	-	755 104
UC 35 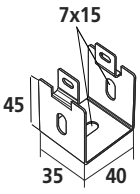 (mm)	UC 35	-	586 160	-	586 163	-	586 164
FTX 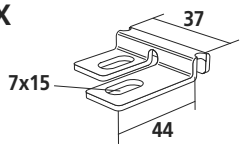 (mm)	FTX	-	586 180	-	586 183	-	586 184

G-MINI 50 mm 50 mm 3m

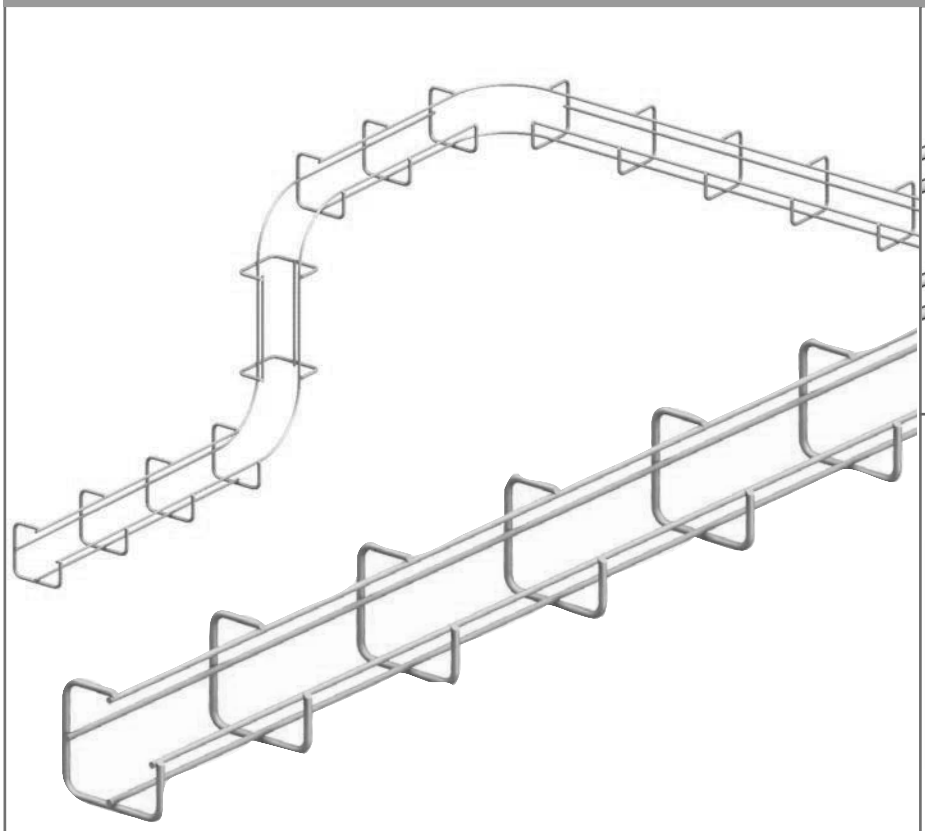

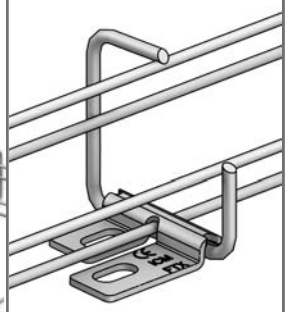

G-MINI → FTX

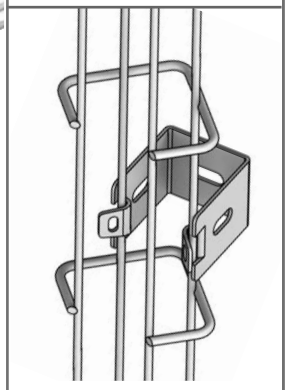

G-MINI → UC35

		kg/m	GS	EZ	GC	304L	316L
G-MINI 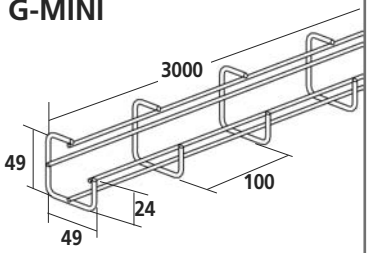 (mm)	G-MINI	0,40	-	430 111	-	-	430 114
UC 35 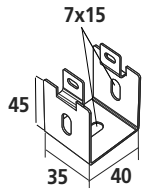 (mm)	UC 35	-	586 160	-	586 163	-	586 164
FTX 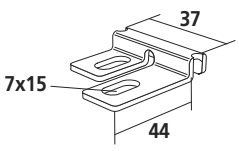 (mm)	FTX	-	586 180	-	DC 586 183	-	586 184

COT CF30 - CF54 - CF105 100 → 600 mm

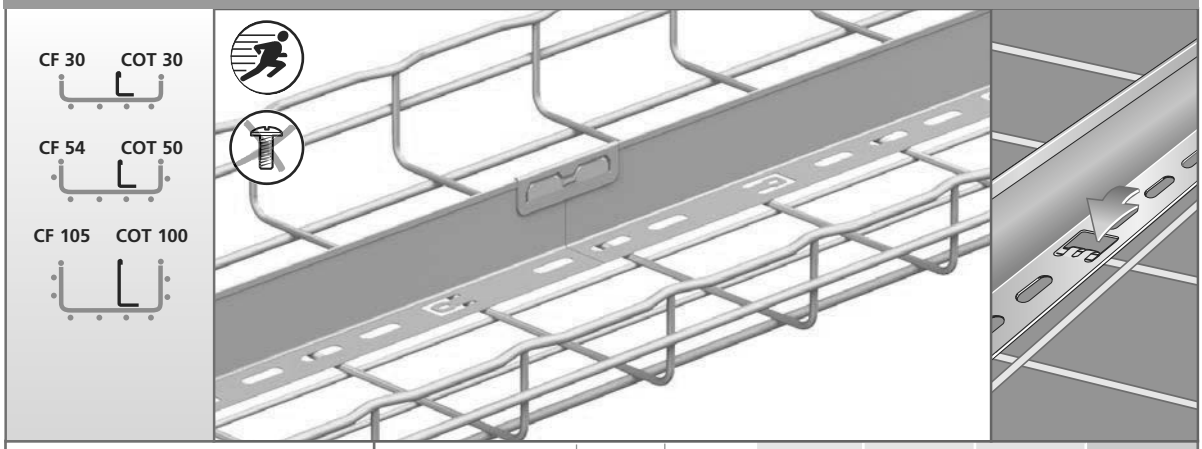

COT

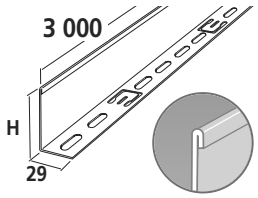

	H mm	kg/m	GS	GC	304L	316L
COT 30	24	0,3	923 010	923 013	-	923 014
COT 50	48	0,5	923 020	923 023	-	923 024
COT 100	96	0,9	923 040	923 043	-	923 044

COT J

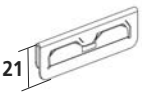

	H mm	kg/m	GS	GC	304L	316L
COT J	-	-	923 050	-	-	923 054

COTFIL CF30 - CF54 - CF105 100 → 600 mm

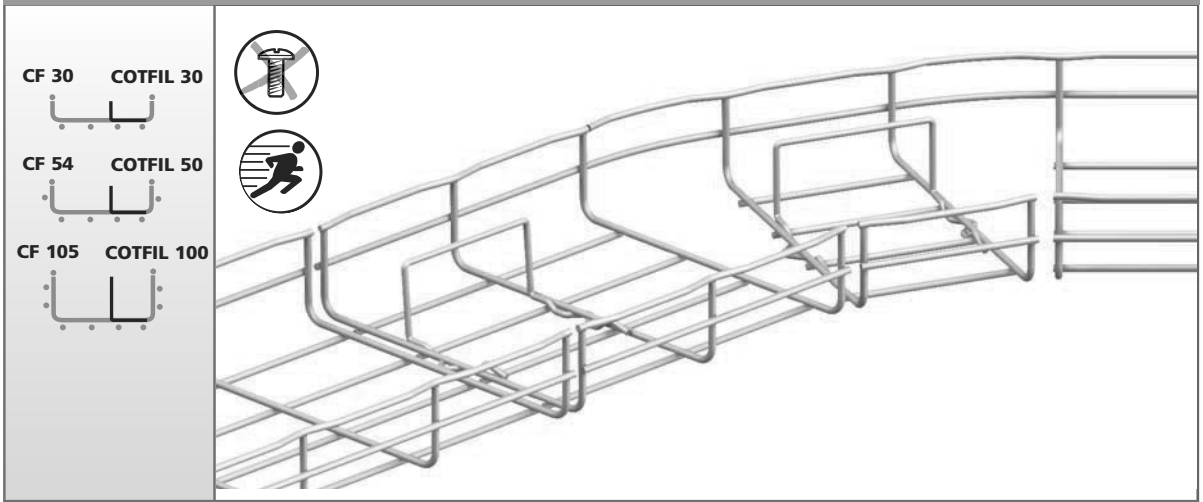

COTFIL

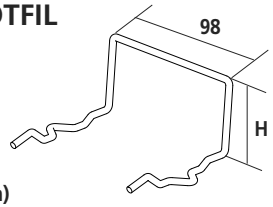

	H mm	EZ	GC	304L	316L
COTFIL 30	24	586 711	-	586 718	-
COTFIL 50	44	586 721	-	586 728	-
COTFIL 100	94	586 741	-	586 748	-

CP CF30 - CF54 - CF105 50 → 600 mm

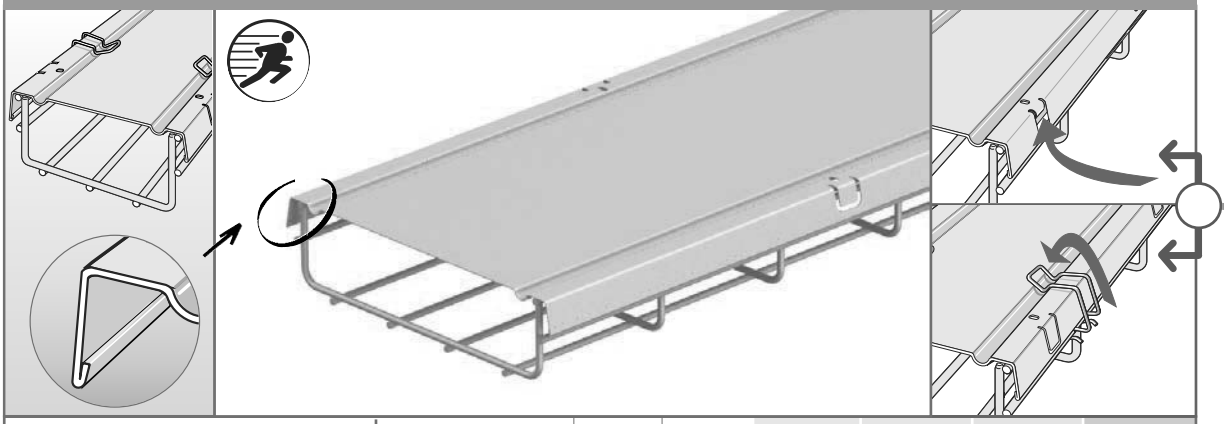

CP

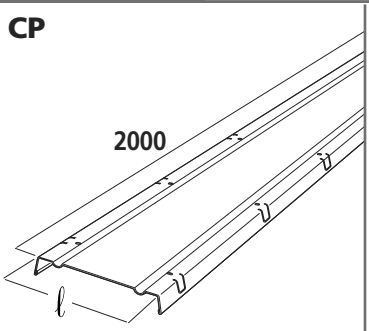

(mm)

	l mm	kg/m	GS	GC	304L	316L
CP 50	71	0,4	646 010	646 013	646 018	646 014
CP 100	121	0,7	646 020	646 023	-	646 024
CP 150	171	1,1	646 030	646 033	-	646 034
CP 200	221	1,4	646 040	646 043	-	646 044
CP 300	322	2,0	646 050	646 053	-	646 054
CP 400	425	3,5	646 060	646 063	-	646 064
CP 450	475	3,4	646 090	646 093	-	-
CP 500	525	4,3	646 070	646 073	-	646 074
CP 600	625	5,0	646 080	646 083	-	646 084

CLIP CF30 - CF54 - CF105 50 → 600 mm

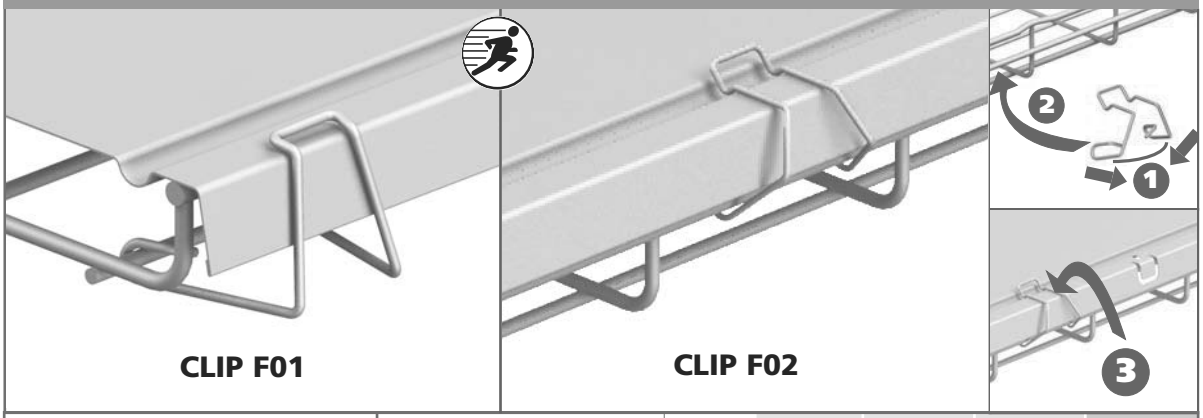

CLIP F01

CLIP F02

			GS	GC	304L	316L
CLIP F01 → CF 30	CLIP F01	25	646 220	-	-	646 224
CLIP F02 → CF 54 CF 105	CLIP F02	25	646 200	-	-	646 204

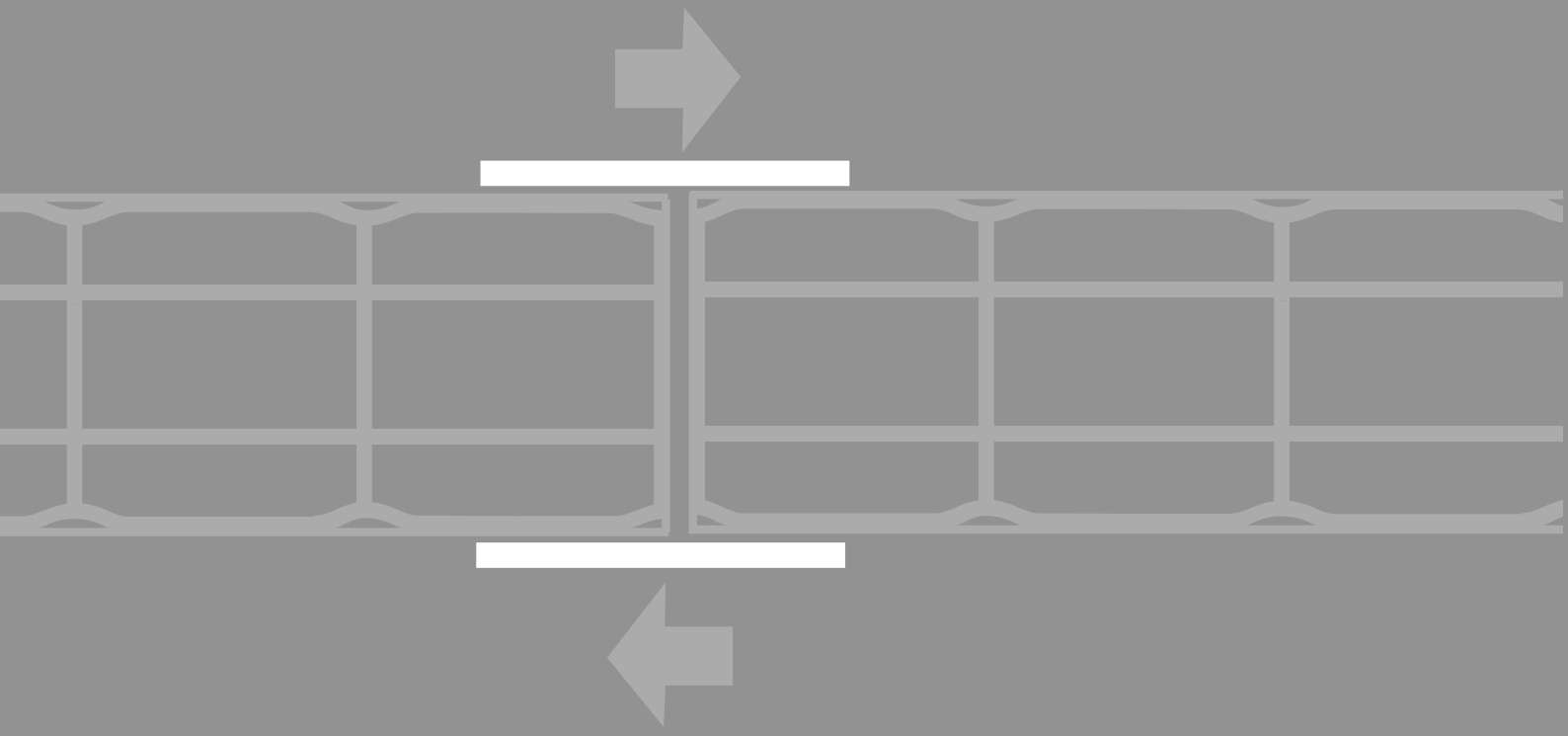

Couplers
Uniónes
Verbinder
Eclissages
Соединители
连接件
カプラー
وصلات تثبيت
Łączniki
Spojky
Spojky
Înnâdire
Összekötők
Spojnice
Spajanje spojnicama
Кабелни канали и закрепване

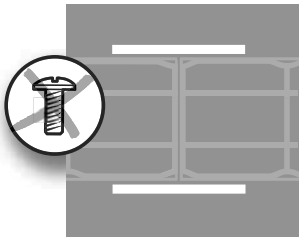

22

FAST COUPLERS
UNIONES RÁPIDAS
SCHNELLVERBINDER
ECLISSAGE RAPIDE
БЫСТРОЕ СОЕДИНЕНИЕ
快速连接件
スピード・カプラー
وصل سريع
SZYBKI MONTAŻ
RYCHLOSPOJKY
RÝCHLOSPOJKY
ECLISARE RAPIDA
GYORS ÖSSZEKÖTÉS
HITRE SPOJNICE
BRZO SPAJANJE SPOJNICAMA
БЪРЗО КАБЕЛНО ЗАКРЕПВАНЕ

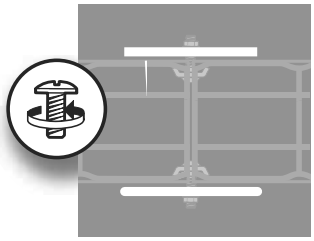

26

BOLTED COUPLERS
UNIONES CON TORMILLOS
VERBINDUNG MIT SCHRAUBEN
ECLISSAGE BOULONNÉ
СОЕДИНЕНИЕ БОЛТАМИ
螺栓连接件
ボルト締めカプラー
وصل مثبت بحزقة
POŁĄCZENIE ŚRUBOWE
ŠROUBOVANÉ SPOJKY
SKRUTKOVANÉ (SKRUTKOVÉ) SPOJKY
ECLISARE CU SURUBURI
CSAVAROS ÖSSZEKÖTÉS
SPOJNICE, PRITRJENE S SVORNIKI
SPAJANJE SPOJNICA VIJCIMA
КАБЕЛНО ЗАКРЕПВАНЕ С БОЛТОВЕ

AUTOCLIC CF30 - CF54 - CF105 50 → 600 mm

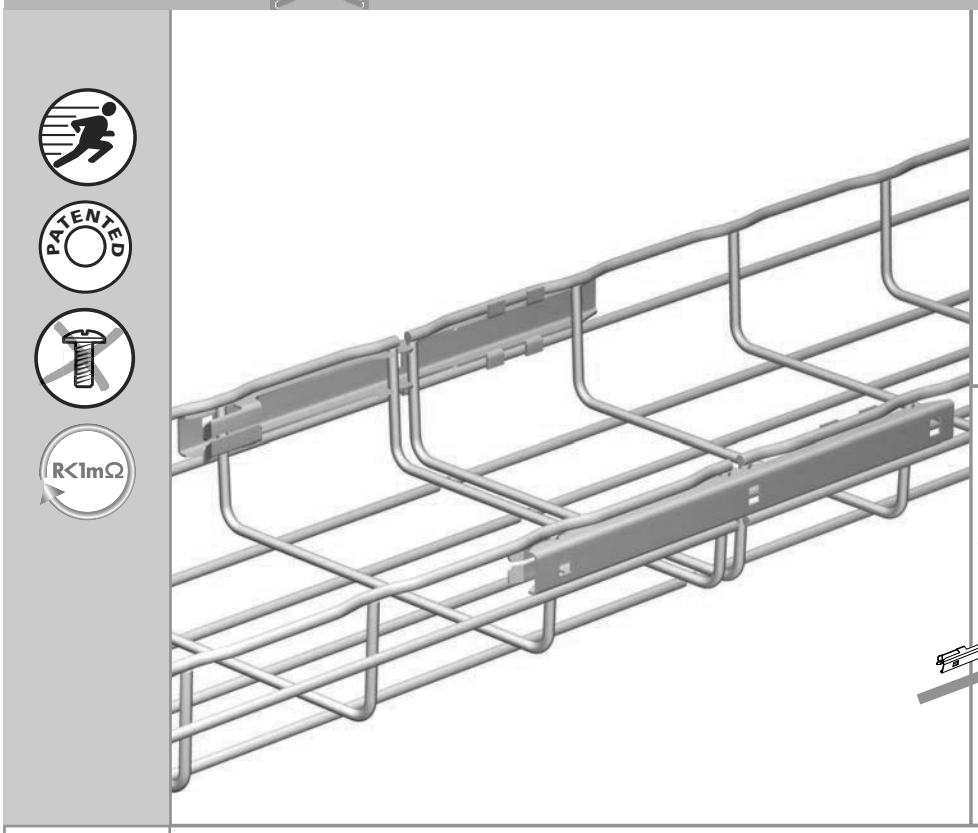

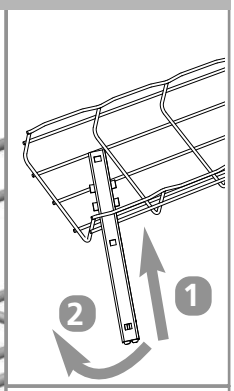

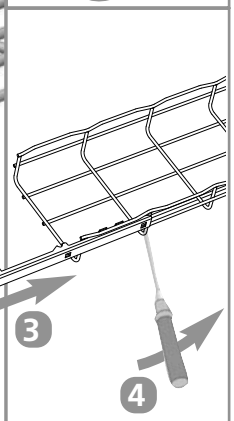

A = 

B = 

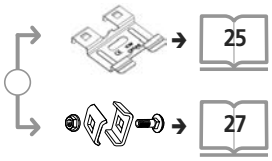

mm	50		100		150 / 200		300		400 → 500		600	
	A	B	A	B	A	B	A	B	A	B	A	B
CF54	2	0	2	0	2	0	2	1	2	2	2	3
CF105			2	0	2	1	2	2	😐	😐	😐	😐

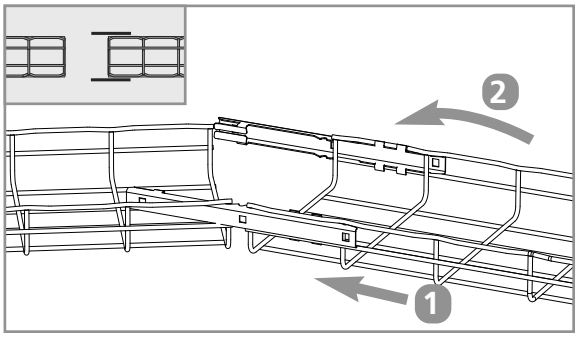

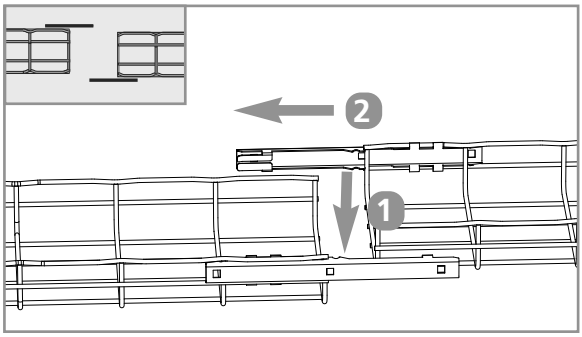

AUTOCLIC			GS	GC	304L	316L
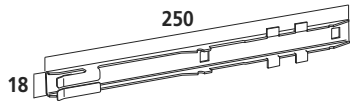 (mm)	AUTOCLIC	50	558 280	558 283	558 288	558 284

EDRN CF30 - CF54 - CF105 50 → 600 mm

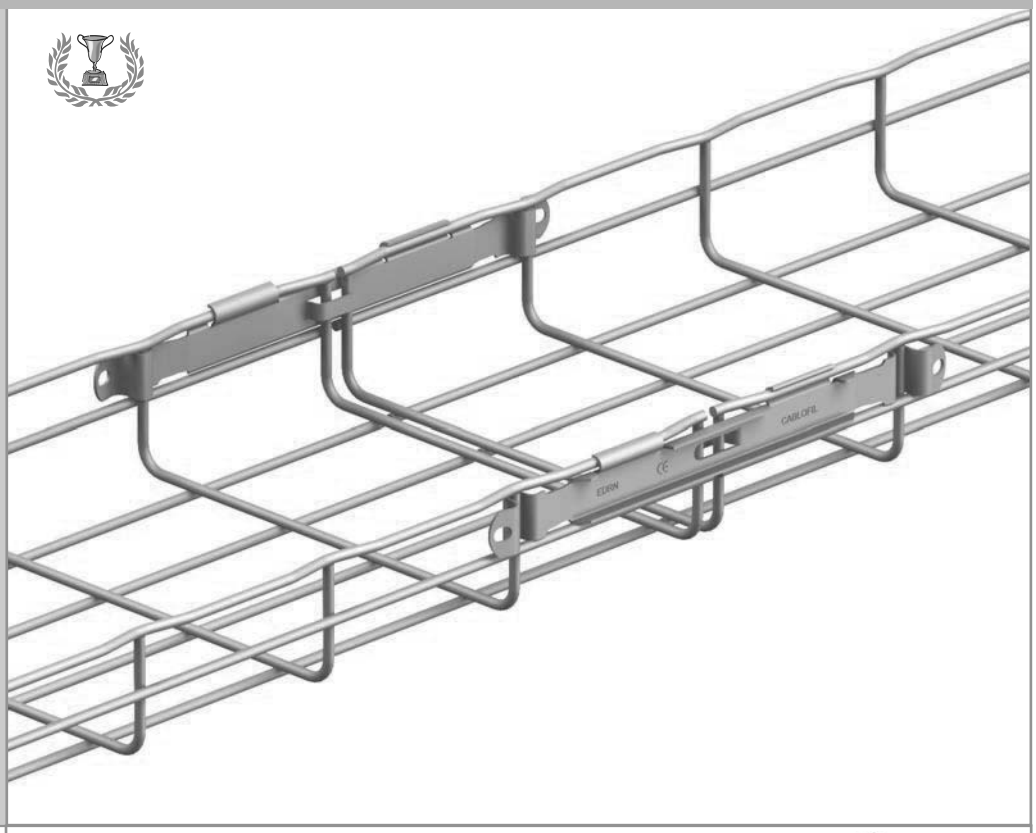

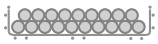

A = 

B = 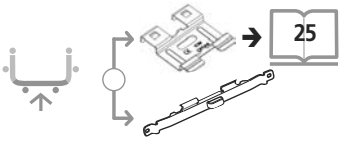

mm	50 / 100		150		200		300		400 / 450		500		600	
	A	B	A	B	A	B	A	B	A	B	A	B	A	B
CF30	2	0	2	0	2	1	2	1						
CF54	2	0	2	1	2	1	2	1	2	2	2	2	2	3
CF105	2	1	2	1	2	1	2	2	2	3	2	3	2	3

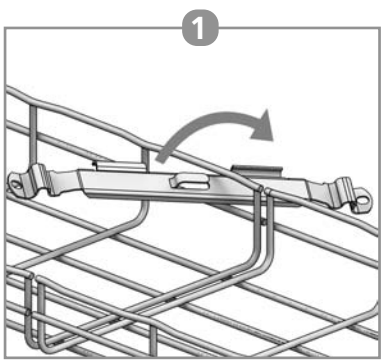

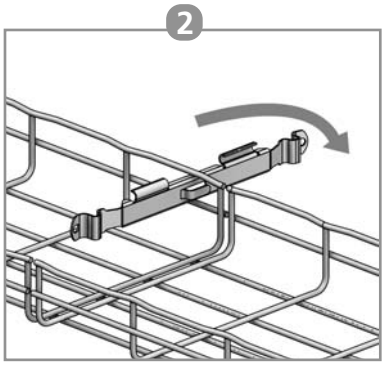

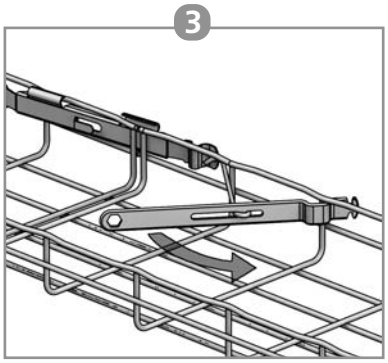

EDRN

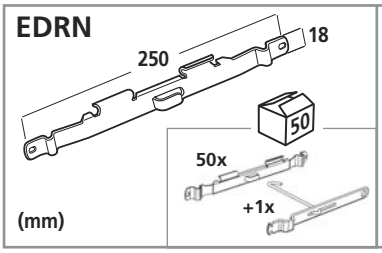

(mm)

		EZ	DC	304L	316L
EDRN	50	558 241	558 247	-	558 244

EDS CF30 - CF54 - CF105 50 → 600 mm

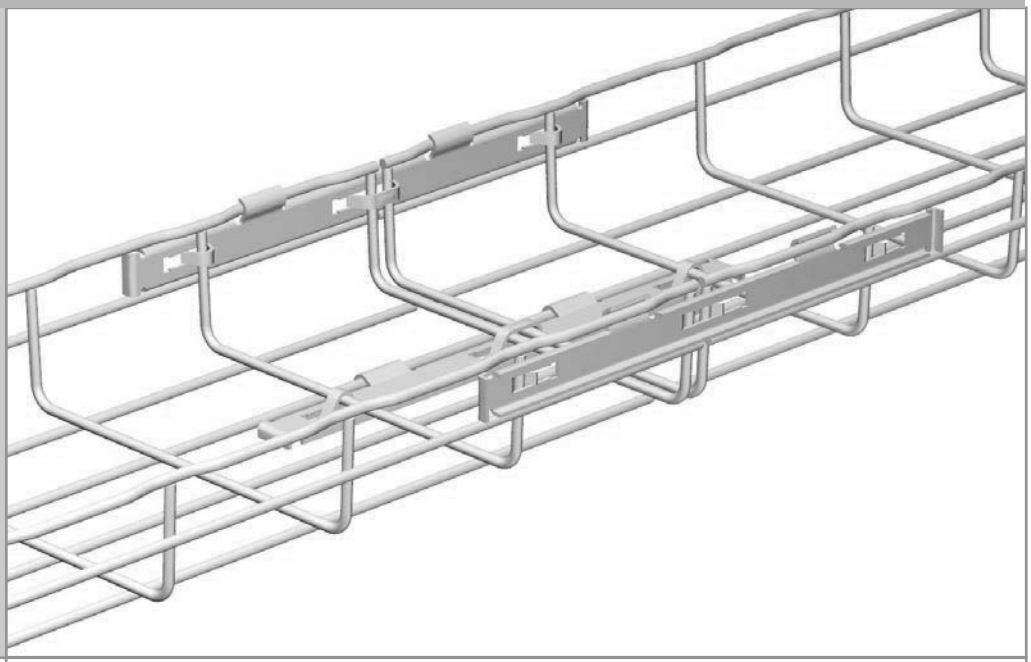

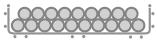

A = 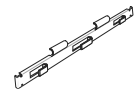

B = 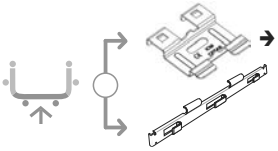

25

mm	50 / 100		150		200		300		400 → 500		600	
	A	B	A	B	A	B	A	B	A	B	A	B
CF30	2	0	2	0	2	1	2	1				
CF54	2	0	2	1	2	1	2	1	2	2	2	2
CF105	2	1	2	1	2	1	2	2	2	3	2	3

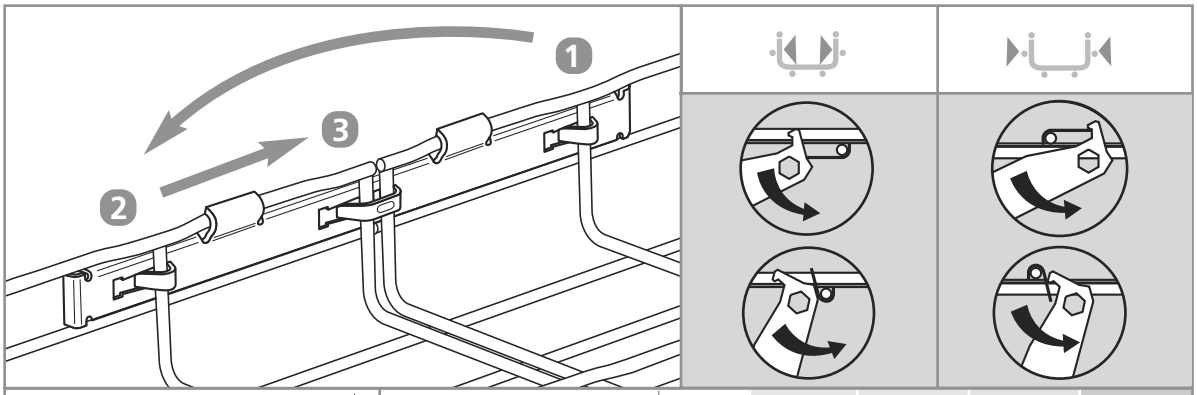

EDS

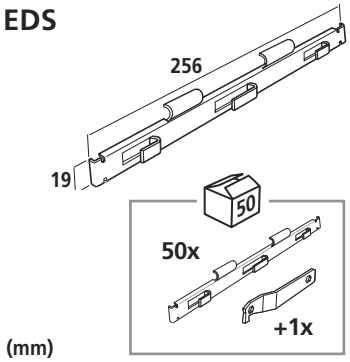

(mm)

		GS	GC	304L	316L
EDS	50	*558 270*	*558 273*	558 278	*558 274*

CEFAS CF30 - CF54 - CF105 100 → 600 mm

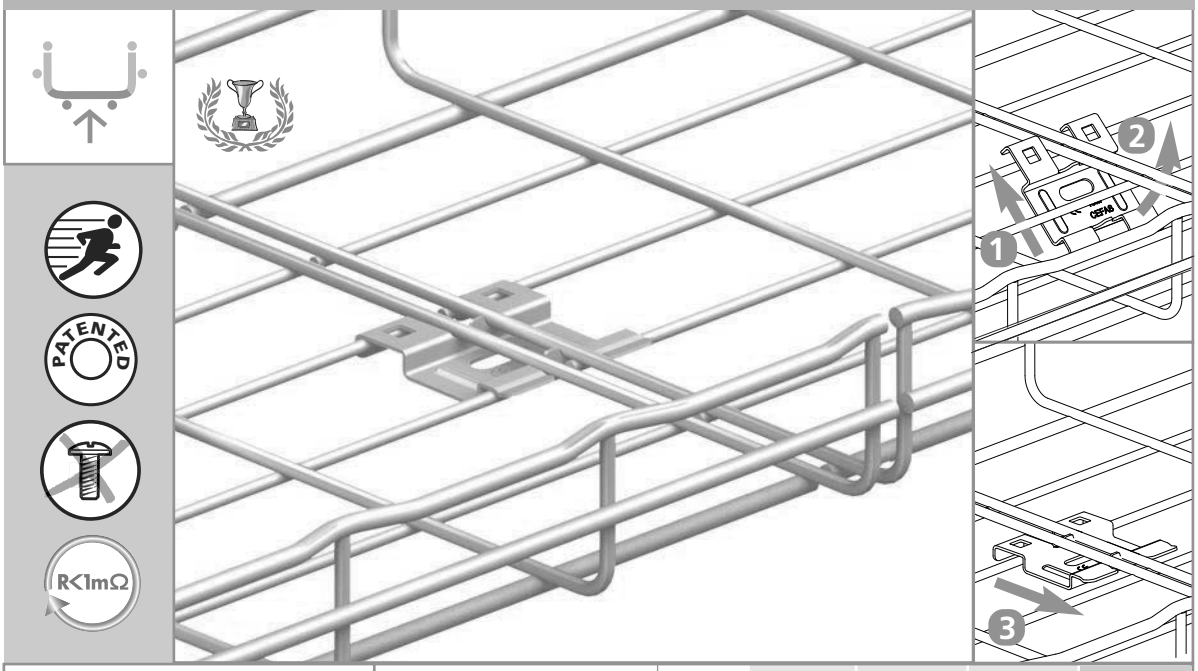

CEFAS		GS	DC	304L	316L
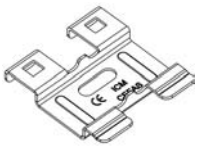	50	558 410	558 417	-	558 414
(mm)	CEFAS				

FASLOCK CF30 - CF54 - CF105 100 → 600 mm

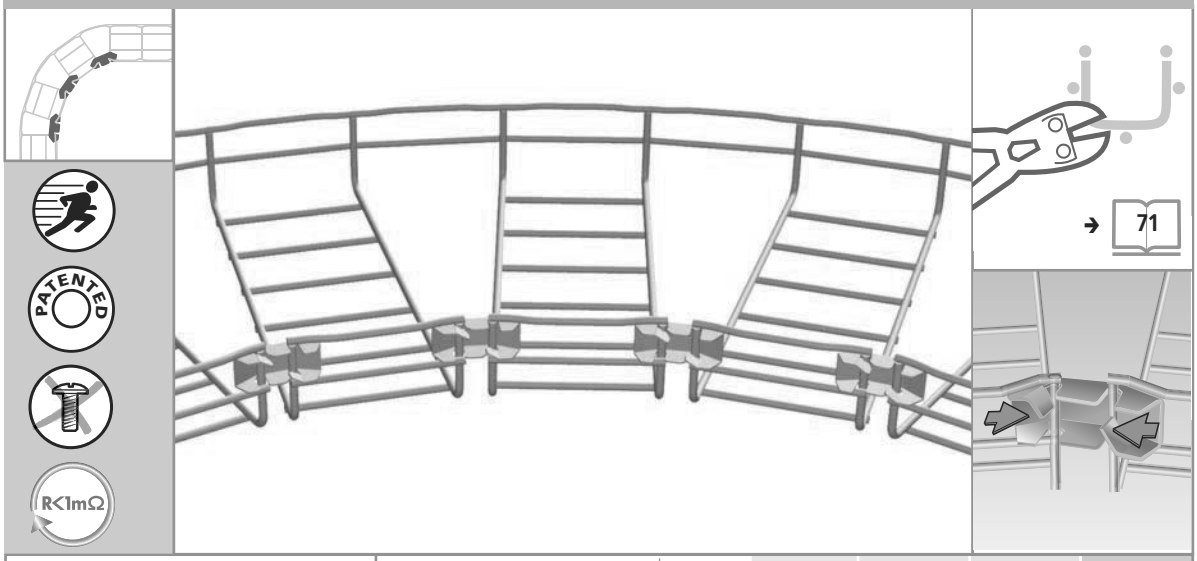

FASLOCK S → 100 → 200 mm FASLOCK XL → 300 → 600 mm		GS	DC	304L	316L
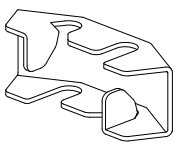	25	558 340	558 347	-	558 344
(mm) FASLOCK S	25	558 320	558 327	-	558 324
FASLOCK XL					

ED 275 CF30 - CF54 - CF105 50 → 600 mm

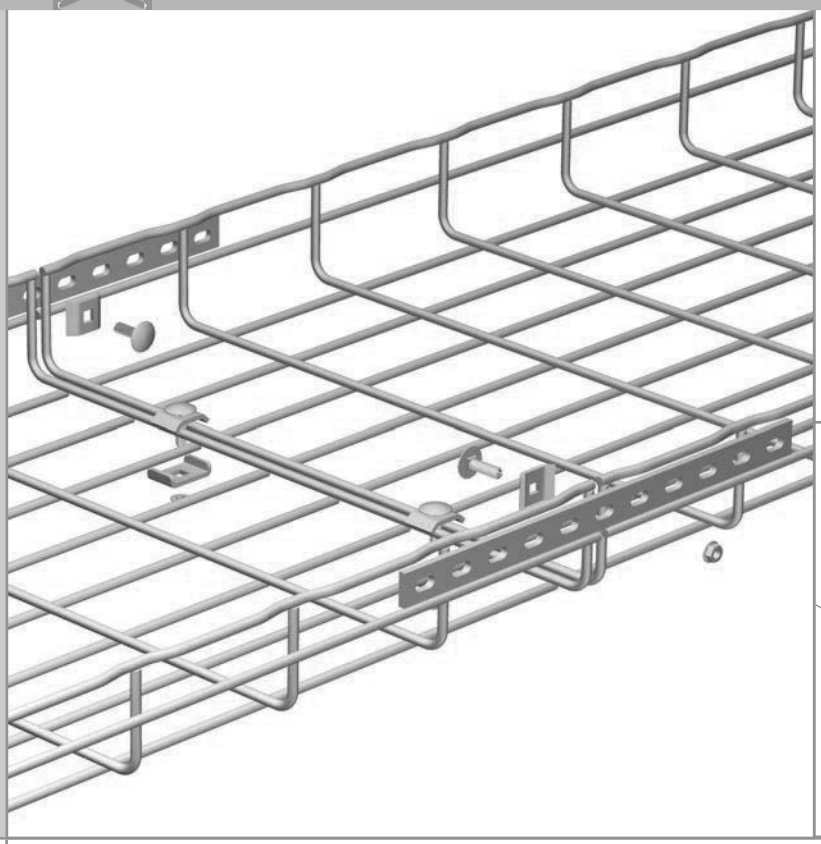

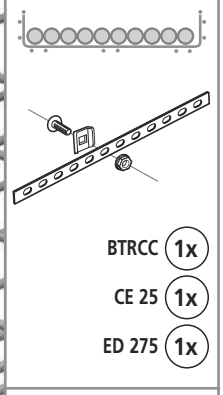

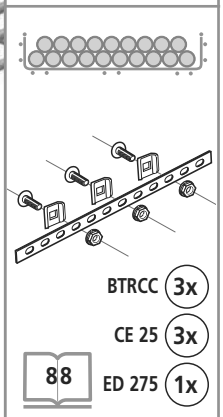

A = B =

mm	50 / 100		150		200		300		400 → 450		500		600	
	A	B	A	B	A	B	A	B	A	B	A	B	A	B
CF54	2	0	2	1	2	1	2	1	2	2	2	2	2	3
CF105	2	1	2	1	2	1	2	2	2	3	2	3	2	3

ED 275

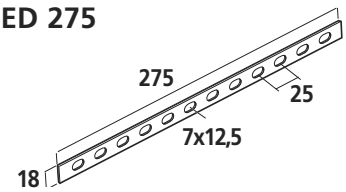



BTRCC CE 25

(mm)

		EZ	GC	304L	316L
ED 275	50	558 221	558 223	558 228	558 224
			DC		
BTRCC 6x20	100	801 011	801 017	801 018	801 014
CE 25	50	558 011	558 013	558 018	558 014



CE 25 - CE 30 CF30 - CF54 - CF105 50 → 600 mm

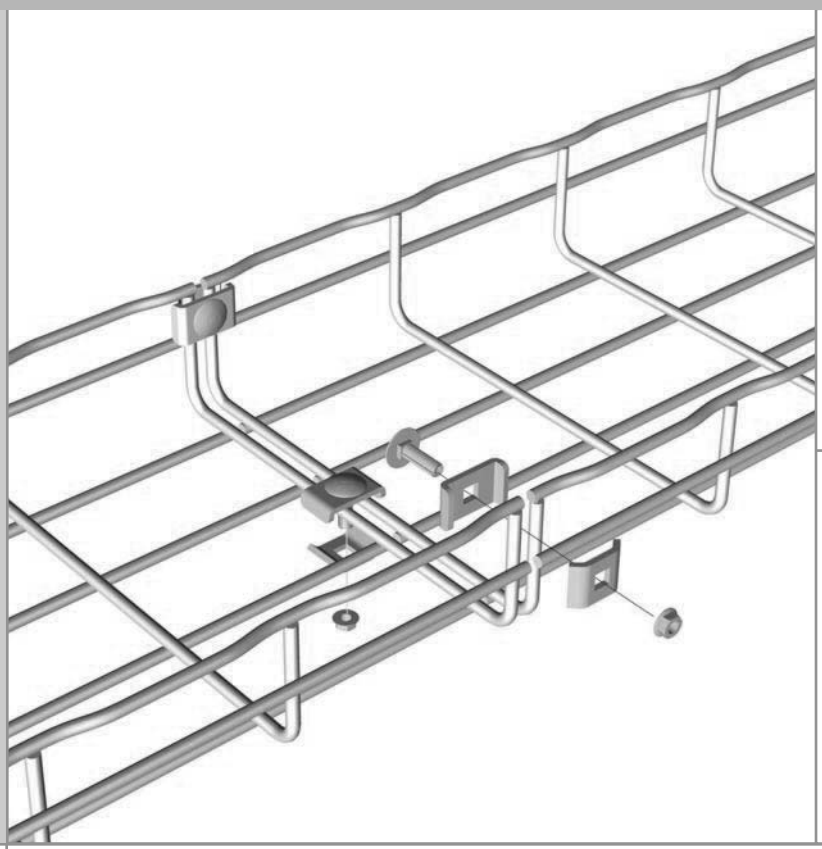

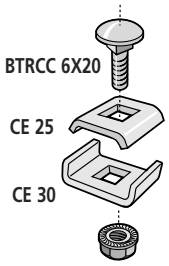

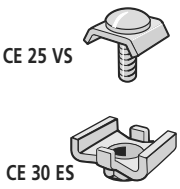

88

A = B =

mm	50		100 / 150		150		200		300		400 → 450		500		600	
	A	B	A	B	A	B	A	B	A	B	A	B	A	B	A	B
CF30 - CF54	2	0	2	1	2	1	2	1	2	2	2	2	2	2	2	3
CF105			2	1	2	1	2	1	2	2	2	3	2	3	2	3

CE 25 - CE 30 - BTRCC

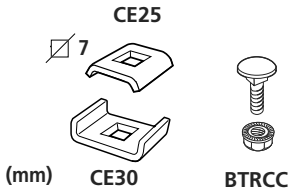

		EZ	DC	304L	316L
CE 25	50	558 011	558 013	558 018	558 014
CE 30	50	558 041	558 043	558 048	558 044
BTRCC 6x20	100	801 011	801 017	801 018	801 014
KITASSTR = CE25+CE30+BTRCC	50	558 081	558 087	-	-

CE 25 VS - CE 30 ES



CE 25 VS	50	*558 021*	*558 027*	-	-
CE 30 ES	50	*558 031*	*558 037*	-	-
KITASSVS = CE25VS+CE30ES	50	558 071	-	-	-

CE 25 VS - CE 30 - EEC6

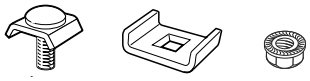

KITINOX	50	-	-	-	558 954



Wall mounting
Instalación mural
Wandbefestigung
Pose murale
Настенный монтаж
墙面安装
壁面取付
تركيب على الحائط
Mocowanie do ściany
Instalace na zed’
Inštalácia na stenu
Fixare pe perete
Fali szerelés
Stenska namestitev
Zidno postavljanje
Закрепване на стена

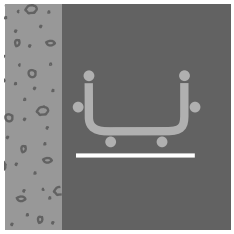

30

LIGHT DUTY
CARGAS LIGERAS
LEICHTE BELASTUNG
CHARGES LEGERES
СЛАБАЯ НАГРУЗКА
轻承载力
荷重小
حمولات خفيفة
LEKKIE ZAWIESZENIA
LÉHKÉ ZATÍŽENÍ
ĽAHKÉ ZAŤAŽENIE
ELEMENTE USOARE
KIS TEHERBÍRÁSÚ
LAHKE OBREMENITVE
LAGANA OPTEREĆENJA
ЛЕКИ ТОВАРИ

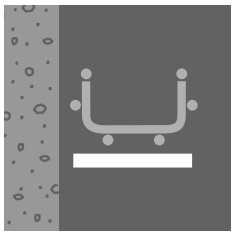

32

MEDIUM DUTY
CARGAS MEDIAS
MITTLERE BELASTUNG
CHARGES MOYENNES
СРЕДНЯЯ НАГРУЗКА
中度承载力
荷重中
حمولات متوسطة
ŚREDNIA WYTRZYMAŁOŚĆ
STŘEDNÍ ZATÍŽENÍ
STREDNÉ ZAŤAŽENIE
SUSPENSIE MEDIE
KÖZEPES TEHERBÍRÁSÚ
SREDNJE OBREMENITVE
SREDNJA OPTEREĆENJA
СРЕДНИ ТОВАРИ

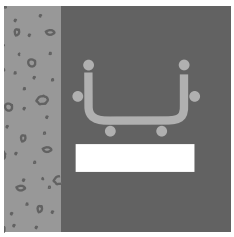

35

HEAVY DUTY
CARGAS PESADAS
SCHWERE BELASTUNG
CHARGES LOURDES
БОЛЬШАЯ НАГРУЗКА
重承载力
荷重大
حمولات ثقيلة
WYSOKA WYTRZYMALOŚĆ
TĚŽKÉ ZATÍŽENÍ
ŤAŽKÉ ZAŤAŽENIE
SUSPENSIE GREA
NAGY TERHELHETŐSÉGŰ
TEŽKE OBREMENITVE
TEŠKA OPTEREĆENJA
ТЕЖКИ ТОВАРИ

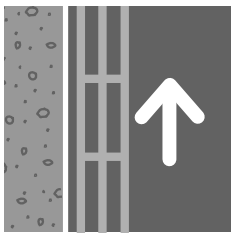

36

HORIZONTAL OR VERTICAL EDGE
SOBRE CANTOS O SUBIDA VERTICAL
MONTAGEN ODER STEIGETRASSEN
SUR CHANT OU REMONTÉE VERTICALE
ГОРИЗОНТАЛЬНЫЙ ИЛИ ВЕРТИКАЛЬНЫЙ МОНТАЖ
水平或垂直安装
垂直ケーブルケース
على حرف أو سكة عمودية
MONTAŻ PIONOWY LUB POZIOMY
NOSNÍK PRO HORIZONTÁLNÍ CI VERTIKÁLNÍ VEDENÍ
NOSNÍK PRE HORIZONTÁLNE ALEBO VERTIKÁLNE VEDENIE
IN CÂMP SAU URCAT ÎN PLAN VERTICAL
VÍZSZINTES, (VAGY FÜGGŐLEGES SZERELÉSI) MÓDSZEREK
ROBNO ALI VERTIKALNA DVIGANJA
RUBNO ILI VERTIKALNO PODIZANJE
НА РЪБ ИЛИ ВЕРТИКАЛНО

UC 50 CF30 - CF54 50 mm

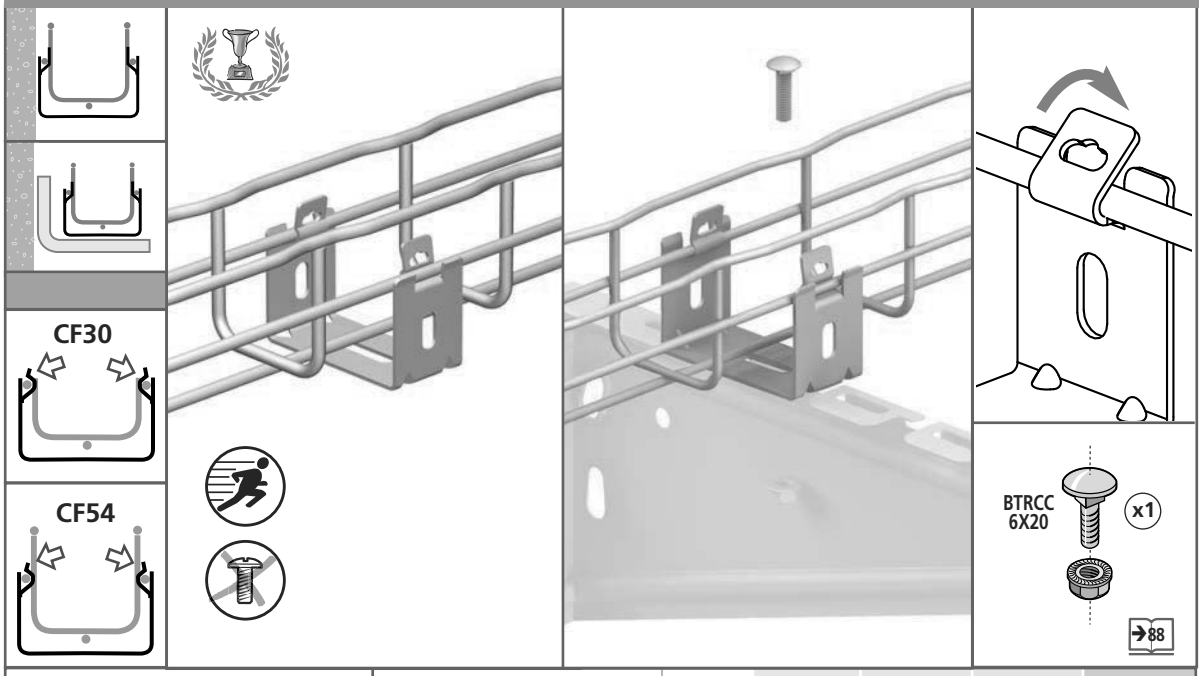

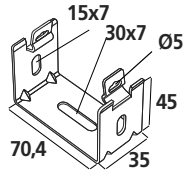

UC 50

	F daN	GS	GC	304L	316L
UC 50	12	586 040	586 043	586 048	586 044

CAT 40 CF30 - CF54 50 mm

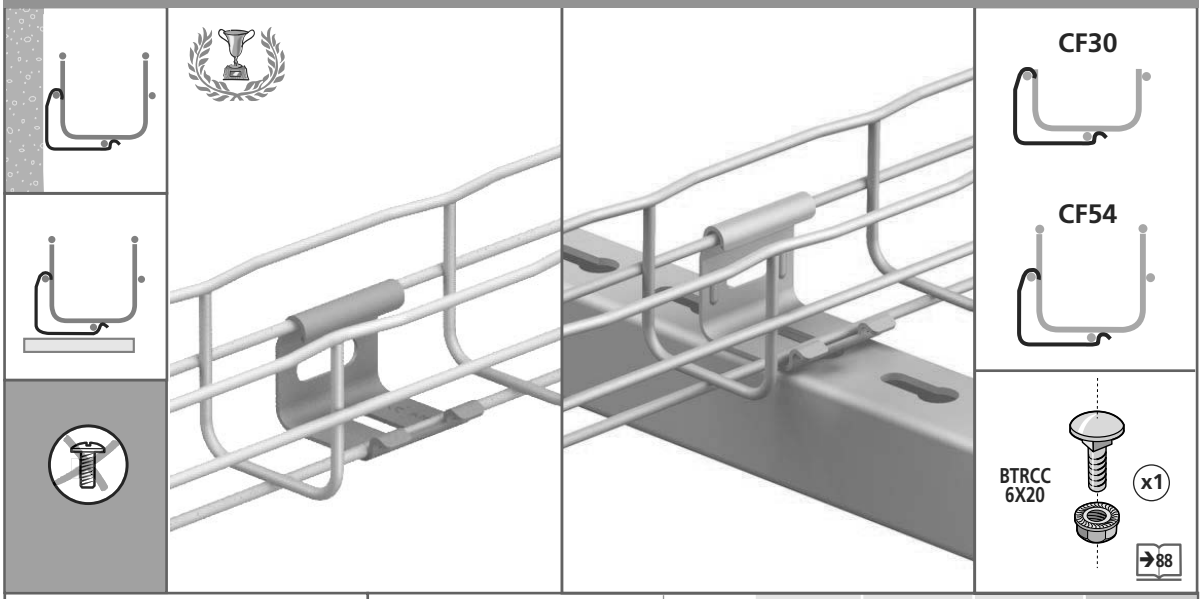

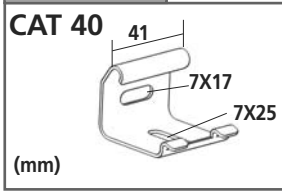

CAT 40

	F daN	GS	DC	304L	316L
CAT 40	20	586 190	586 197	*586 198*	586 194

CM 50 CF54 50 mm

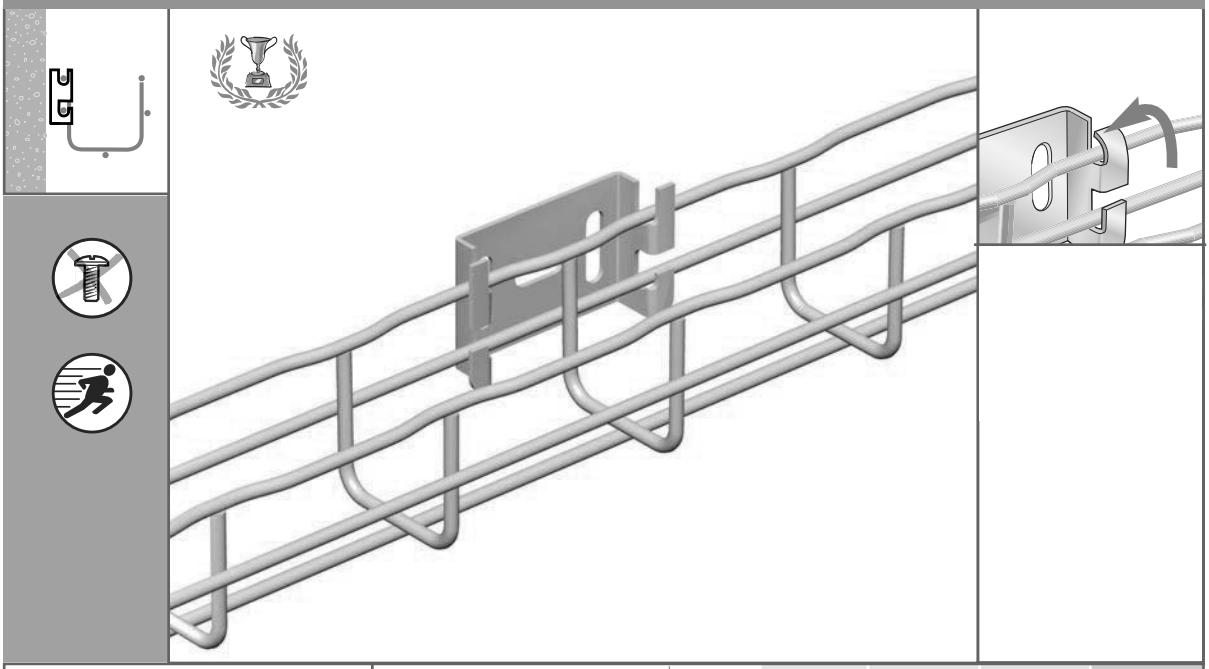

CM 50		F daN	GS	GC	304L	316L
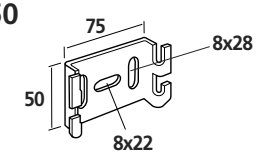 (mm)	CM50	100	*586 060*	*586 063*	586 068	*586 064*

CM 50XL CF54 50 → 100 mm

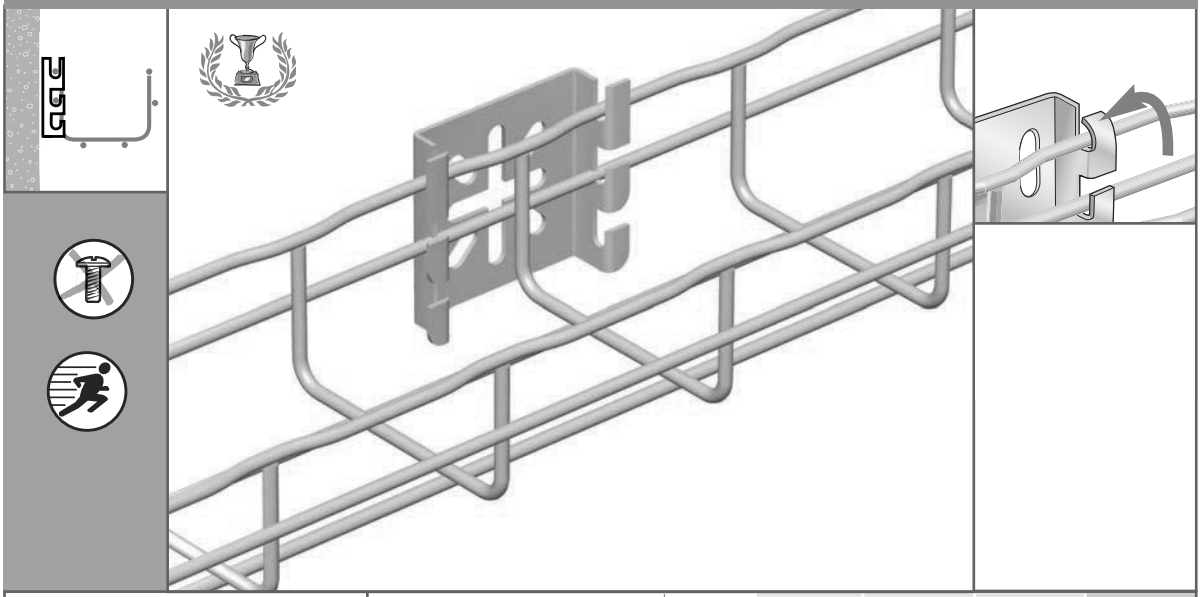

CM 50XL		F daN	GS	GC	304L	316L
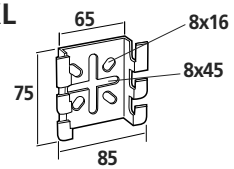 (mm)	CM50XL	100	586 130	586 133	586 138	586 134

CSN CF30 - CF54 100 → 300 mm

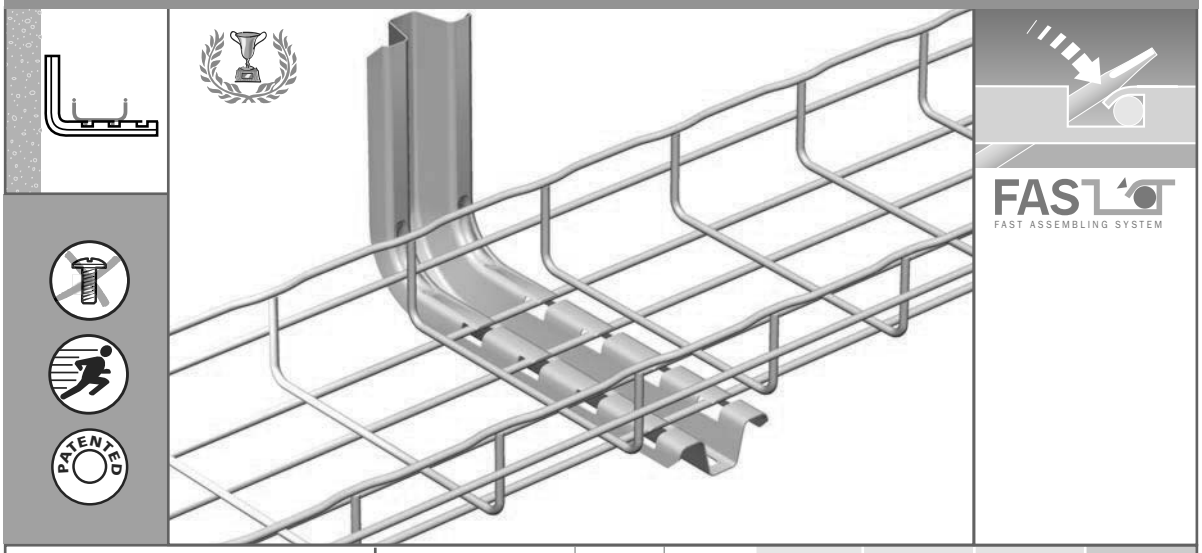

CSN

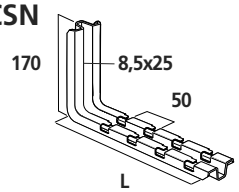

EPVCSN

(mm)

	L mm	F daN	GS	GC	304L	316L
CSN 100	178	30	556 100	*556 103*	556 108	556 104
CSN 150	228	110	556 110	*556 113*	556 118	556 114
CSN 200	278	85	556 120	*556 123*	556 128	556 124
CSN 300	378	73	556 130	*556 133*	556 138	556 134
			PVC			
EPVCSN	-	-	559 605	-	-	-

CG 100→500 CF30 - CF54 100 → 500 mm

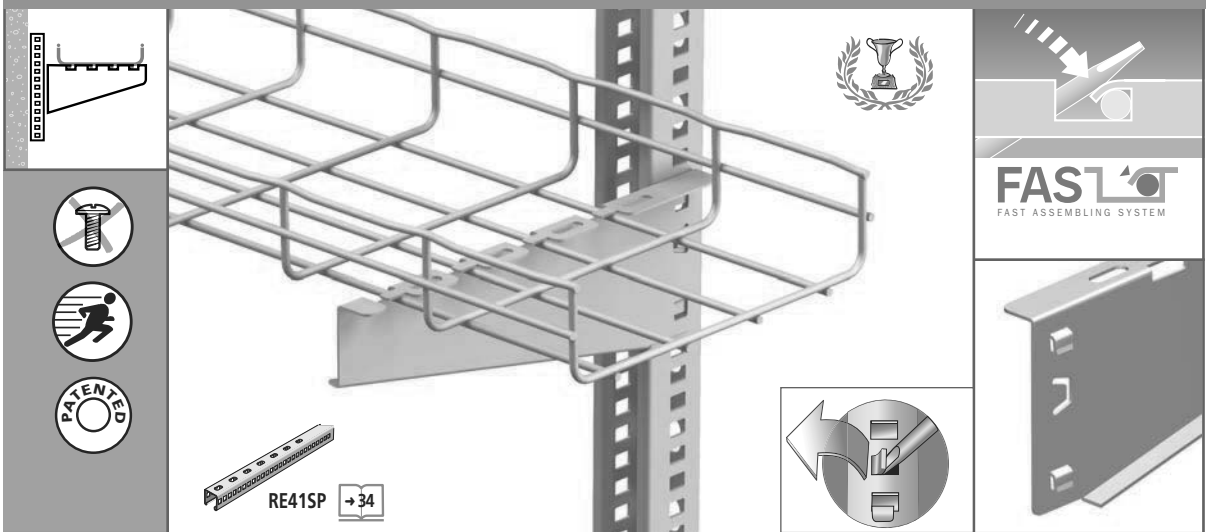

CG

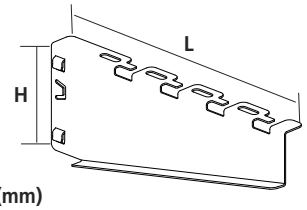

(mm)

	L mm	H mm	F daN	GS	GC	304L	316L
CG 100	153	73	55	557 920	-	-	557 924
CG 150	203	73	50	557 930	-	-	557 934
CG 200	253	87	65	557 940	-	-	557 944
CG 300	353	87	70	557 950	-	-	557 954
CG 400	453	103	100	557 960	-	-	557 964
CG 500	553	103	85	557 970	-	-	557 974

CU 100→300 CF30 - CF54 - CF105 100 → 300 mm

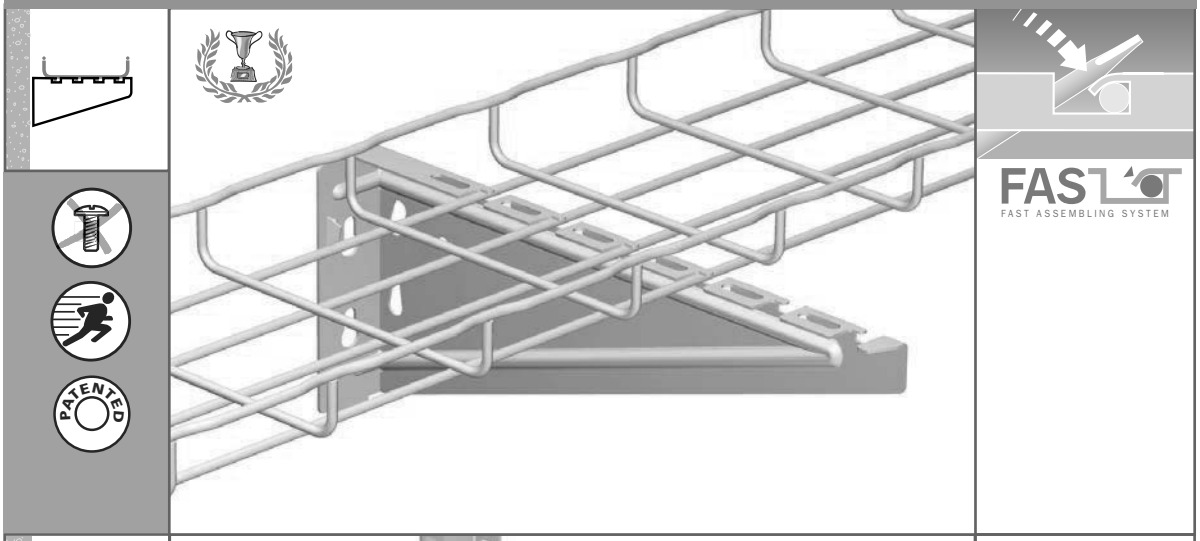

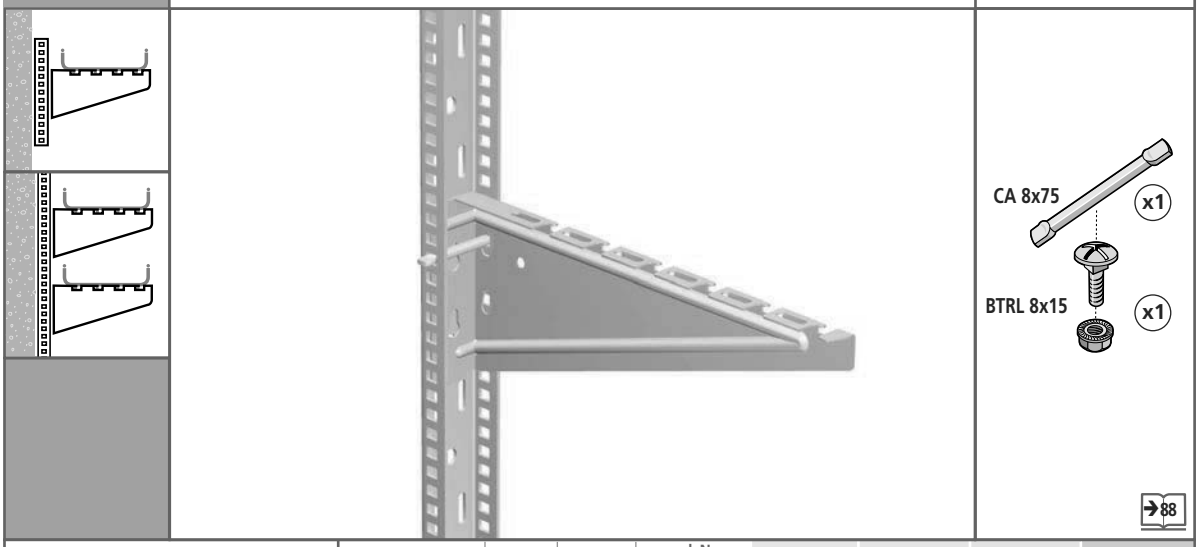

CU 100→300

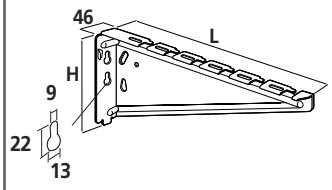

	L mm	H mm	daN		GS	GC	304L	316L
CU 100	157	85	30	45	557 410	557 413	-	557 414
CU 150	207	124	70	135	557 420	557 423	-	557 424
CU 200	257	139	80	110	557 430	557 433	-	557 434
CU 300	357	139	80	120	557 440	557 443	-	557 444

EDF

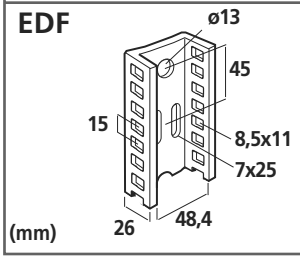

EDF 2000	2000				561 010	561 013	561 018	561 014

CU 400→600 CF30 - CF54 - CF105 400 → 600 mm

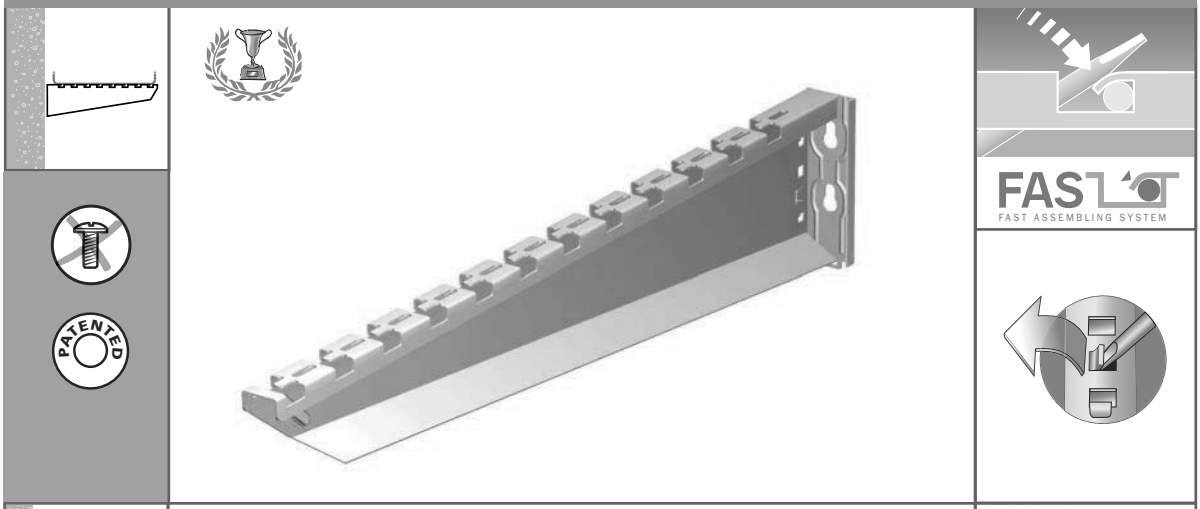

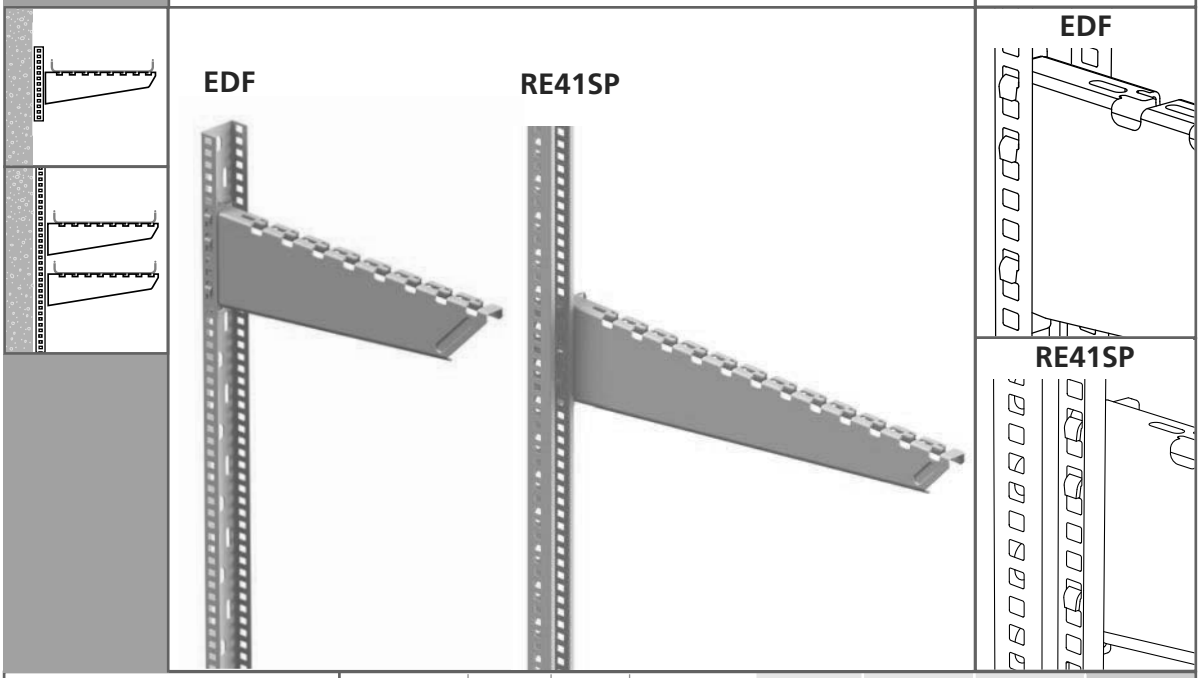

CU 400→600

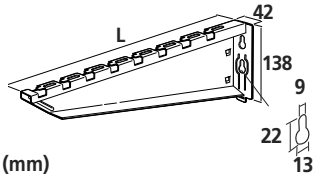

	L mm	H mm	daN		GS	GC	304L	316L
CU 400	457	138	105	115	557 450	557 453	-	557 454
CU 500	557	138	220	160	557 460	557 463	-	557 464
CU 600	657	138	200	145	557 470	557 473	-	557 474

EDF

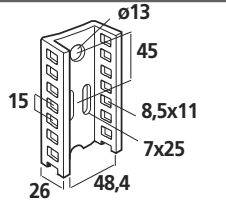

EDF 2000	2000				*561 010*	*561 013*	*561 018*	*561 014*

RE41SP

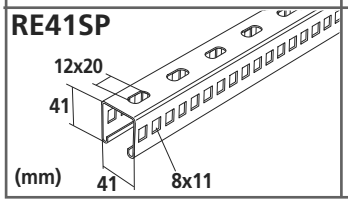

RE41SP500	500				595 750	-	-	-
RE41SP800	800				595 780	-	-	-
RE41SP1000	1000				595 790	-	-	-
RE41SP3000	3000				595 700	-	-	-

88

C41S CF30 - CF54 - CF105 100 → 600 mm

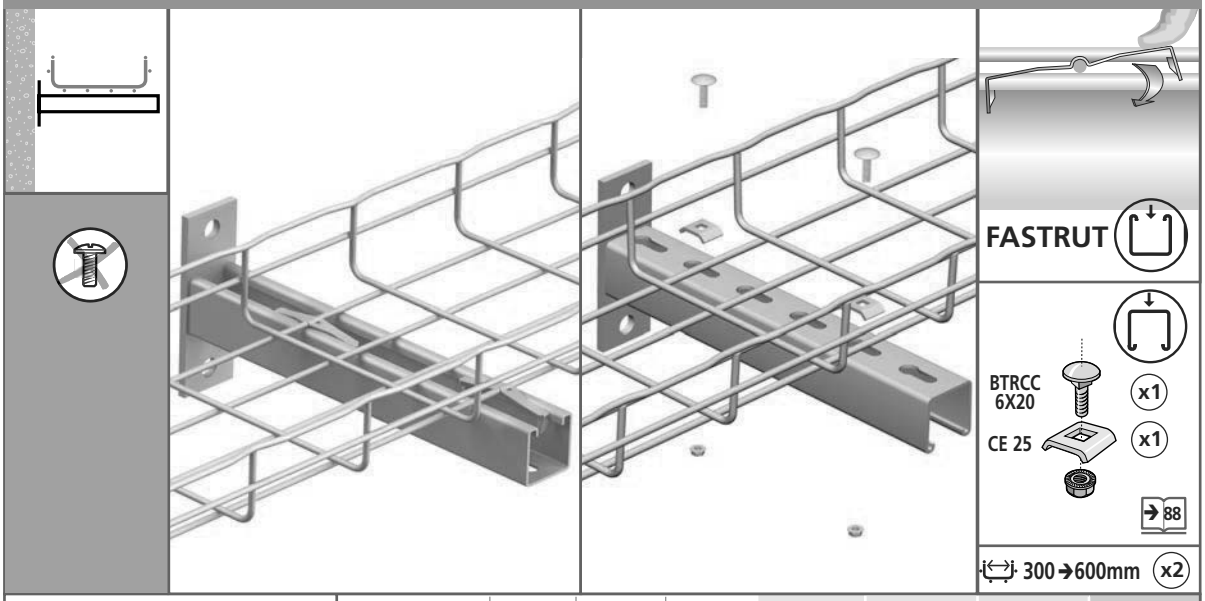

C41S

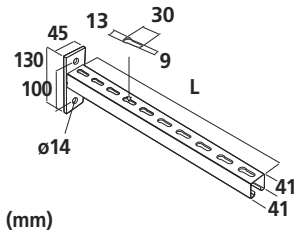

	L mm	H mm	F daN	GS	GC	304L	316L
C41S150	150	130	500	-	*595 013*	-	*595 014*
C41S200	200	130	450	-	*595 023*	-	*595 024*
C41S300	300	130	340	-	*595 033*	-	*595 034*
C41S400	400	130	270	-	*595 043*	-	*595 044*
C41S500	500	130	270	-	*595 053*	-	*595 054*
C41S600	600	130	220	-	*595 063*	-	*595 064*

CRP CF30 - CF54 - CF105 100 → 600 mm

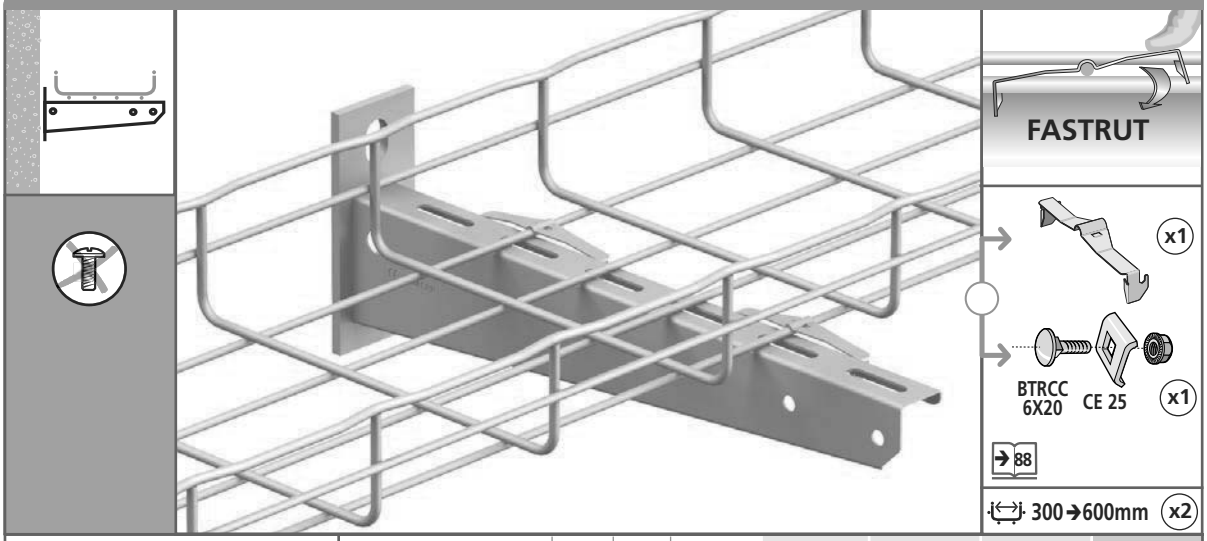

CRP

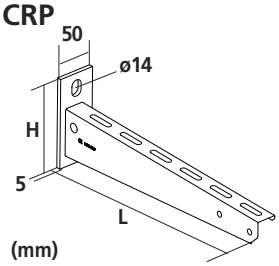

	L mm	H mm	F daN	GS	GC	304L	316L
CRP 100	117	93	240	-	557 213	-	-
CRP 150	167	93	260	-	557 223	-	-
CRP 200	200	93	220	-	557 233	-	-
CRP 300	300	93	300	-	557 243	-	-
CRP 400	400	121	280	-	557 253	-	-
CRP 500	500	121	260	-	557 263	-	-
CRP 600	600	121	320	-	557 273	-	-

R15/25/35 - R55 CF30 - CF54 - CF105 100 → 600 mm

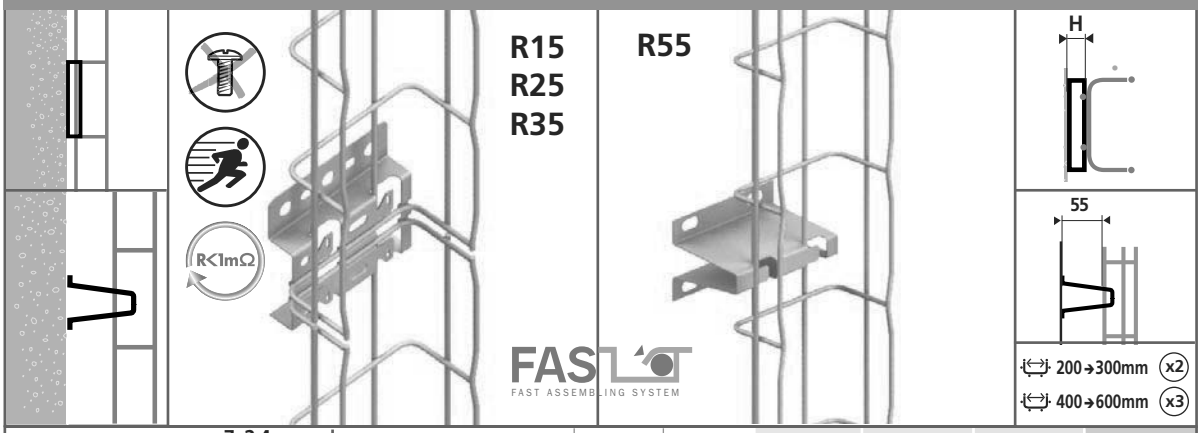

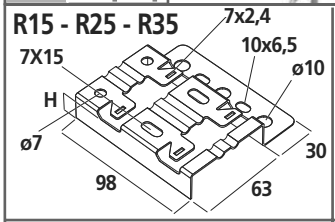

	H mm	F daN	GS	DC	304L	316L
R15	15	100	586 170	586 173	-	586 174
R25	25	100	586 640	586 647	-	-
R35	35	50	586 650	586 657	-	-

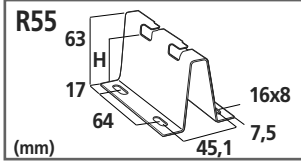

	H mm	F daN	GS	DC	304L	316L
R55	55	45	586 080	586 083	-	586 084

UC 50 CF30 - CF54 50 mm

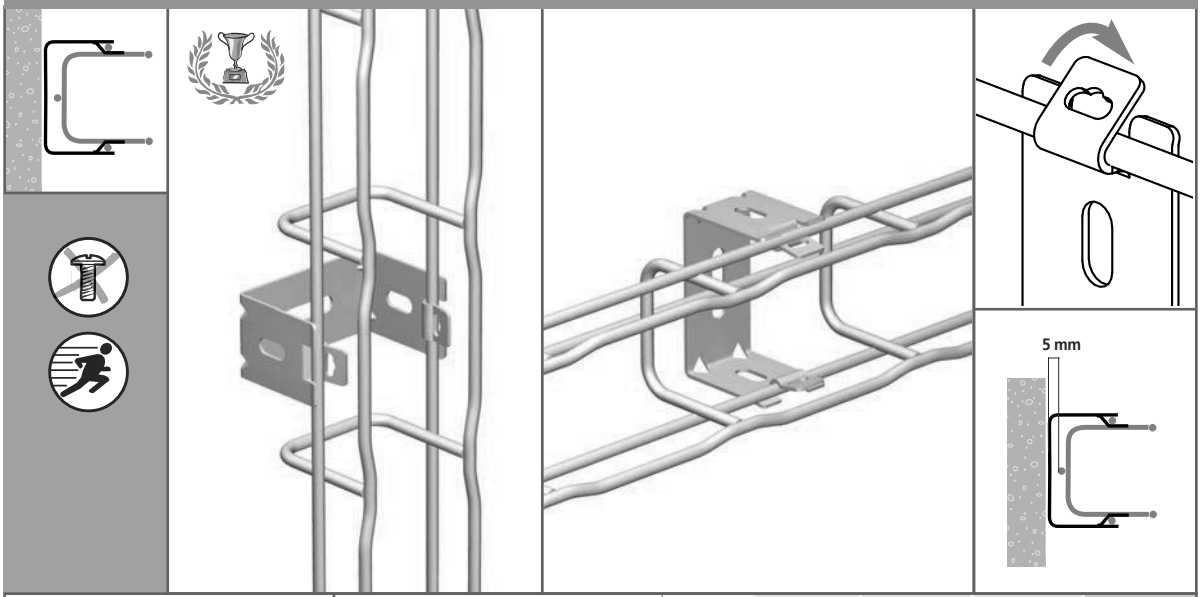

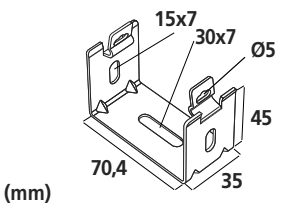

	F daN	GS	GC	304L	316L
UC 50	12	586 040	586 043	586 048	586 044

CM 50XL CF30 - CF54 100 → 600 mm

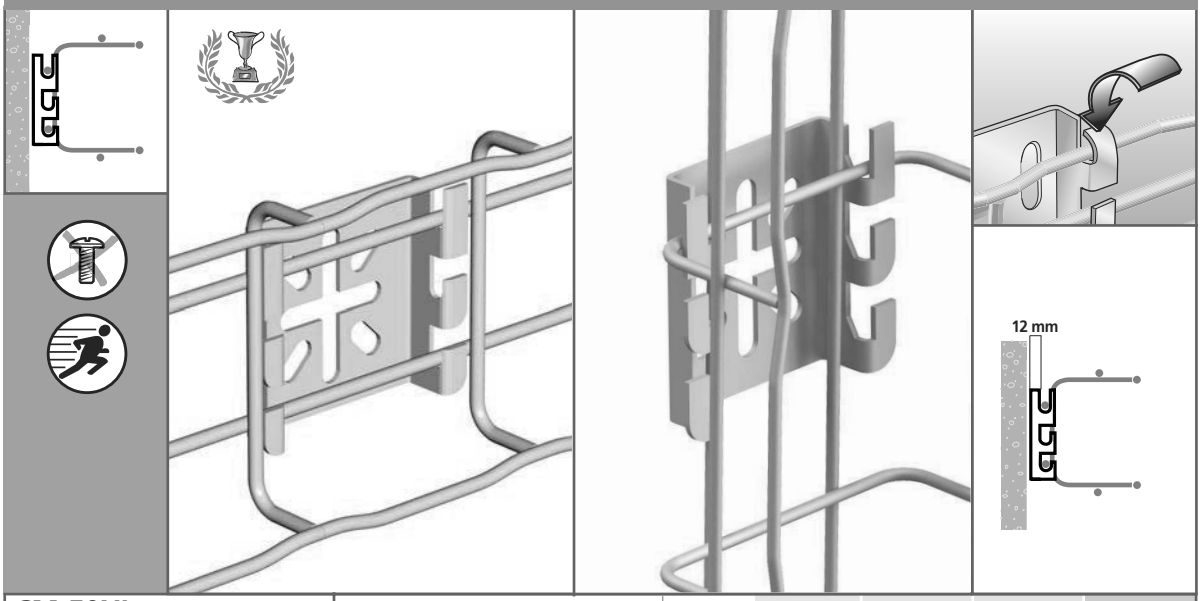

CM 50XL

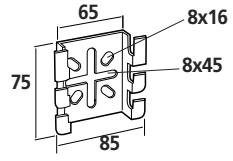

(mm)

	F daN	GS	GC	304L	316L
CM50XL	100	586 130	586 133	586 138	586 134

RCSN CF30 - CF54 - CF105 100 → 600 mm

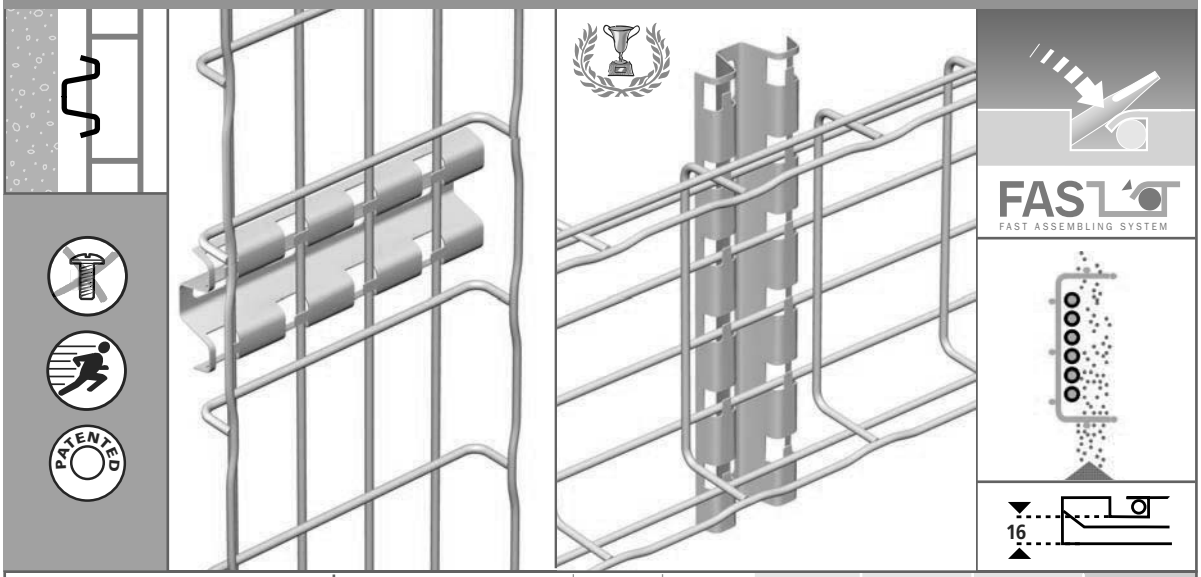

RCSN

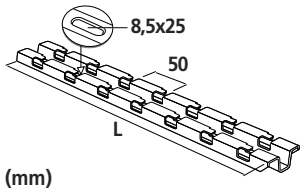

(mm)

	L mm	F daN	GS	DC	304L	316L
RCSN 200	200	100	*013 200*	*013 203*	-	*013 204*
RCSN 300	300	100	*013 300*	*013 303*	-	*013 304*
RCSN 500	500	100	*013 500*	*013 503*	-	-
RCSN 550	550	100	*013 550*	*013 553*	-	-
RCSN 1000	1000	100	*013 010*	*013 013*	-	*013 014*
RCSN 2000	2000	100	*013 020*	*013 023*	*013 028*	*013 024*
RCSN 3000	3000	100	013 030	013 033	013 038	013 034



Ceiling mounting
Instalación en el techo
Deckenbefestigung
Pose au plafond
Крепление к потолку
天花板安装
天井取付
تركيب على السقف
Mocowanie do sufitu
Instalace na strop
Inštalácia na strop
Suspendat
Mennyezeti szerelés
Namestitev na strop
Postavljanje na strop
Закрепване на таван



40

CENTRAL HANGERS
SUSPENSIÓN CENTRAL
ZENTRALE AUFHÄNGUNG
SUSPENSION CENTRALE
ЦЕНТРАЛЬНЫЕ ПОДВЕСЫ
中央悬吊
センター・サスペンション
تعليق مركزي
MOCOWANIE CENTRALNE
STŘEDOVÉ ZÁVĚSY
STREDOVÉ ZÁVESY
SUSPENSIE CENTRALA
KÖZPONTI FELFÜGGESZTÉS
SREDINSKO OBEŠENJE
SREDIŠNJE VJEŠANJE
ЦЕНТРАЛНО ОКАЧВАНЕ

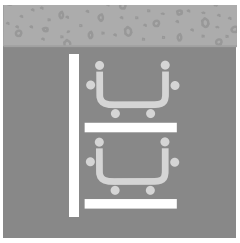

47

MEDIUM DUTY PENDANTS
SOPORTES COLGANTES MEDIANOS
HÄNGESTIELE
PENDARDS MOYENS
ПРОФИЛИ ДЛЯ СРЕДНЕЙ НАГРУЗКИ
中型悬吊
中荷重ペンダント金具
علاقات متوسطة
ZAWIESZENIA DO ŚREDNICH OBCIĄŻEŃ
NOSNÍK PRO STŘEDNÍ ZATÍŽENÍ
NOSNÍK PRE STREDNÉ ZAŤAŽENIE
CU SUSPENSIE MEDIE
KÖZEPES TERHELHETőSÉGŰ KONZOL
SREDNJA OBEŠANJA
SREDNJA VJEŠANJA
РЕЛСИ ЗА ОКАЧВАНЕ СРЕДНИ



44

C MOUNTING
MONTAGE EN LIRA
AUFHÄNGUNG MIT OFFENER SEITE
MONTAGE EN LYRE
МОНТАЖ С ПОМОЩЬЮ С-ОБРАЗНЫХ ДЕРЖАТЕЛЕЙ
C 型吊架
C 型取付金具
تركيب على شكل قيثارة
WSPORNIK SUFITOWY C
STROPNÍ KONZOLA C
STROPNÁ KONZOLA C
MONTAJ IN LIRA
SZERELÉS C SÍNNEL
MONTAŽA V OBLIKI ČRKE C
MONTIRANJE U OBLIKU LIRE
МОНТИРАНЕ НА ЛИРА

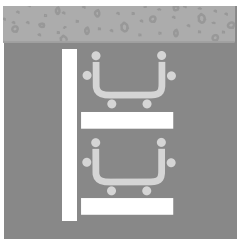

49

HEAVY DUTY PENDANTS
SOPORTES COLGANTES PESADOS
SCHWERHÄNGESTIELE
PENDARDS LOURDS
УСИЛЕННЫЕ ПОТОЛОЧНЫЕ ПРОФИЛИ
重型悬吊
大荷重ペンダント金具
علاقات ثقيلة
ZAWIESZENIA WYSOKO WYTRZYMAŁE
NOSNÍK PRO TĚŽKÉ ZATÍŽENÍ
NOSNÍK PRE ŤAŽKÉ ZAŤAŽENIE
CU SUSPENSIE GREA
NAGY TEHERBÍRÁSÚ KONZOL
TEŽKA OBEŠANJA
TEŠKA VJEŠANJA
РЕЛСИ ЗА ОКАЧВАНЕ ТЕЖКИ

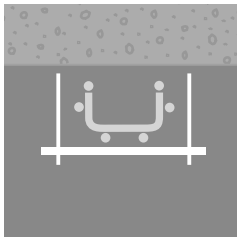

44

TRAPEZE
EN TRAPECIO
SCHAUKEL-AUFHÄNGUNG
EN BALANCELLE
КРЕПЛЕНИЕ К ПОТОЛКУ СО ШПИЛЬКАМИ
两侧悬吊
ゴンドラ型サスペンション
بشكل علاّقة
MONTAŻ NA DWÓCH PRĘTACH GWINTOWANYCH
DVOJITÝ ZÁVĚS
DVOJITÝ ZÁVES
IN LEAGAN
KETTőS FELFÜGGESZTÉS
V ZIBANJU
GIBANJE
ОКАЧВАНЕ НА ЛЮЛКА

SF 50/100 CF30 - CF54 50 - 100 mm

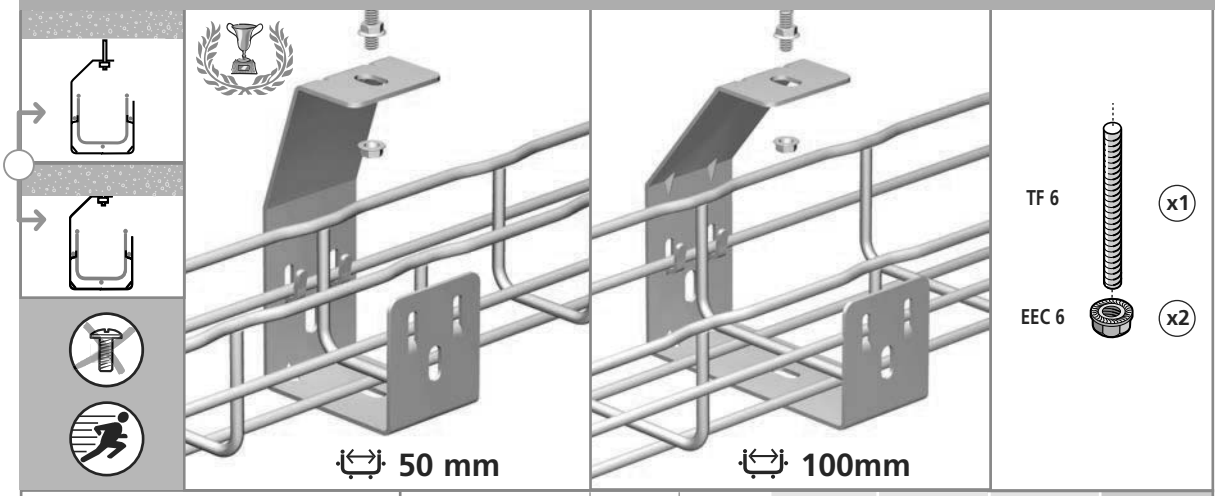

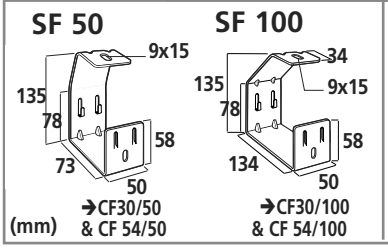

		daN	GS	GC	304L	316L
SF 50	1	30	586 140	586 143	-	586 144
SF 100	1	26	586 100	586 103	-	586 104

CEQ/UC50 CF30 - CF54 50 mm

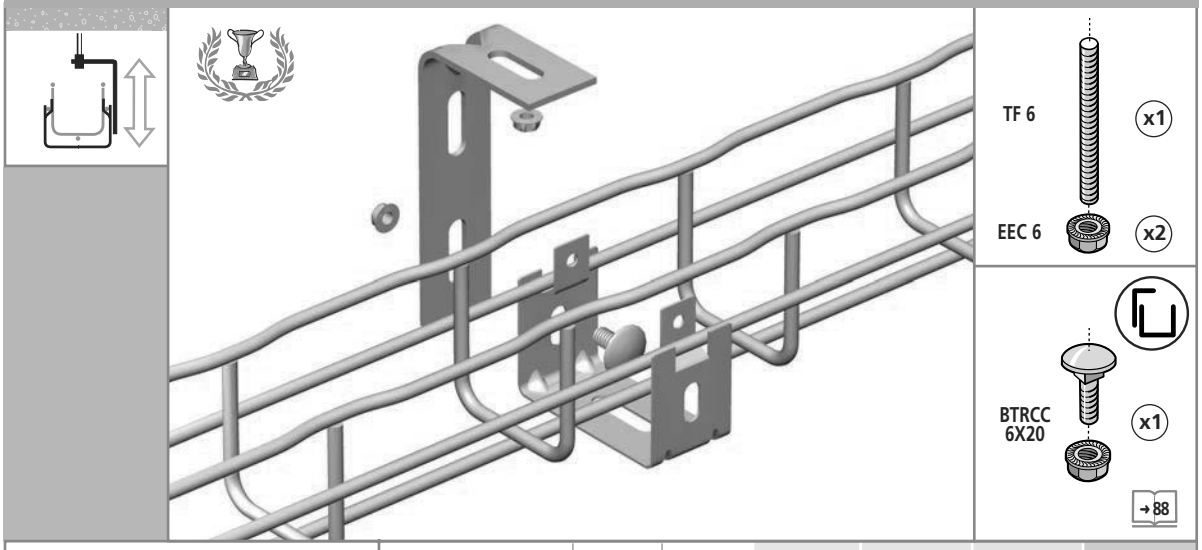

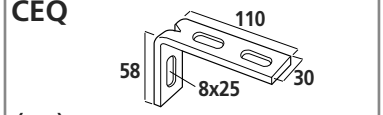

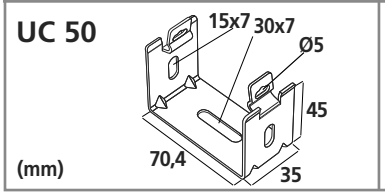

		daN	GS	GC	304L	316L
CEQ 100	1	12	557 300	*557 303*	-	557 304
UC 50	1	12	586 040	586 043	586 048	586 044

SAS CF30 - CF54 100 → 150 mm

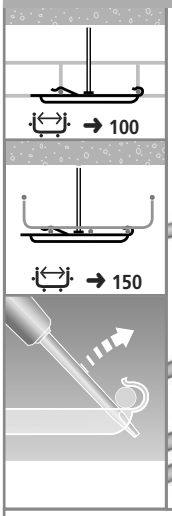

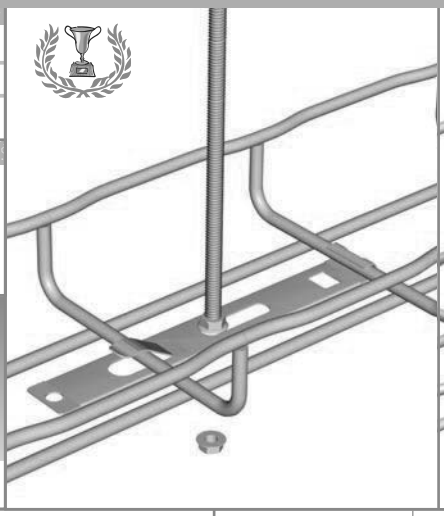

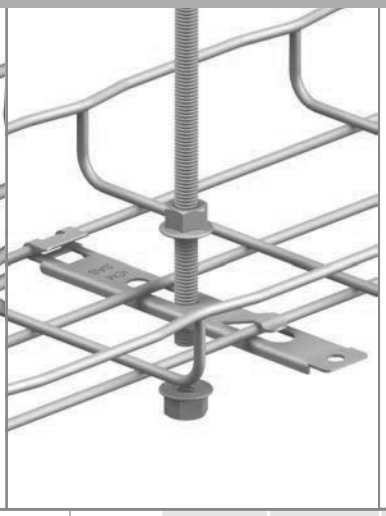

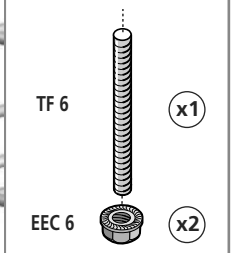

SAS			daN	EZ	DC	304L	316L
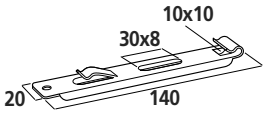 (mm)	SAS	1	60	586 031	586 037	-	-

CE 40 - CM50XL CF30 - CF54 100 → 200 mm

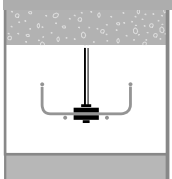

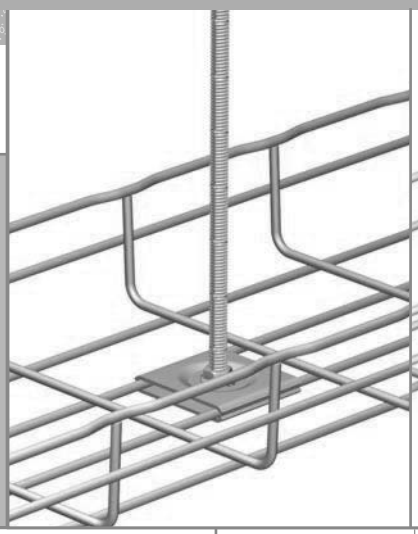

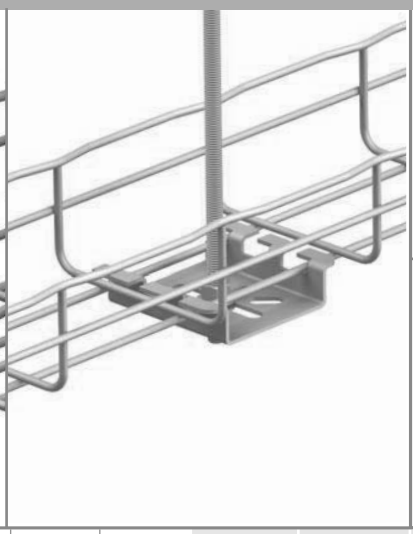

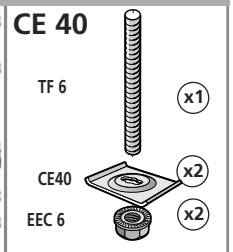

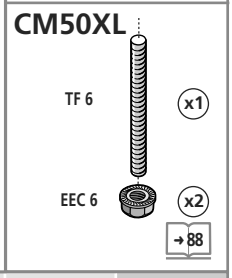

CE 40			daN	EZ	DC	304L	316L
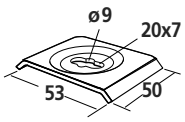 (mm)	CE40	25	100	558 051	558 053	558 058	558 054

CM 50XL				GS	GC		
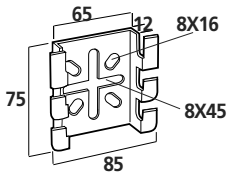 (mm)	CM50XL		100	586 130	586 133	586 138	586 134

SCF CF30 - CF54 200 → 600 mm

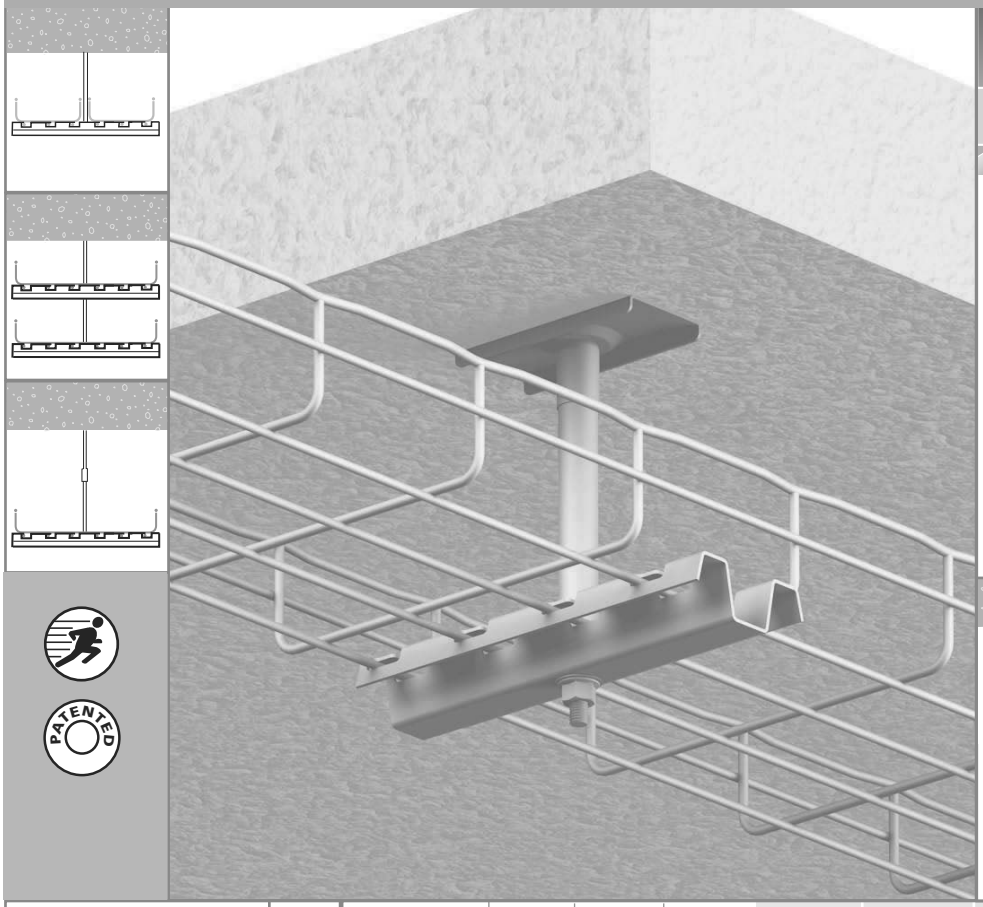

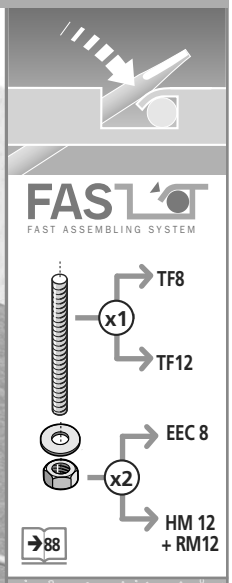

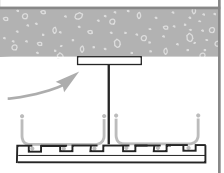

PFSCF

		L mm	FL FL	FL	GS	GC	304L	316L
SCF 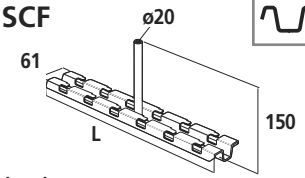	**SCF 200**	194	200	37	586 200	-	-	-
	SCF 300	294	160	29	586 300	-	-	-
	SCF 400	394	141	23	*586 400*	-	-	-
	SCF 450	444	130	20	*586 450*	-	-	-
	SCF 500	494	121	20	*586 500*	-	-	-
	SCF 600	594	99	19	*586 600*	-	-	-
PFSCF 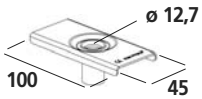	**PFSCF**	100	-	-	*586 210*	-	-	-
EXT-SCF 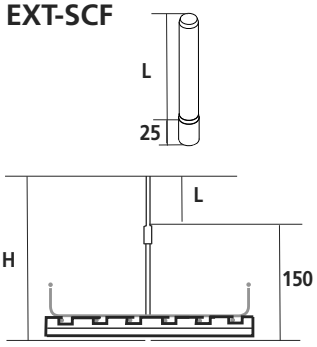		L mm	H mm					
	EXT-SCF 50	50	200	-	*586 810*	-	-	-
	EXT-SCF 100	100	250	-	*586 820*	-	-	-
	EXT-SCF 150	150	300	-	*586 830*	-	-	-

UCS CF30 - CF54 50 → 300 mm

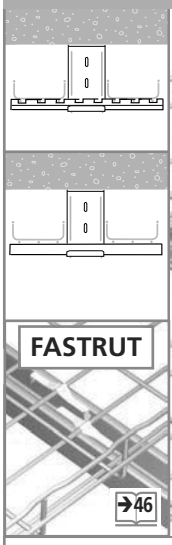

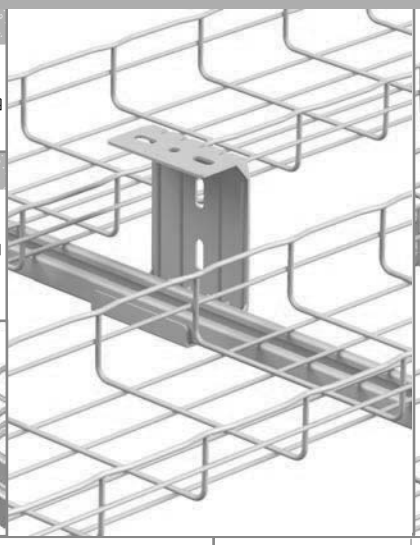

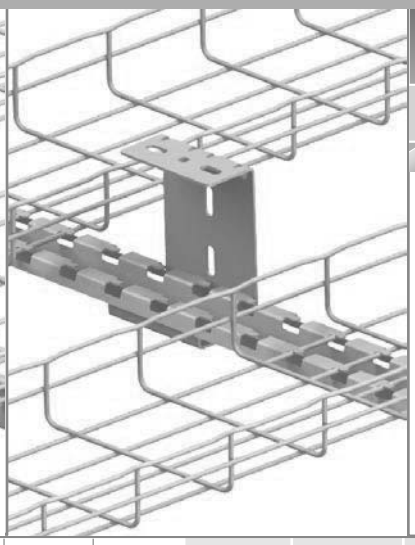



		L mm	daN.m	GS	GC	304L	316L
UCS 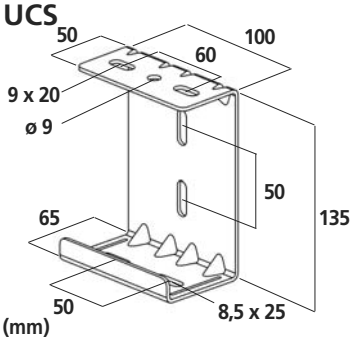 50 100 60 9 x 20 ø 9 50 135 65 50 8,5 x 25 (mm)	**UCS**	100	18	586 150	586 153	-	586 154
R21 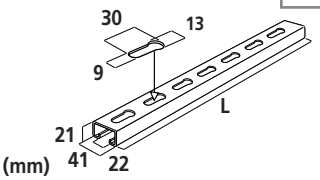 30 13 9 L 21 41 22 (mm)	**R21S3000**	3000	mm 1,75	*597 320*	*597 323*	*597 328*	*597 324**
RCSN 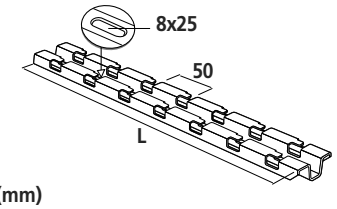 8x25 50 L (mm)			daN				
	RCSN 200	200	100	*013 200*	*013 203*	-	*013 204*
	RCSN 300	300	100	*013 300*	*013 303*	-	*013 304*
	RCSN 500	500	100	*013 500*	*013 503*	-	-
	RCSN 550	550	100	*013 550*	*013 553*	-	-
	RCSN 1000	1000	100	*013 010*	*013 013*	-	*013 014*
	RCSN 2000	2000	100	*013 020*	*013 023*	*013 028*	*013 024*
	RCSN 3000	3000	100	013 030	013 033	013 038	013 034

* 2mm

AS CF30 - CF54 - CF105 100 → 600 mm

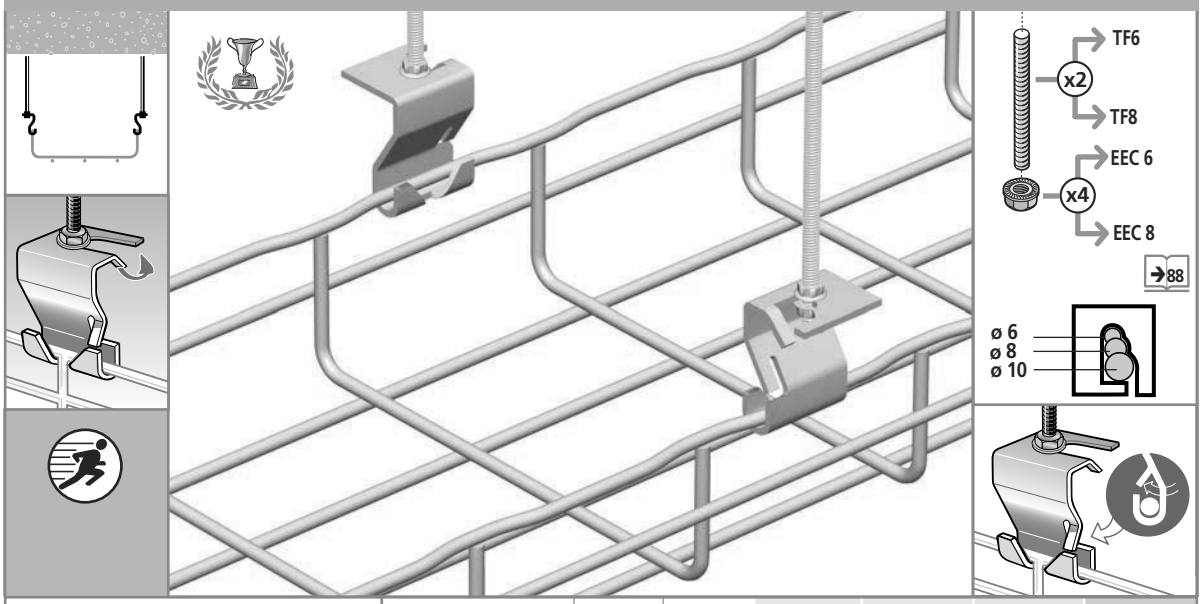

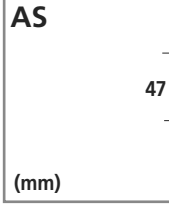

AS			GS	DC	304L	316L
	daN					
AS	100	50	586 020	586 023	-	586 024

CSNC CF30 - CF54 - CF105 100 → 300 mm



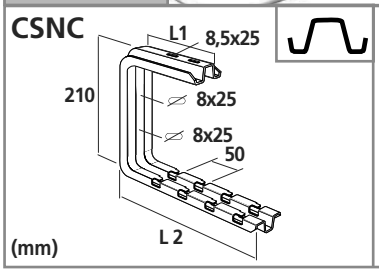

	L1 mm	L2 mm	daN	GS	GC	304L	316L
CSNC 100	170	178	120	*556 300*	*556 303*	-	*556 304*
CSNC 150	170	228	100	*556 310*	*556 313*	-	*556 314*
CSNC 200	170	278	80	*556 320*	*556 323*	-	*556 324*
CSNC 300	288	378	70	*556 330*	*556 333*	-	-

EDF CF30 - CF54 - CF105 100 → 600 mm

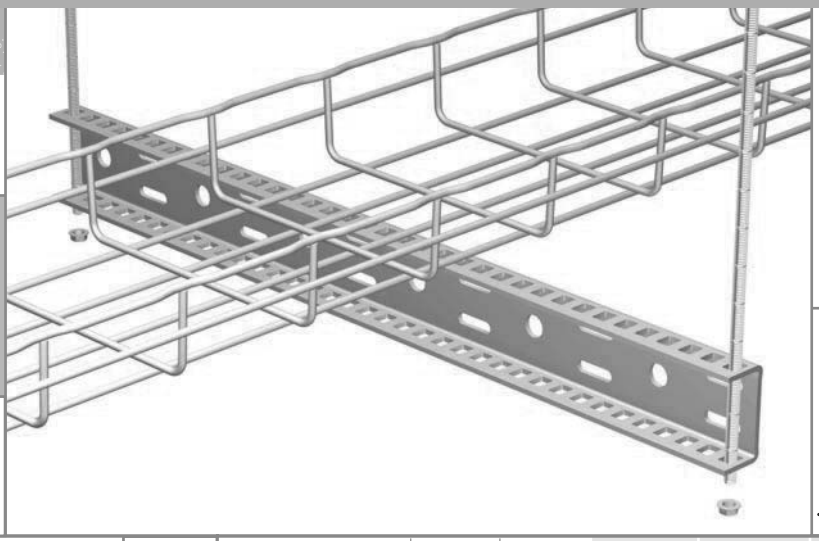

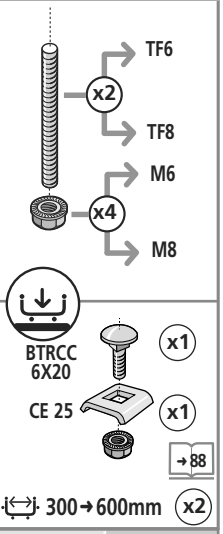

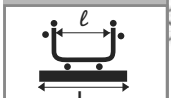

EDF

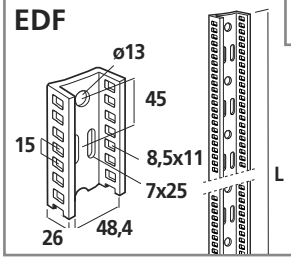

	L mm	F daN	GS	GC	304L	316L
EDF 2000	2000	-	*561 010*	*561 013*	*561 018*	*561 014*

RCSN CF30 - CF54 - CF105 100 → 600 mm

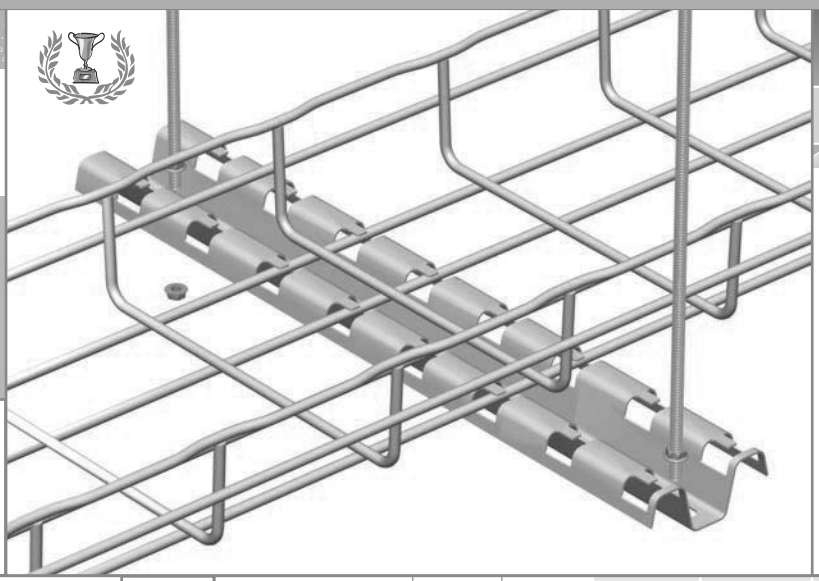

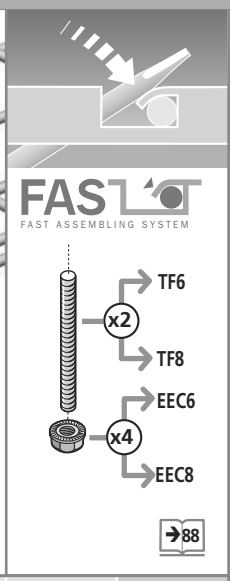



RCSN

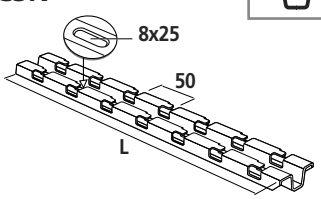

(mm)

	L mm	F daN	GS	GC	304L	316L
RCSN 200	200		*013 200*	*013 203*	-	*013 204*
RCSN 300	300		*013 300*	*013 303*	-	*013 304*
RCSN 500	500		*013 500*	*013 503*	-	-
RCSN 550	550		*013 550*	*013 553*	-	-
RCSN 1000	1000		*013 010*	*013 013*	-	*013 014*
RCSN 2000	2000		*013 020*	*013 023*	*013 028*	*013 024*
RCSN 3000	3000		013 030	013 033	013 038	013 034

R41S - R21S CF30 - CF54 - CF105 100 → 600 mm

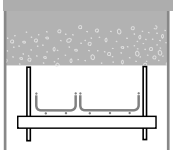



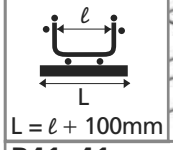

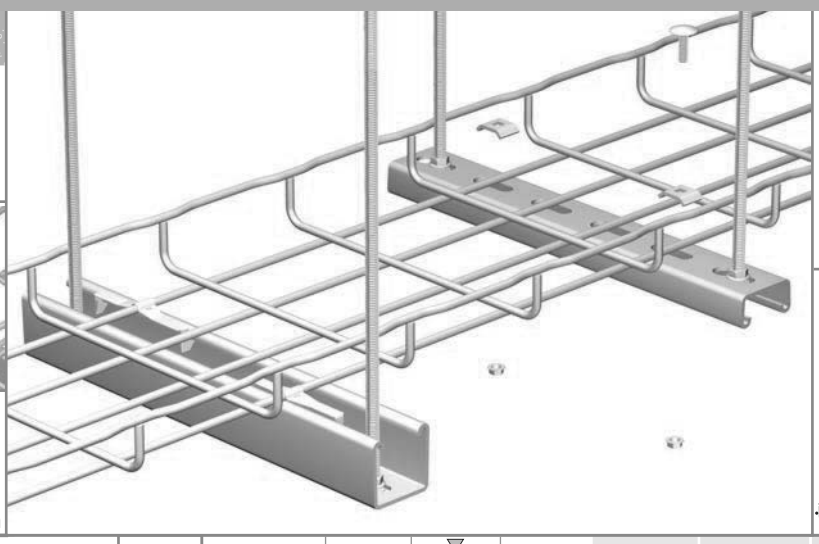

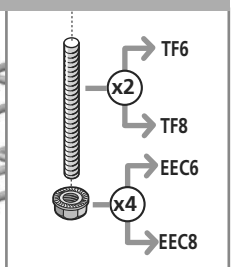

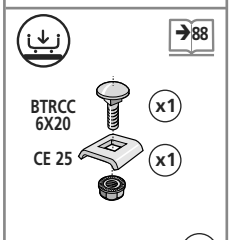

		L mm	mm	F daN	GS	GC	304L	316L
R41x41 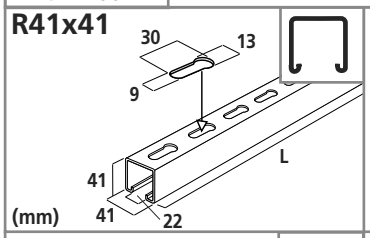	**R41S3000**	3000	2,5		595 520	595 523	595 528	595 524*
	RE41S3000	3000	2,0		595 540	595 543	-	-
R41x21 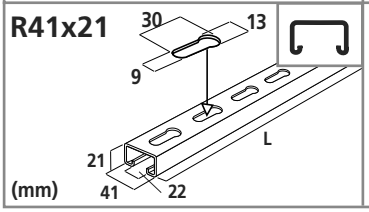	**R21S3000**	3000	1,75		*597 320*	*597 323*	*597 328*	*597 324**

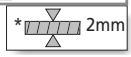

FASTRUT 41 CF30 - CF54 - CF105 100 → 600 mm



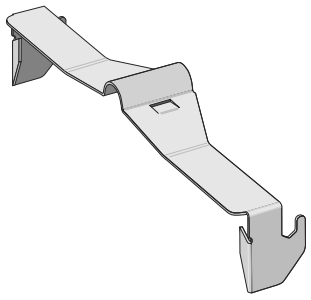

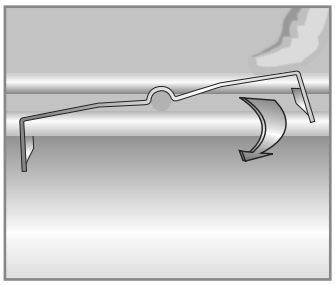

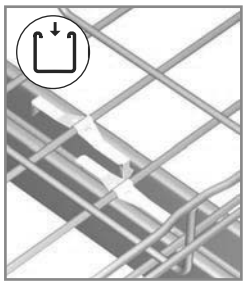

			L mm	GS	DC	304L	316L
FASTRUT FS41 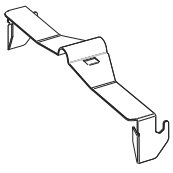	**FS 41**	50	73	-	599 007	-	599 004

EDF CF30 - CF54 - CF105 100 → 600 mm

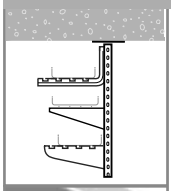



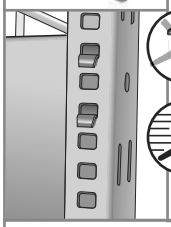

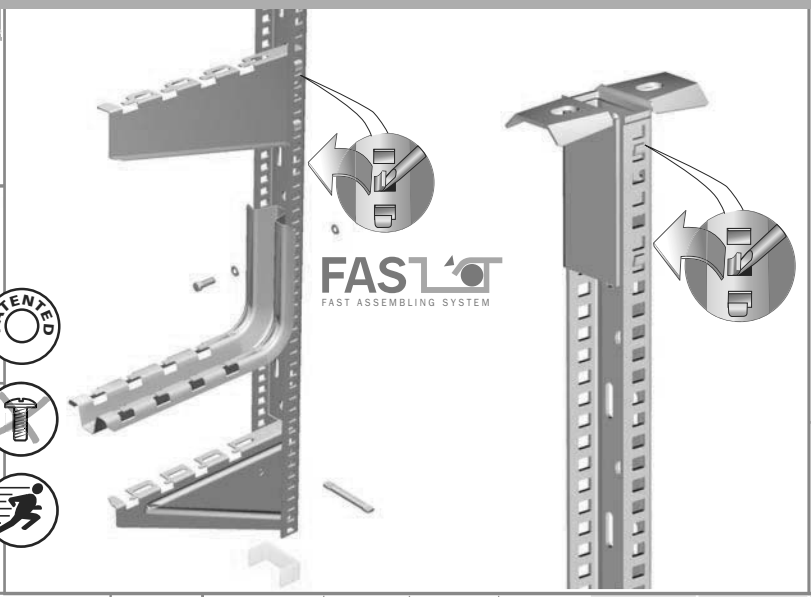

CSN

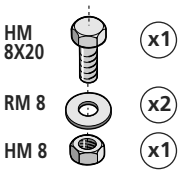

CU 50→300

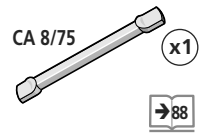

CU 400→600

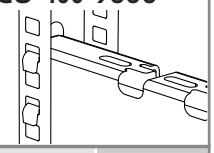

EDF

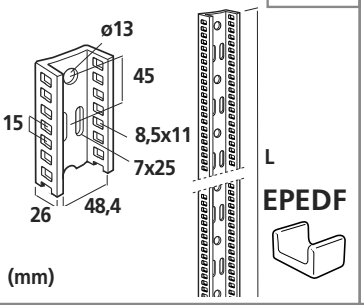

	L mm	H mm	F daN	GS	GC	304L	316L
EDF 2000	2000	-	-	*561 010*	*561 013*	*561 018*	*561 014*
EPEDF	-	-	-	*559 615*	-	-	-

PFREDF

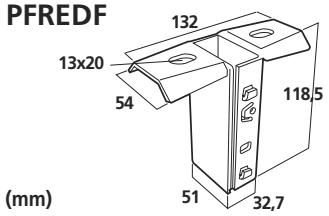

			daN.m				
PFREDF	-	-	18	*561 080*	-	-	*561 084*

CG

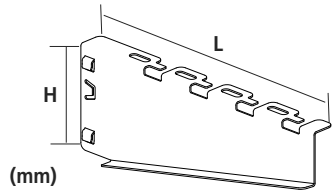

			F daN				
CG 100	153	73	55	557 920	-	-	557 924
CG 150	203	73	50	557 930	-	-	557 934
CG 200	253	87	65	557 940	-	-	557 944
CG 300	353	87	70	557 950	-	-	557 954
CG 400	453	103	100	557 960	-	-	557 964
CG 500	553	103	85	557 970	-	-	557 974

CU 100→300

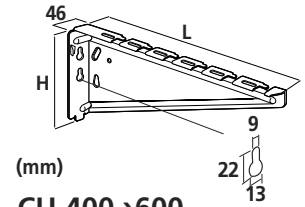

CU 400→600

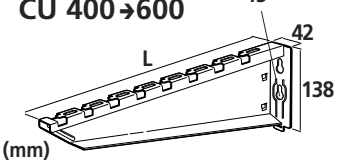

CU 100	157	85,1	50	557 410	557 413	-	557 414
CU 150	207	124,1	120	557 420	557 423	-	557 424
CU 200	257	139,1	110	557 430	557 433	-	557 434
CU 300	357	139,1	120	557 440	557 443	-	557 444
CU 400	457	138	115	557 450	557 453	-	557 454
CU 500	557	138	165	557 460	557 463	-	557 464
CU 600	657	138	145	557 470	557 473	-	557 474

R21S CF30 - CF54 - CF105 100 → 300 mm

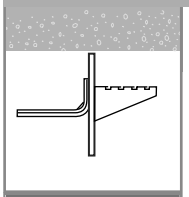

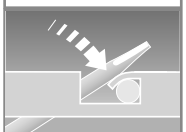



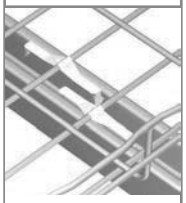

FASTRUT

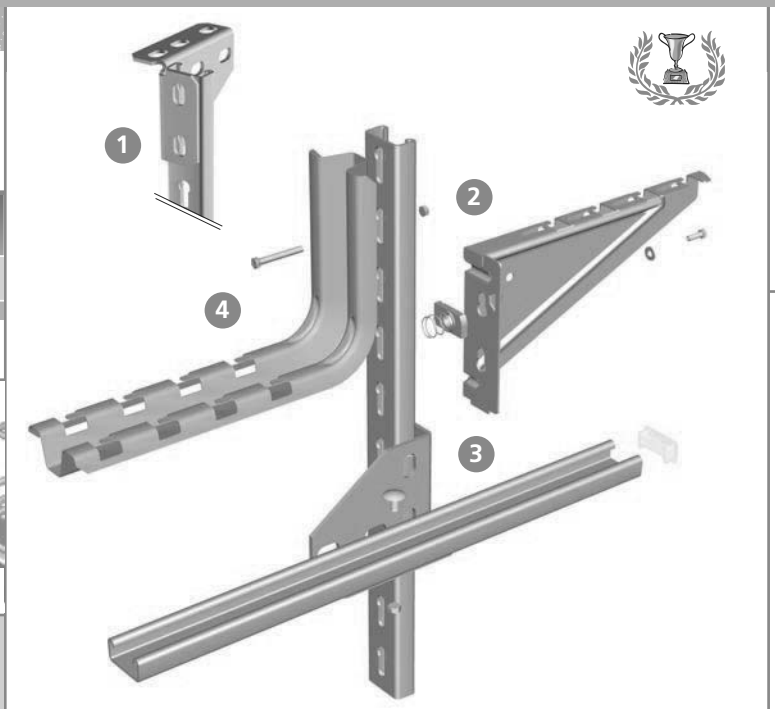

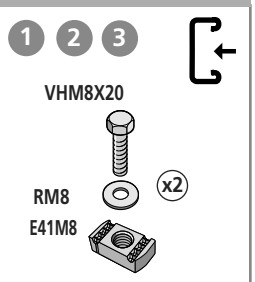

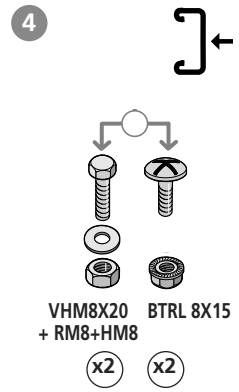

		L mm	H mm	F daN	GS	GC	304L	316L
R21S 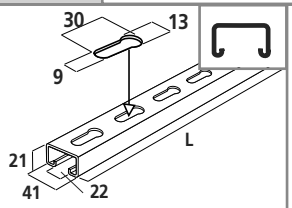 (mm)	R21S3000	3000			*597 320*	*597 323*	*597 328*	*597 324*
EP21 	EP21				PVC *559 675*	-	-	-
CSN INTERFAS 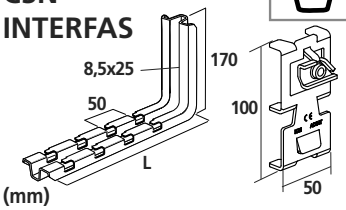 (mm)	CSN 100	178		130	556 100	*556 103*	556 108	556 104
	CSN 150	228		110	556 110	*556 113*	556 118	556 114
	CSN 200	278		85	556 120	*556 123*	556 128	556 124
	CSN 300	378		73	556 130	*556 133*	556 138	556 134
	INTERFAS	100			557 800	DC 557 803	-	-
CU 100→300 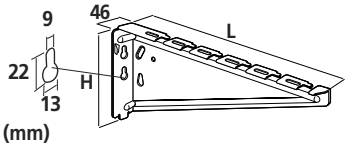 (mm)	CU 100	157	85	50	557 410	GC 557 413	-	557 414
	CU 150	207	124	120	557 420	557 423	-	557 424
	CU 200	257	139	110	557 430	557 433	-	557 434
	CU 300	357	139	120	557 440	557 443	-	557 444
SU41 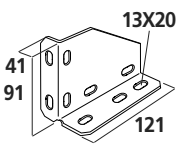 (mm)	SU41			daN.m 35	*595 340*	-	-	-

RE41SP CF30 - CF54 - CF105 100 → 600 mm



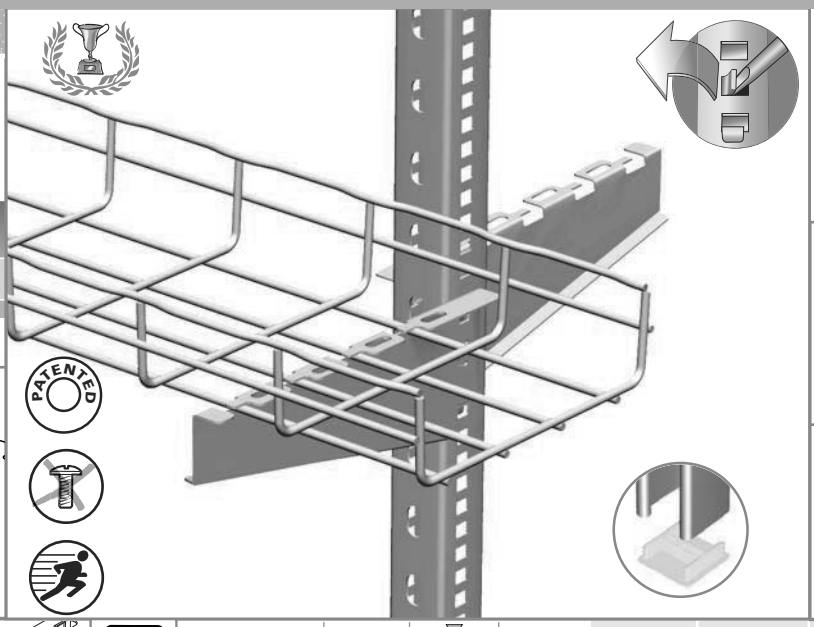





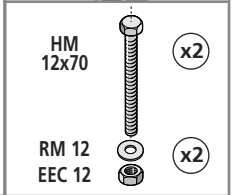

		L mm	mm	F daN	GS	GC	304L	316L
RE41SP 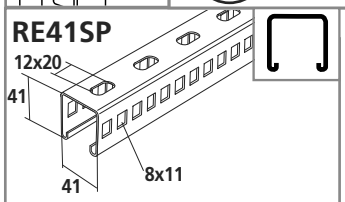 (mm)	**RE41SP500**	500	2		595 750	-	-	-
	RE41SP800	800	2		595 780	-	-	-
	RE41SP1000	1000	2		595 790	-	-	-
	RE41SP3000	3000	2		595 700	-	-	-
PFN41S 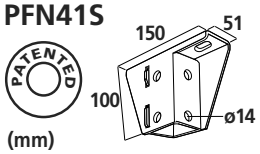 (mm)	**PFN41S**			daN.m 100	595 360	595 363	-	595 364
PFR41S 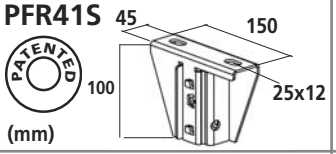 (mm)	**PFR41S**			45	595 380	-	-	-
CG 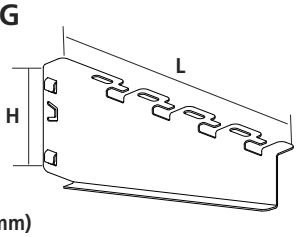 (mm)	**CG 100**	153	H mm 73	F daN 70	557 920	-	-	557 924
	CG 150	203	73	65	557 930	-	-	557 934
	CG 200	253	87	75	557 940	-	-	557 944
	CG 300	353	87	80	557 950	-	-	557 954
	CG 400	453	103	120	557 960	-	-	557 964
	CG 500	553	103	105	557 970	-	-	557 974
SU41 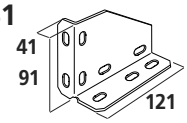 (mm)	**SU41**			daN.m 35	595 340	-	-	-
EP41 	**EP41**				PVC 559 625	-	-	-

R41S CF30 - CF54 - CF105 50 → 600 mm

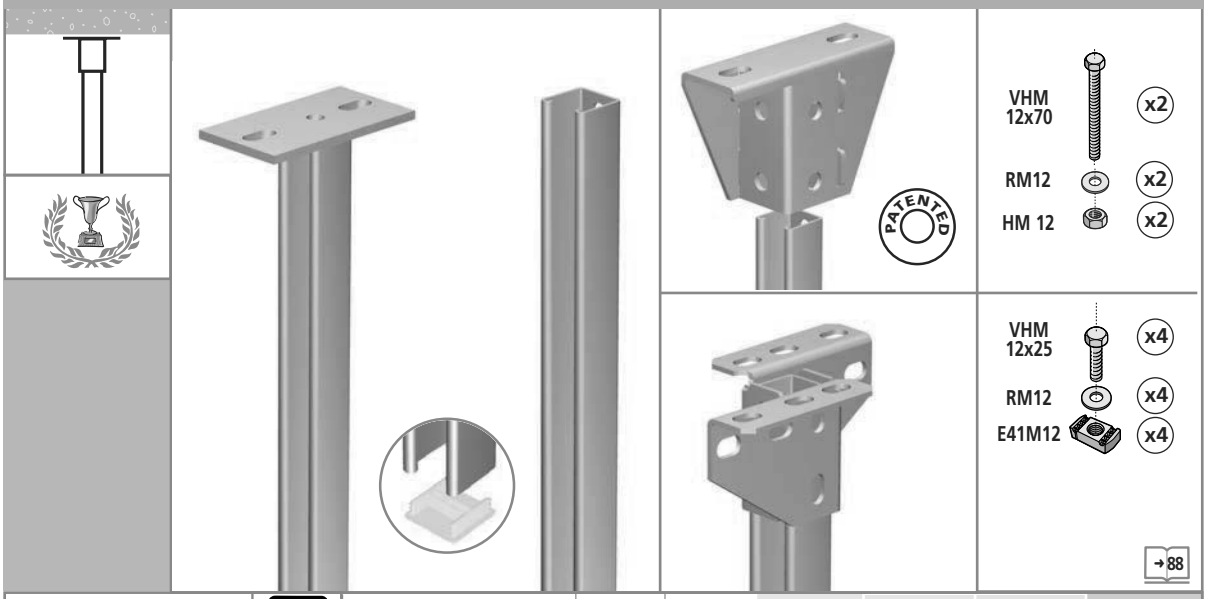

		L mm	d m	GS	GC	304L	316L
P41S 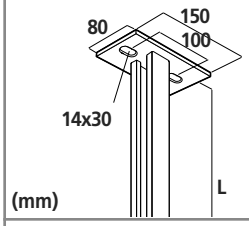	**P41S300**	300	100	-	*595 153*	-	-
	P41S400	400	100	-	*595 163*	-	-
	P41S500	500	100	-	*595 103*	-	*595 104*
	P41S600	600	100	-	*595 173*	-	-
	P41S800	800	100	-	*595 113*	-	*595 114*
	P41S1000	1000	100	-	*595 123*	-	*595 124*
	P41S1500	1500	100	-	*595 133*	-	*595 134*
	P41S2000	2000	100	-	*595 143*	-	*595 144*
R41S 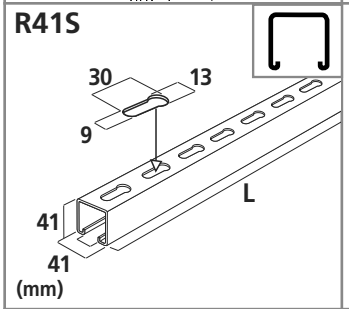			mm				
	R41S3000	3000	2,5	595 520	595 523	595 528	595 524*
	RE41S3000	3000	2,0	*595 540**	*595 543**	-	-
PFN41S 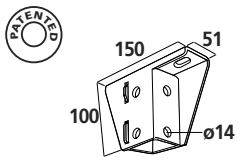			d .m				
	PFN41S		100	595 360	595 363	-	595 364
SU41 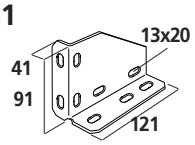	**SU41**		35	595 340	-	-	-
EP41 				PVC			
	EP41			559 625	-	-	-

* 2mm

R41S CF30 - CF54 - CF105 50 → 600 mm



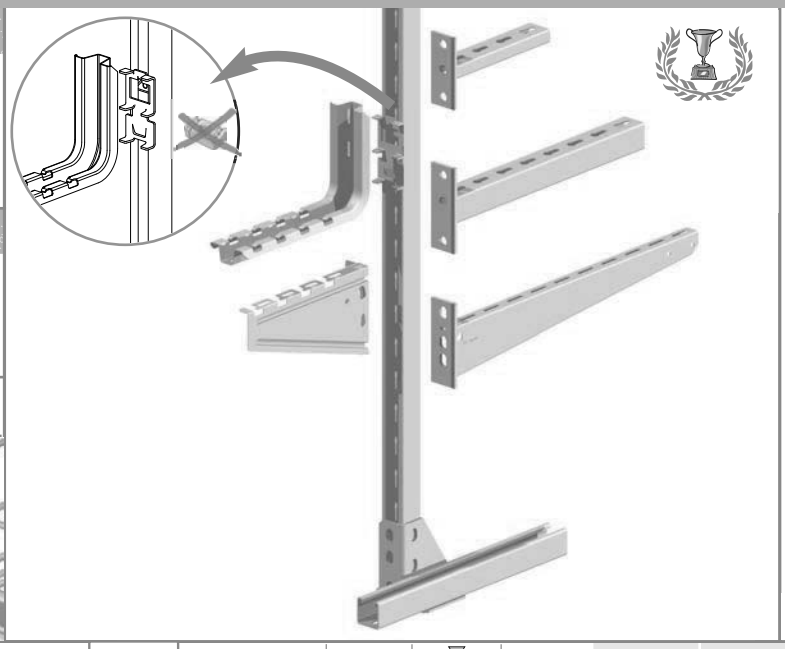

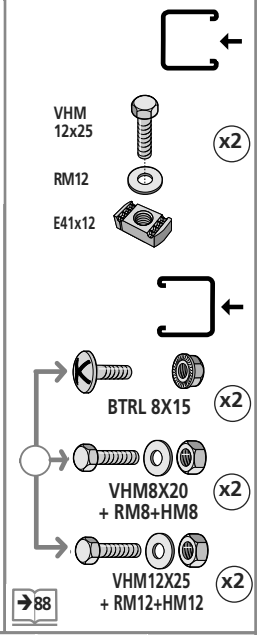

		L mm	mm	F daN	GS	GC	304L	316L
R41S	R41S3000	3000	2,5		595 520	595 523	595 528	595 524*
	RE41S3000*	3000	2,0		*595 540*	*595 543*	-	-
					PVC			
	EP41	-	-	-	559 625			
CSN INTERFAS					GS			
	CSN 100	178		130	556 100	*556 103*	556 108	556 104
	CSN 150	228		110	556 110	*556 113*	556 118	556 114
	CSN 200	278		85	556 120	*556 123*	556 128	556 124
	CSN 300	378		73	556 130	*556 133*	556 138	556 134
	INTERFAS	100			557 800	557 803	-	-
C41S	C41S150	150		500	-	*595 013*	-	*595 014*
	C41S200	200		450	-	*595 023*	-	*595 024*
	C41S300	300		340	-	*595 033*	-	*595 034*
	C41S400	400		270	-	*595 043*	-	*595 044*
	C41S500	500		270	-	*595 053*	-	*595 054*
	C41S600	600		220	-	*595 063*	-	*595 064*
CU 400→600			H mm					
	CU 400	457	138	115	557 450	557 453	-	557 454
	CU 500	557	138	165	557 460	557 463	-	557 464
	CU 600	657	138	145	557 470	557 473	-	557 474
CRP	CRP 100	119	93	240	-	557 213	-	-
	CRP 200	219	103	220	-	557 233	-	-
	CRP 300	319	111	300	-	557 243	-	-
	CRP 400	419	121	280	-	557 253	-	-
	CRP 500	519	128	260	-	557 263	-	-
	CRP 600	619	138	320	-	557 273	-	-
	CRP 700	719	146	320	-	557 383	-	-

*2mm

R41S CF30 - CF54 - CF105 50 → 600 mm

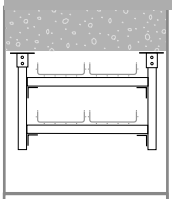

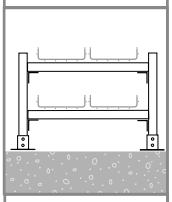



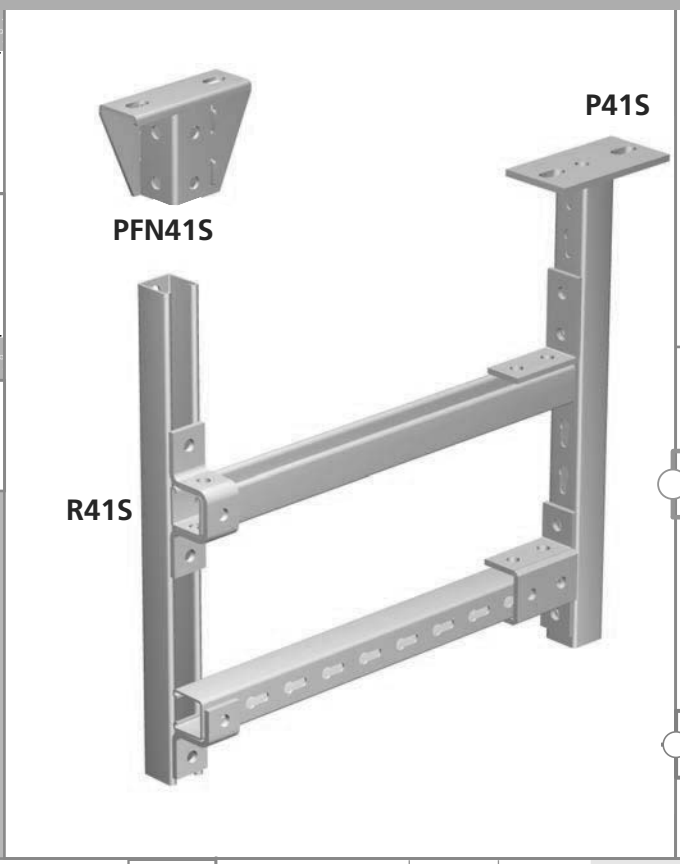

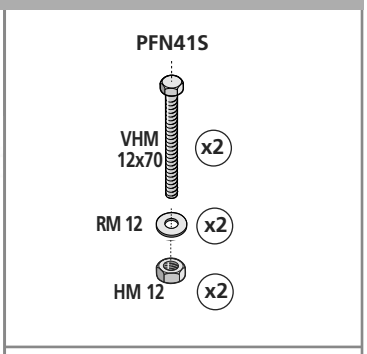

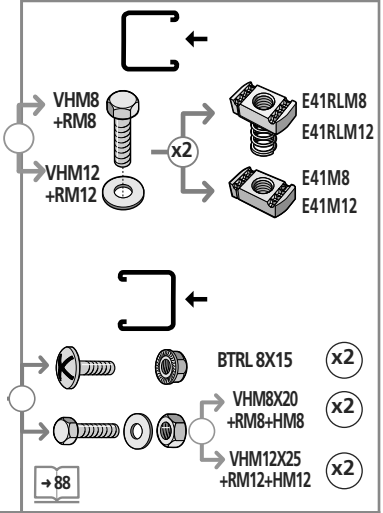

R41S

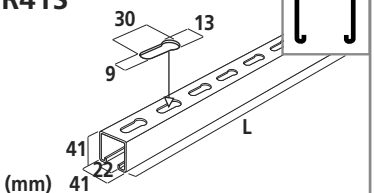

	L mm	mm	GS	GC	304L	316L
R41S3000	3000	2,5	595 520	595 523	595 528	595 524*
RE41S3000	3000	2,0	*595 540**	*595 543**	-	-

P41S

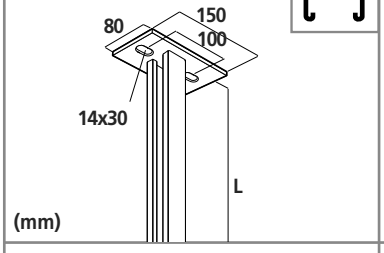

		daN.m				
P41S300	300	100	-	*595 153*	-	-
P41S400	400	100	-	*595 163*	-	-
P41S500	500	100	-	595 103	-	595 104
P41S600	600	100	-	*595 173*	-	-
P41S800	800	100	-	595 113	-	595 114
P41S1000	1000	100	-	595 123	-	595 124
P41S1500	1500	100	-	595 133	-	595 134
P41S2000	2000	100	-	595 143	-	595 144

PFN41S

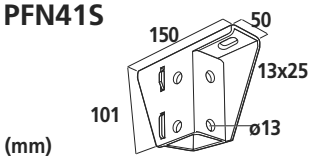

PFN41S		100	595 360	595 363	-	595 364

* 2 mm

R41S CF30 - CF54 - CF105 50 → 600 mm

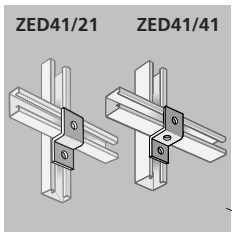

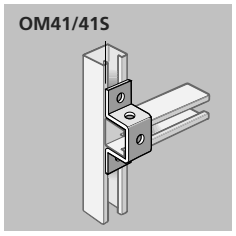

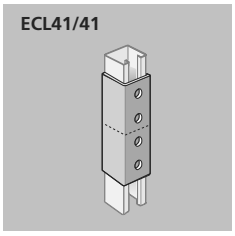

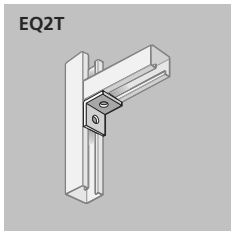



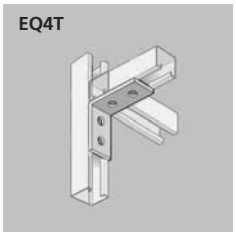

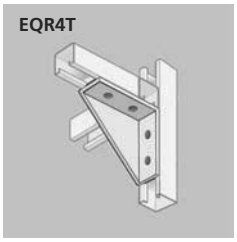

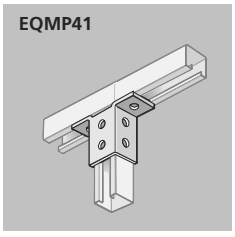

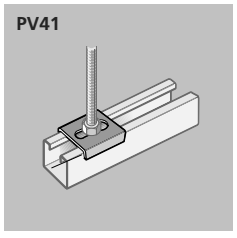

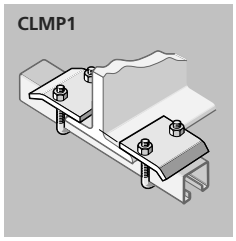

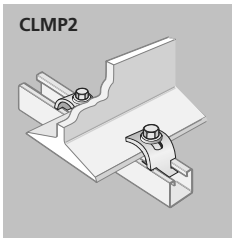

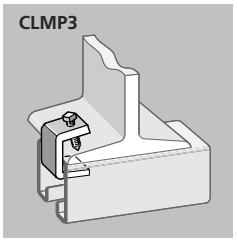

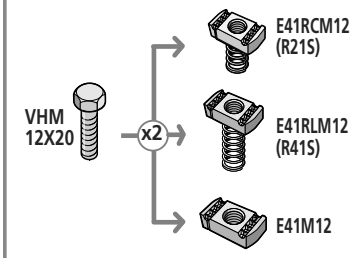

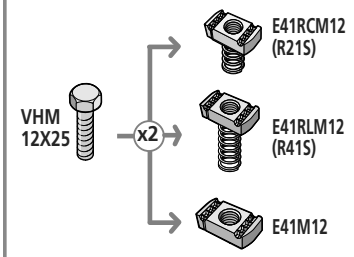

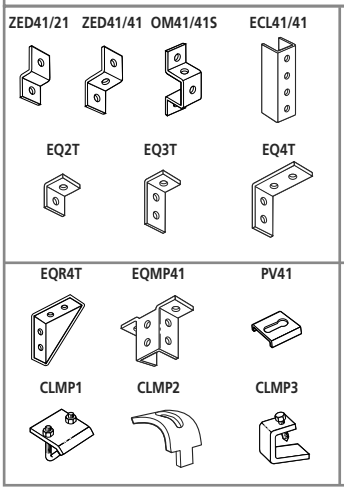

	F daN	GS	GC	304L	316L
ZED41/21		-	597 103	-	-
ZED41/41		-	595 323	-	-
OM41/41S		-	595 333	-	595 334
ECL41/41		-	595 213	-	595 214
EQ2T		-	595 243	-	595 244
EQ3T		-	595 253	-	595 254
EQ4T		-	595 263	-	595 264
EQR4T		-	595 273	-	595 274
EQMP41		-	595 223	-	595 224
PV41		-	595 283	-	595 284
CLMP1	950	-	559 023	-	559 024
CLMP2	570	-	559 013	-	559 014
CLMP3	380	-	559 073	-	-

FASTRUT 41 CF30 - CF54 - CF105 100 → 600 mm

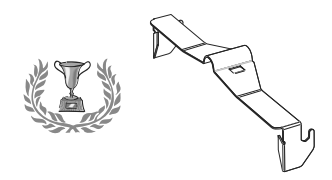

		L mm	GS	DC	304L	316L
FS 41	50	73	-	599 007	-	599 004

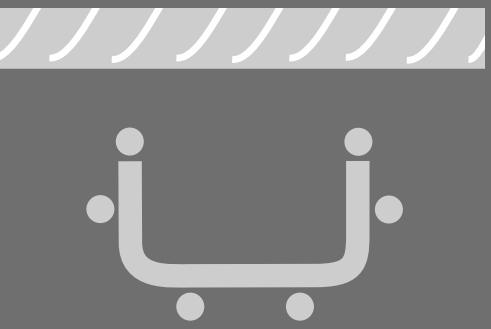



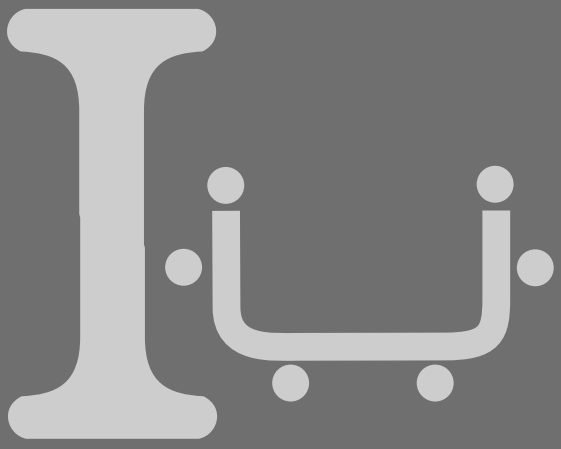

Other mountings
Otras soluciones
Weitere Montagemöglichkeiten
Poses diverses
Другие виды монтажа
其他安装
いろいろな取付
تركيبات مختلفة
Inne mozliwości mocowania
Další možnosti uchycení
Dal’šie možnosti uchytenia
Alte tipuri de instalare
Egyéb szerelések
Ostale namestitve
Razna postavljanja
Закрепване на различни места

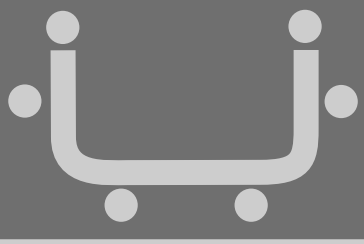



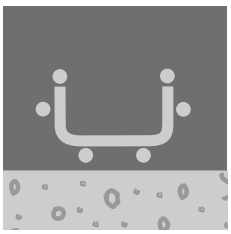

56

FLOOR MOUNTING
INSTALACIÓN EN EL SUELO
BODENVERLEGUNG
POSE AU SOL
МОНАЖ К ПОЛУ
接地安装
床面取付
تركيب على الأرض
MOCOWANIE DO PODŁOGI
INSTALACE NA PODLAHU
INŠTALÁCIA NA PODLAHU
INSTALAT LA SOL
PADOZATI SZERELÉS
NAMESTITEV NA TLA
POSTAVLJANJE NA TLO
ПОСТАВЯНЕ НА ПОДА

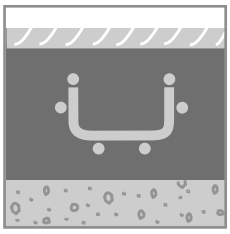

59

UNDER FLOOR MOUNTING
MONTAJE EN FALSO SUELO
DOPPELBODENMONTAGE
POSE SOUS PLANCHER
ФАЛЬШ-ПОЛ
地板下安装
床材下取付
تركيب تحت الأرضية
MOCOWANIE DO PODŁOGI
MONTÁŽ VE DVOJITÉ PODLAZE
MONTÁŽ V DVOJITEJ PODLAHE
MONTAJ IN PODEA FALSA
PADLÓ ALATTI SZERELÉS
NAMESTITEV POD TLA
POSTAVLJANJE ISPOD PODA
ПОСТАВЯНЕ ПОД ПОДА



60

MOUNTING ON METAL BEAM
INSTALACIÓN EN ESTRUTURA METÁLICA
VERLEGUNG AUF EISENPROFILEN
POSE SUR PROFILS METALLIQUES
МОНАЖ НА МЕТАЛЛОКОНСТРУКЦИЯХ
金属“工”字梁上安装
金属面取付
تركيب على جوانب معدنية
MONTAŻ DO KONSTRUKCJI STALOWYCH
INSTALACE NA KOVOVÉ KONSTRUKCE
INŠTALÁCIA NA KOVOVÉ KONŠTRUKCIE
INSTALARE PE PROFILE METALICE
SZERELÉS ACÉLGERENDÁN
NAMESTITEV NA KOVINSKE PROFILE
POSTAVLJANJE NA METALNE PROFILE
ПОСТАВЯНЕ ВЪРХУ МЕТАЛНИ ПРОФИЛИ

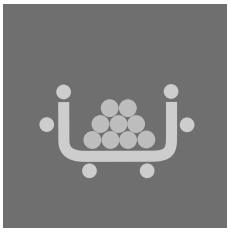

63

SUPPORT FOR SPECIAL PARTS AND DATA ACCESORIES
SUPORTES DE PIEZAS ESPECIALES Y ACCESORIOS PARA DATA
ABZWEIGDOSENTRÄGER UND ZUBEHÖRTEILE FÜR DATA
SUPPORT DE PIECES SPÉCIALES ET ACCESSOIRES DATA
СУППОРТ ДЛЯ ОТДЕЛЬНЫХ ЧАСТЕЙ АКСЕСУАРЫ ДЛЯ ИНФОРМАЦИОННЫХ КАБЕЛЕЙ
电缆安装特殊零件及附件支持
特殊取付具および DATA 付属品
حامل قطع خاصة ولوازم DATA
AKCESORIA DLA KABLI TELETECHNICZNYCH
PŘÍSLUŠENSTVÍ PRO DATOVÉ KABELY
PRÍSLUŠENSTVO PRE DATOVÉ VODICE
ACCESORII DATA
INFORMATIKAI TARTOZÉKOK
NOSILEC POSEBNIH KOSOV IN DODATKOV DATA
NOSAČ POSEBNIH DIJELOVA I DODATAKA DATA
ПОДПОРА ЗА СПЕЦИАЛНИ ЧАСТИ И ПРИНАДЛЕЖНОСТИ DATA

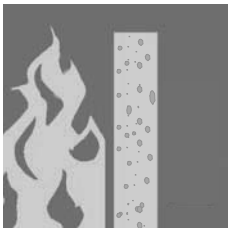

68

EZ-Path™
FIRE RATED PATHWAY

CM 50XL CF30 - CF54 - CF105 100 → 600 mm

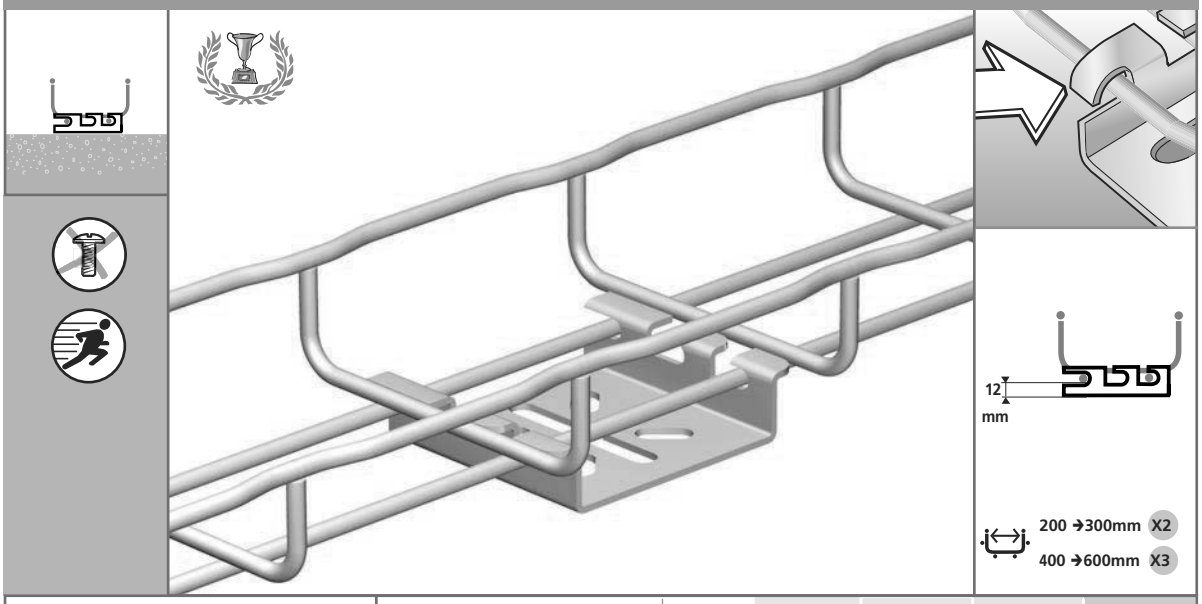

CM 50XL

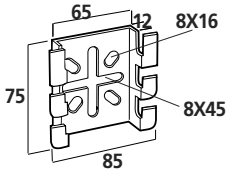

	F daN	GS	GC	304L	316L
CM50XL	100	586 130	586 133	586 138	586 134

RCSN CF30 - CF54 - CF105 100 → 600 mm

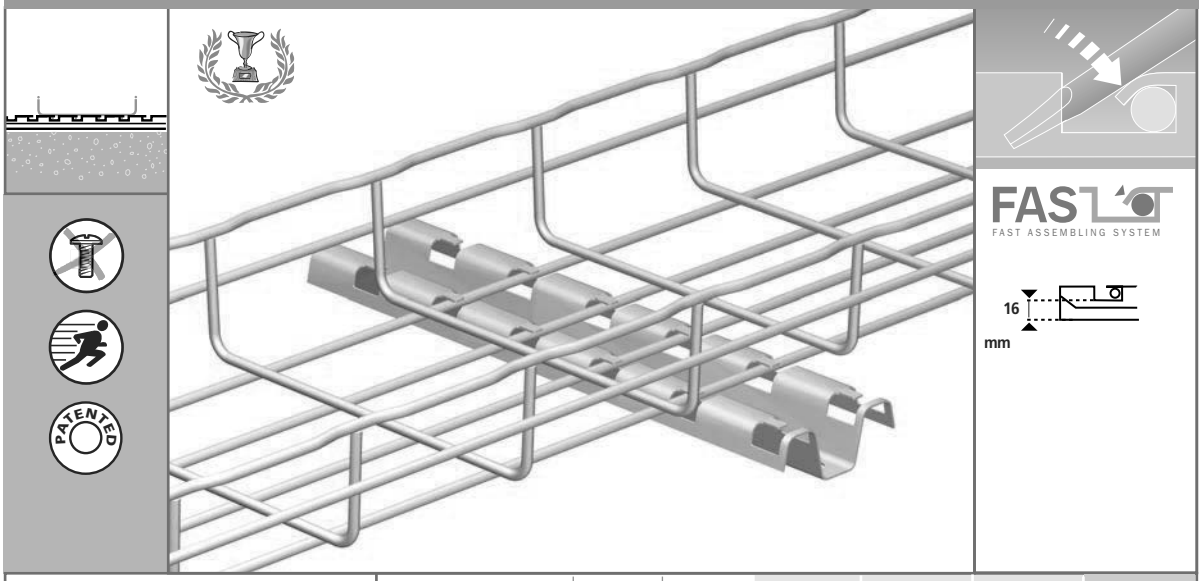

RCSN

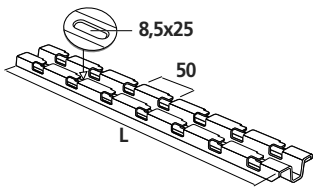

	L mm	F daN	GS	GC	304L	316L
RCSN 200	200	100	*013 200*	*013 203*	-	*013 204*
RCSN 300	300	100	*013 300*	*013 303*	-	*013 304*
RCSN 500	500	100	*013 500*	*013 503*	-	-
RCSN 550	550	100	*013 550*	*013 553*	-	-
RCSN 1000	1000	100	*013 010*	*013 013*	-	*013 014*
RCSN 2000	2000	100	*013 020*	*013 023*	*013 028*	*013 024*
RCSN 3000	3000	100	013 030	013 033	013 038	013 034

R15-R25-R35 CF30 - CF54 - CF105 100 → 600 mm

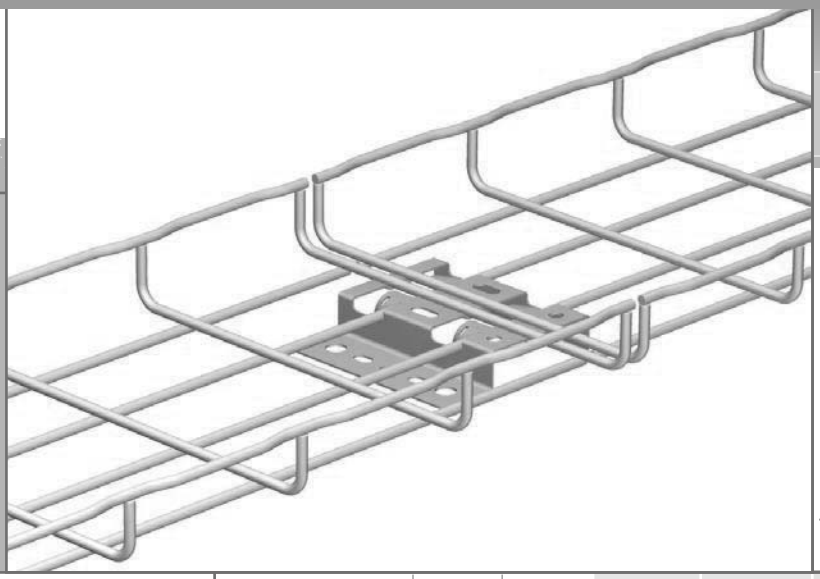

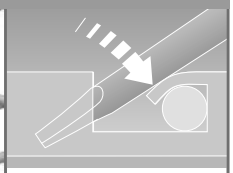

FAST
FAST ASSEMBLING SYSTEM

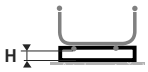

200 → 300mm X2
400 → 600mm X3

R15 - R25 - R35

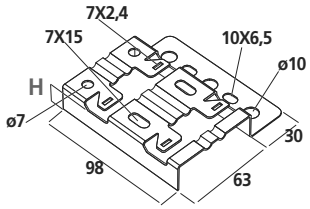

(mm)

	H mm	F daN	GS	DC	304L	316L
R15	15	100	586 170	586 173	-	586 174
R25	25	100	586 640	586 647	-	-
R35	35	50	586 650	586 657	-	-

R55 CF30 - CF54 - CF105 100 → 600 mm

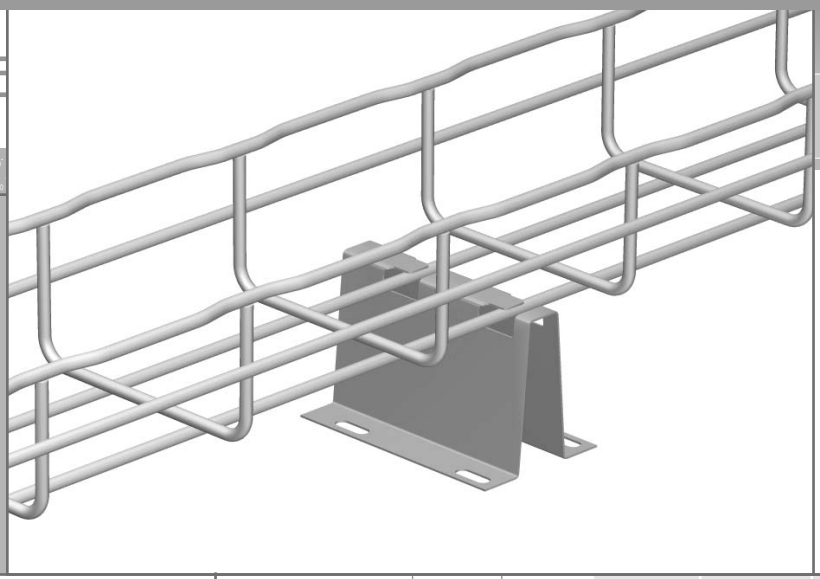

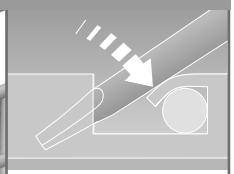

FAST
FAST ASSEMBLING SYSTEM

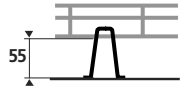

mm

200 → 300mm X2
400 → 600mm X3

R55

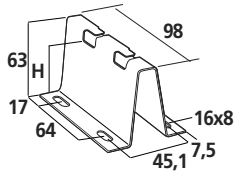

(mm)

	H mm	F daN	GS	DC	304L	316L
R55	55	150	586 080	586 083	-	586 084

FTX CF30 - CF54 - CF105 35 → 600 mm

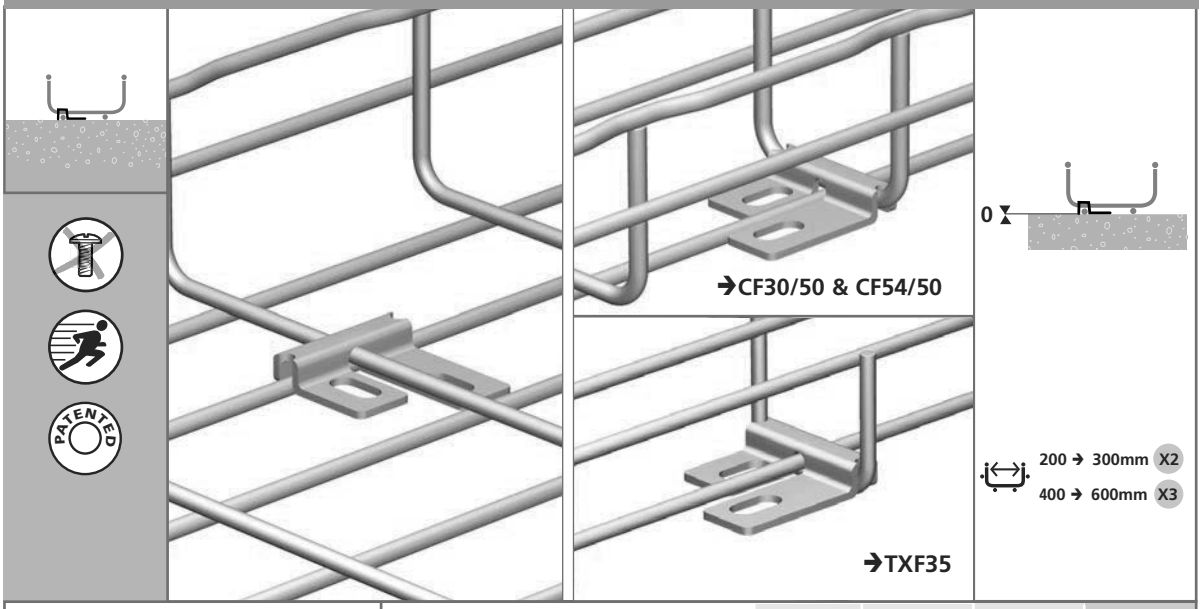

FTX

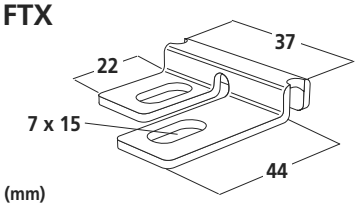

	GS	DC	304L	316L
FTX	586 180	586 183	-	586 184

UC 50 CF30 - CF54 50 mm

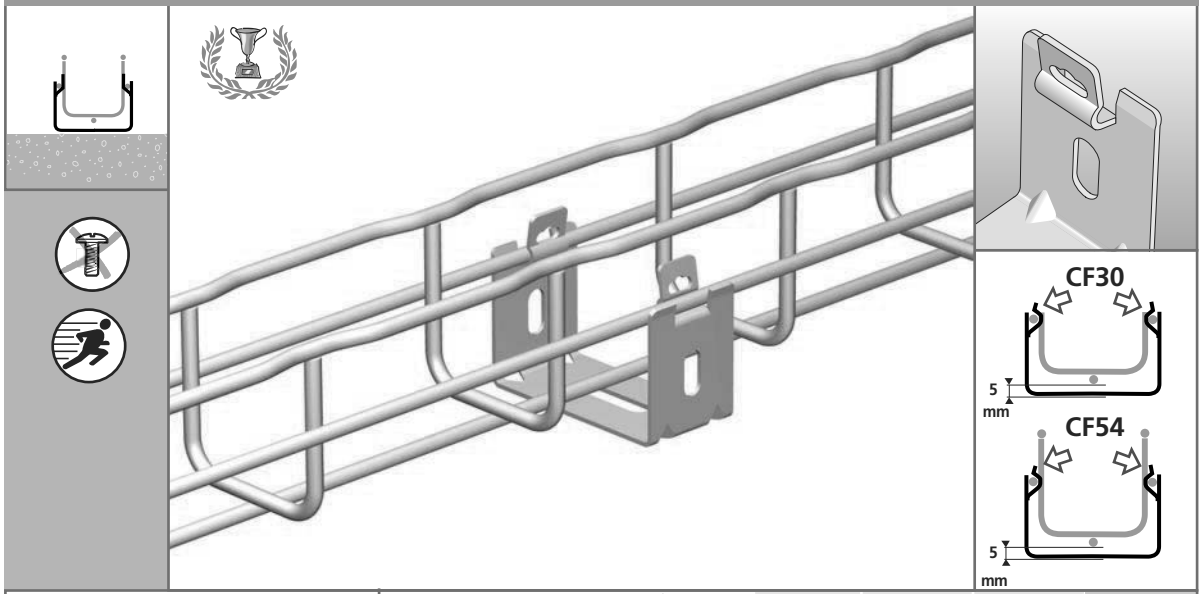

UC 50

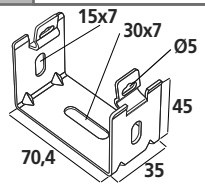

	daN	GS	GC	304L	316L
UC 50	12	586 040	586 043	586 048	586 044

UFC CF30 - CF54 - CF105 100 → 600 mm

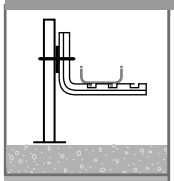

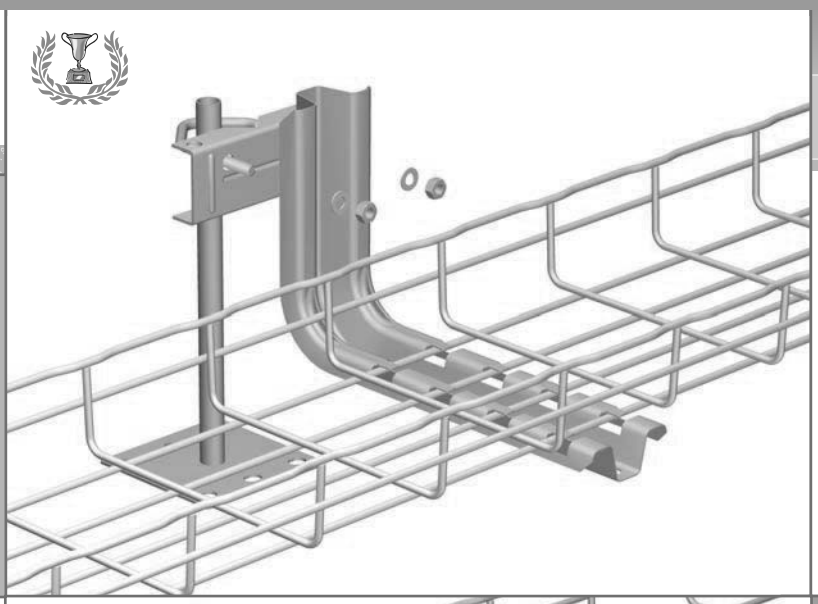

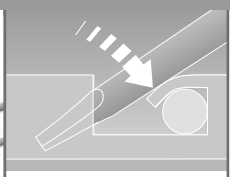

FAST
FAST ASSEMBLING SYSTEM

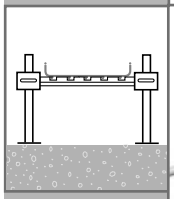

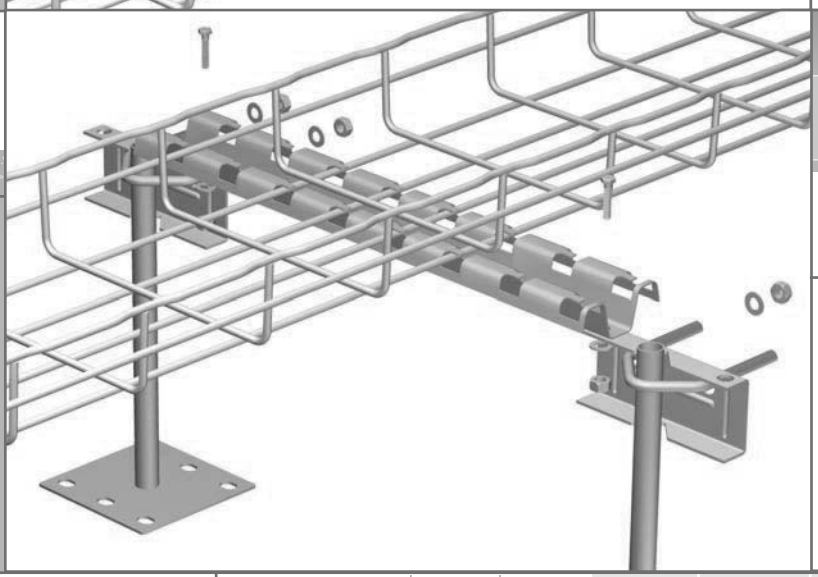

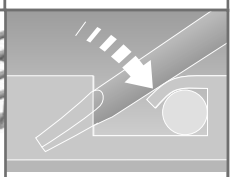

FAST
FAST ASSEMBLING SYSTEM



→88

UFC

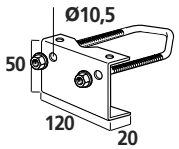

(mm)

CSN

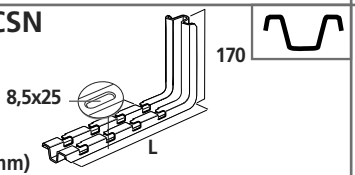

(mm)

RCSN

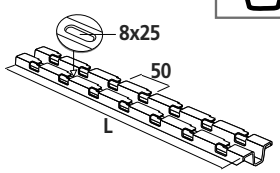

(mm)

	L mm	F daN	GS	GC	304L	316L
UFC			*559 220*	-	-	-
CSN 100	178	130	556 100	*556 103*	556 108	556 104
CSN 150	228	110	556 110	*556 113*	556 118	556 114
CSN 200	278	85	556 120	*556 123*	556 128	556 124
CSN 300	378	73	556 130	*556 133*	556 138	556 134
RCSN 550	550		*013 550*	*013 553*	-	-
RCSN 1000	1000		*013 010*	*013 013*	-	*013 014*
RCSN 2000	2000		*013 020*	*013 023*	*013 028*	*013 024*
RCSN 3000	3000		013 030	013 033	013 038	013 034

UFI 41 CF30 - CF54 - CF105 50 → 600 mm

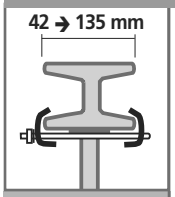



42 → 98 mm = 80 daN.m
106 → 135 mm = 70 daN.m

UFI41

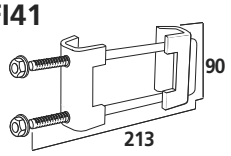

	L mm	H mm	daN.m	GS	GC	304L	316L
UFI41			70/80	-	*595 353*	-	-

C41S

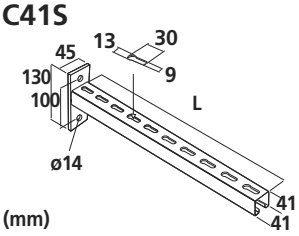

	L mm	H mm	F daN	GS	GC	304L	316L
C41S150	150	130	500	-	*595 013*	-	*595 014*
C41S200	200	130	450	-	*595 023*	-	*595 024*
C41S300	300	130	340	-	*595 033*	-	*595 034*
C41S400	400	130	270	-	*595 043*	-	*595 044*
C41S500	500	130	270	-	*595 053*	-	*595 054*
C41S600	600	130	220	-	*595 063*	-	*595 064*

PA 23 CF30 - CF54 - CF105 100 → 600 mm

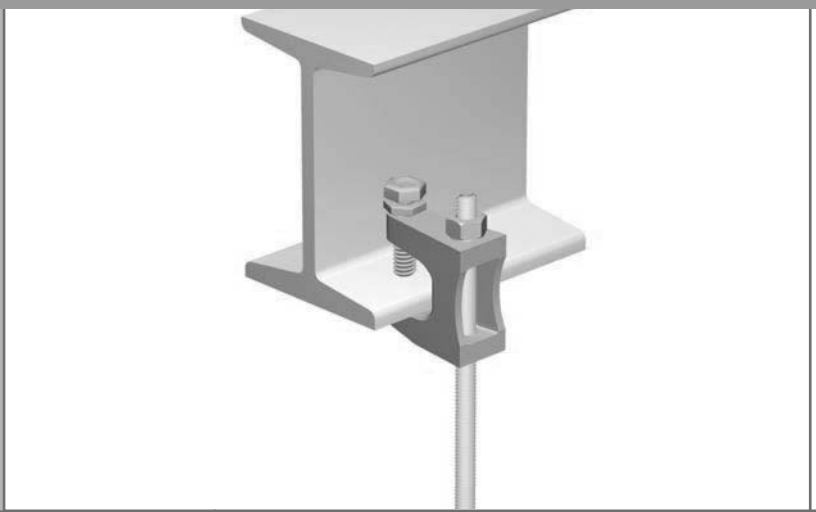

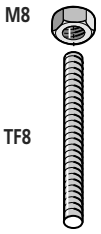

→88

PA23

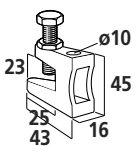

	F daN	EZ	GC	304L	316L
PA23	1000	*559 301*	-	-	-

CLMFAS CF30 - CF54 - CF105 50 → 600 mm

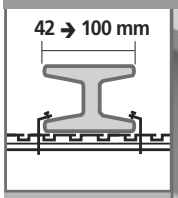

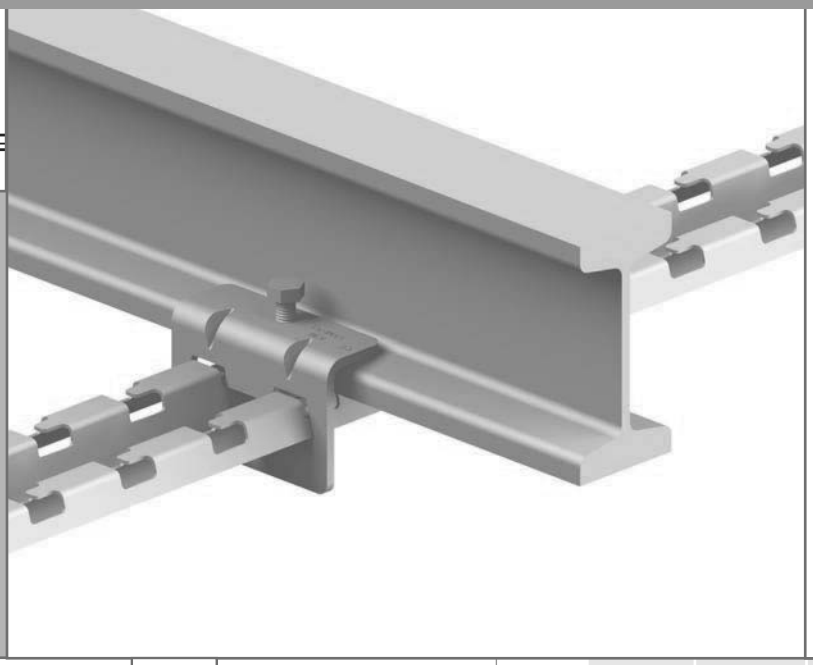

RCSN

→45

CLMFAS

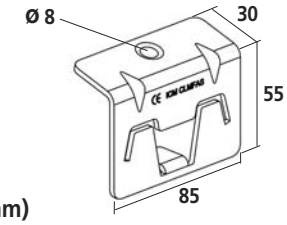

(mm)

	daN.m	GS	DC	304L	316L
CLMFAS	18	559 280	559 287	-	559 284

CLMU CF30 - CF54 - CF105 50 → 600 mm

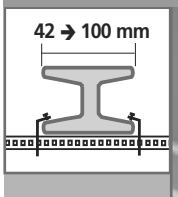

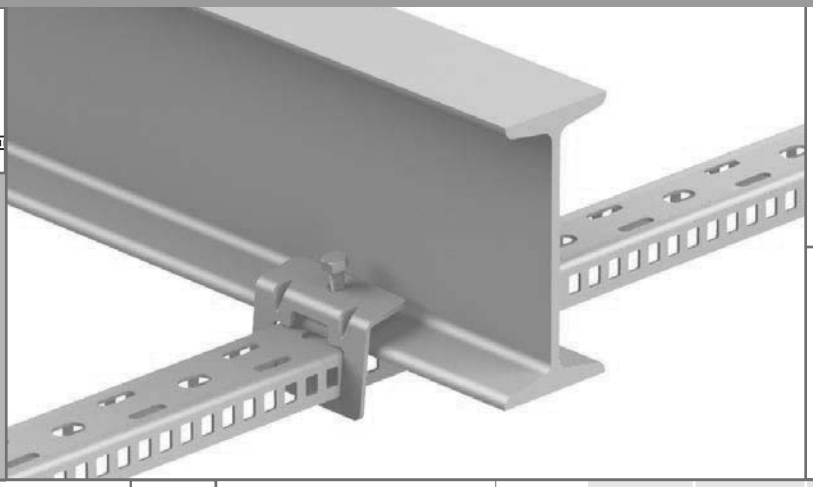

EDF

→45

VHM 8X20 x1

CLMU

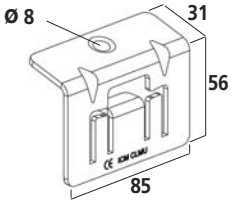

(mm)

	daN.m	GS	DC	304L	316L
CLMU	15	559 090	559 097	-	-

EF CF30 - CF54 100 → 300 mm

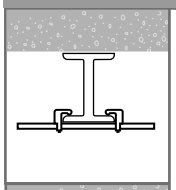

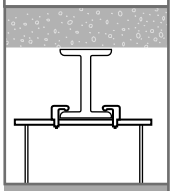

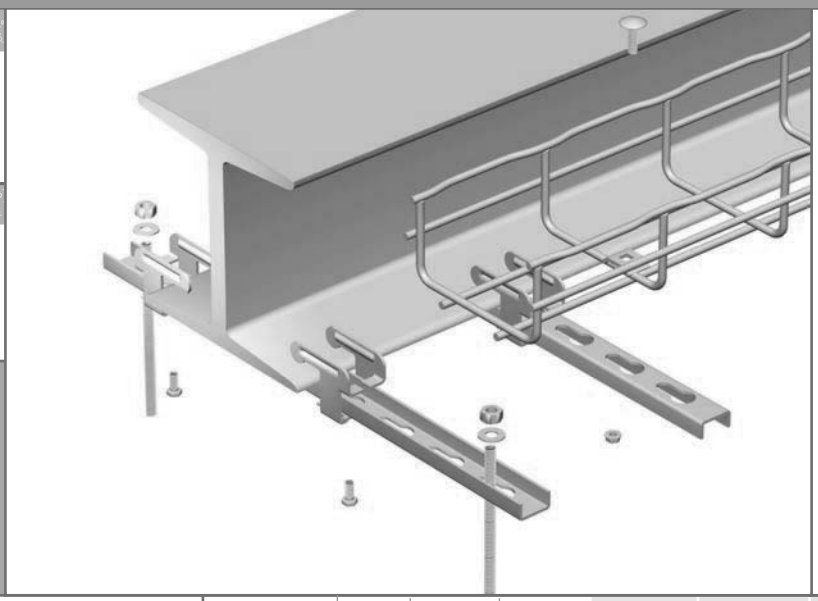

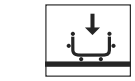

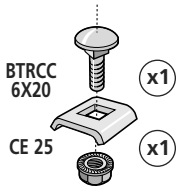

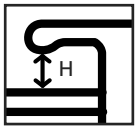

EF

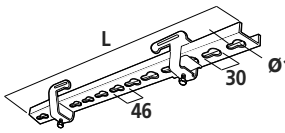

(mm)

	L mm	H mm	daN.m	EZ	DC	304L	316L
EF 11/400	400	1➔11	3,5	559 201	-	-	-
EF 15/600	600	1➔15	5,5	559 211	-	-	-

BLF CF30 - CF54 50 → 600 mm

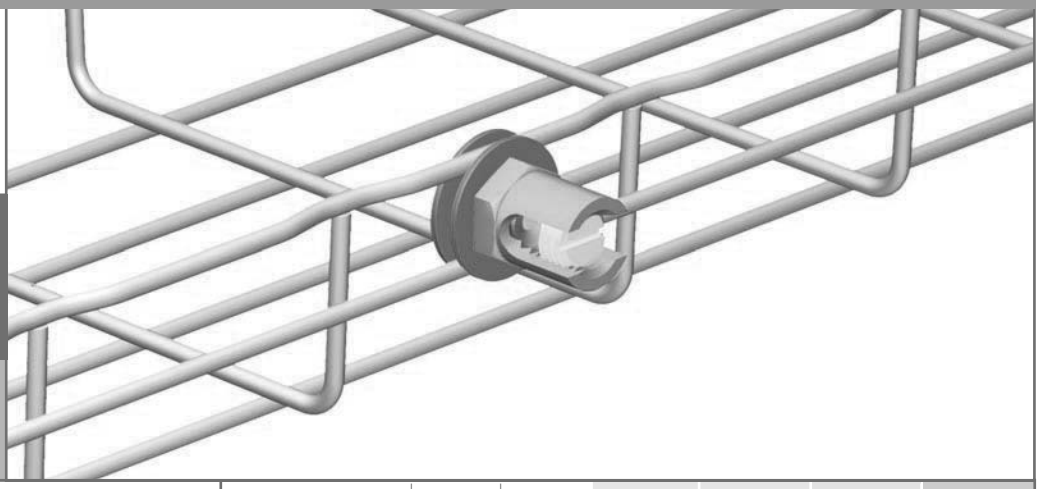

BLF		L mm	Ø mm²	CU	DC	304L	316L
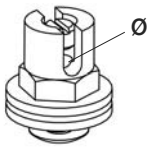	BLF 8/16	22	16	585 387	-	-	-
	BLF 8/35	24	35	585 397	-	-	-
	BLF 8/50	26	50	585 407	-	-	-

SCMT			GS			
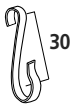	SCMT	100	585 080	-	-	-

GRIFEQUIP CF30 - CF54 - CF105 50 → 600 mm

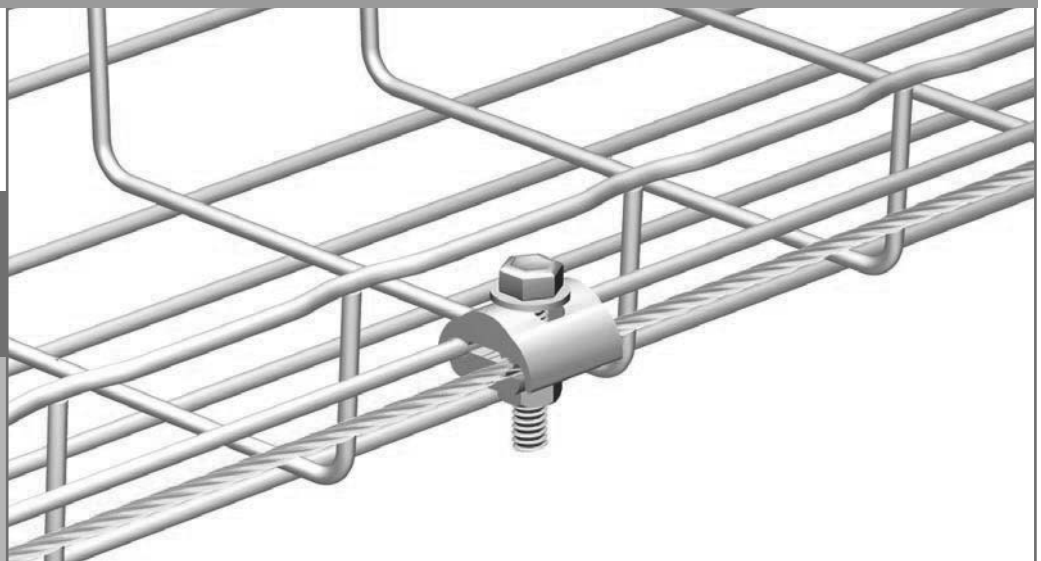

GRIFEQUIP		Ø mm²	AL	GC	304L	316L
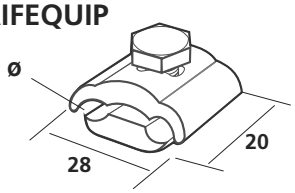	GRIFEQUIP	6 → 35	585 327	-	-	-

mm

CE 35 CF30 - CF54 - CF105 50 → 600 mm

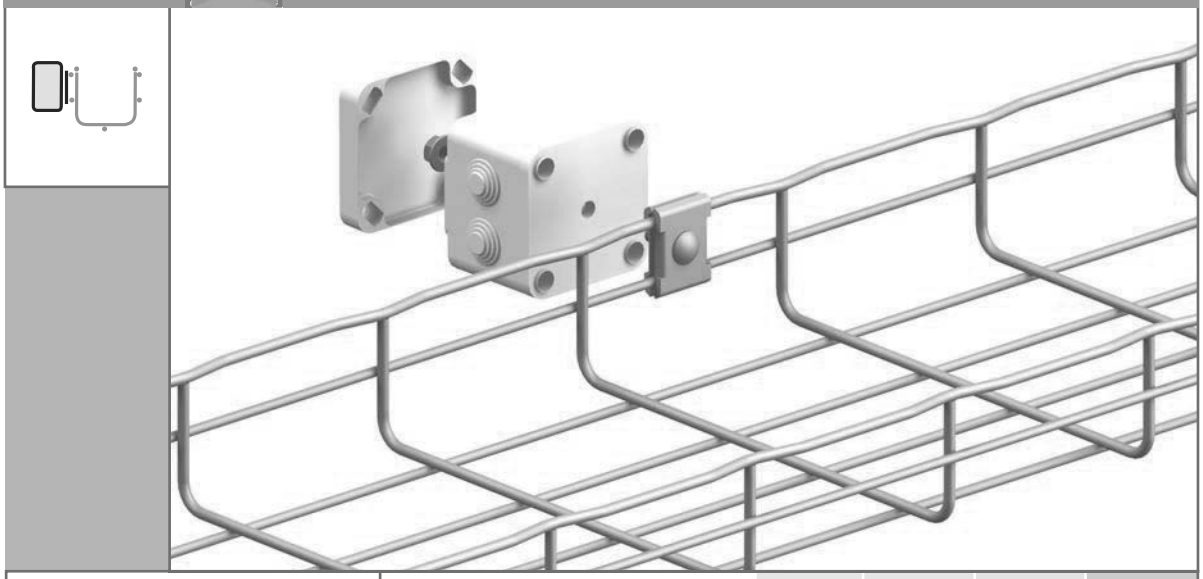

CE 35

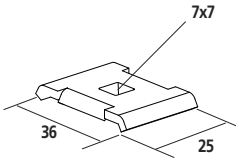

(mm)

	GS	GC	304L	316L
CE 35	558 180	558 187	-	558 184

SBDN CF30 - CF54 - CF105 50 → 600 mm

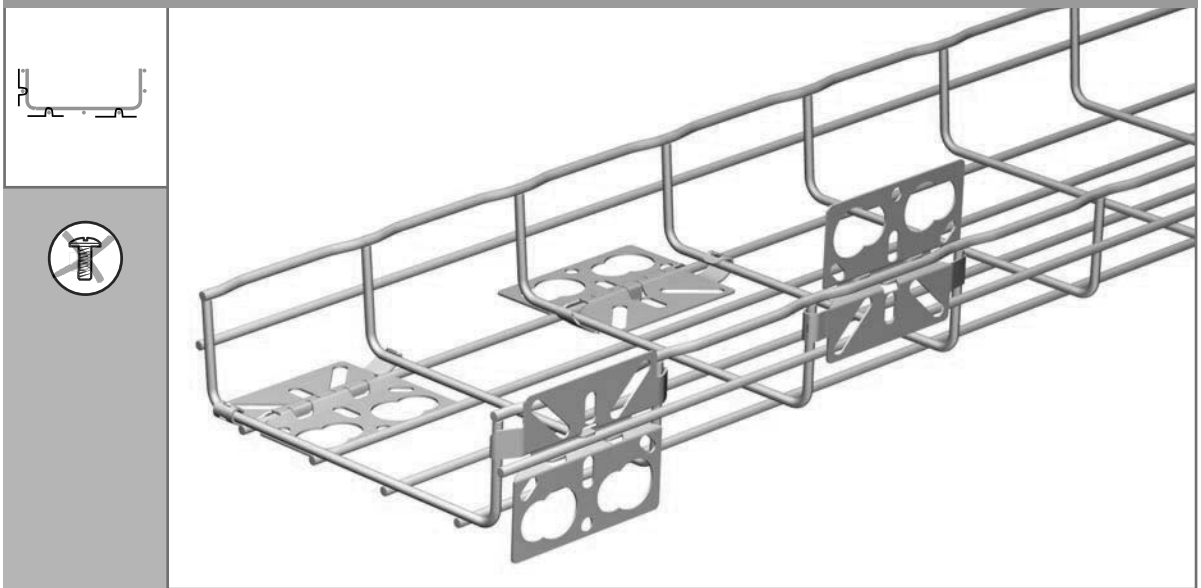

SBDN

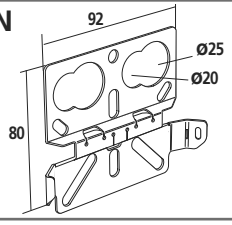

(mm)

	GS	DC	304L	316L
SBDN	585 410	585 417	-	-

CM50 - CM50XL - CAT 40 CF30 - CF54 - CF105 50 → 600 mm

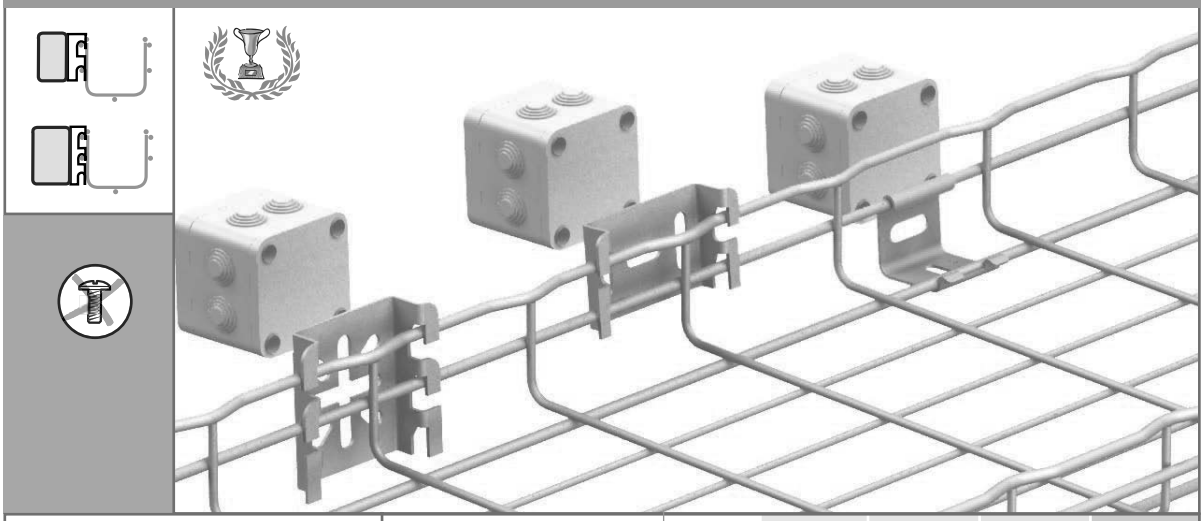

		F daN	GS	GC	304L	316L
CM 50 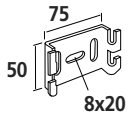 (mm)	**CM 50**	100	*586 060*	*586 063*	-	*586 064*
CM 50XL 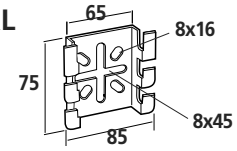 (mm)	**CM 50XL**	100	586 130	586 133	-	586 134
CAT 40 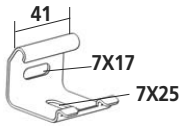 (mm)	**CAT 40**	20	586 190	DC 586 197	-	586 194

SBD - EXSBD CF30 - CF54 - CF105 50 → 600 mm

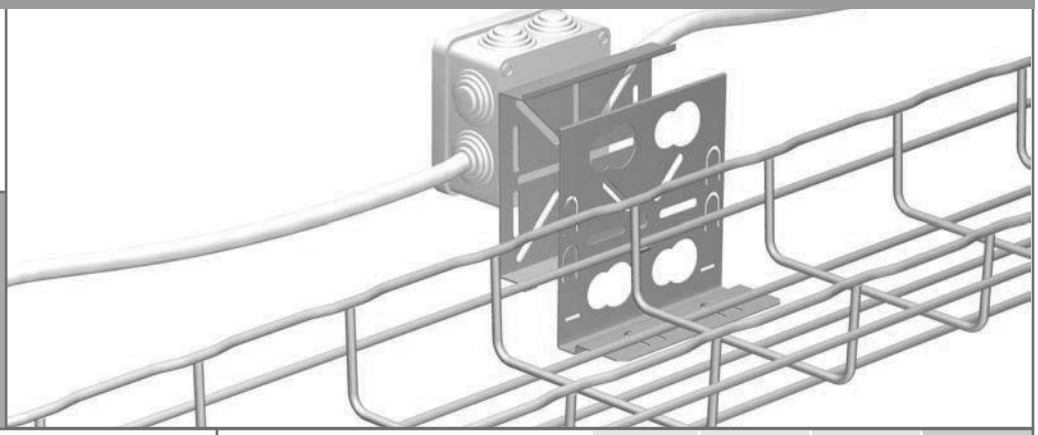

		GS	GC	304L	316L
SBD EXSBD 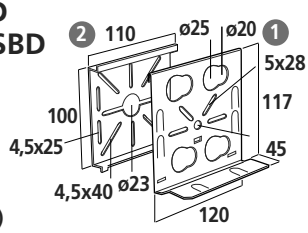 (mm)	1 **SBD**	585 110	-	-	585 114
	2 **EXSBD**	585 130	-	-	-

SL50 - SL100 CF30 - CF54 - CF105 50 → 600 mm

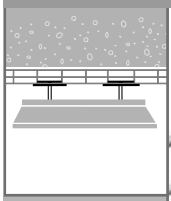



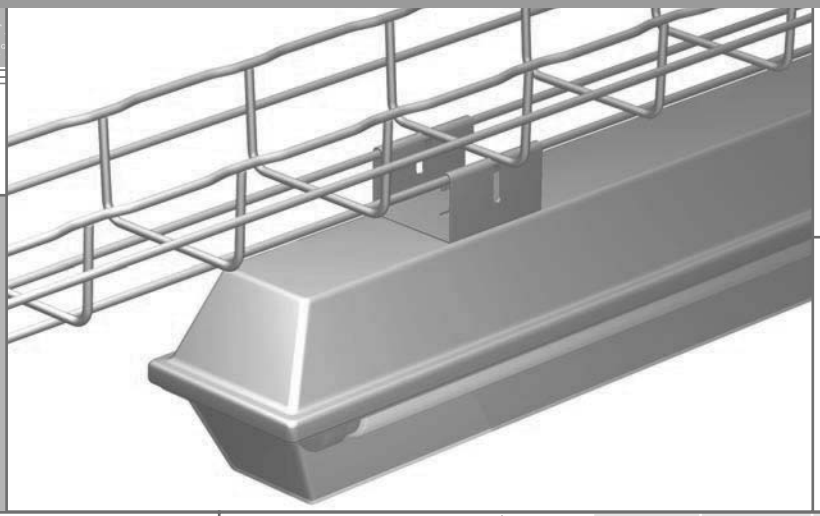

SL50

CF30 - CF54

50 mm

SL100

CF30 → CF105

100 → 600mm

SL50

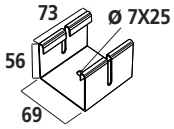

SL100

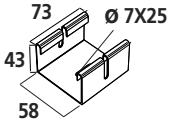

(mm)

	F daN	GS	GC	304L	316L
SL 50	150	585 180	-	-	-
SL 100	150	585 190	-	-	-

MFM - MFPOLYA CF30 - CF54 - CF105 100 → 600 mm

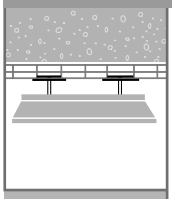



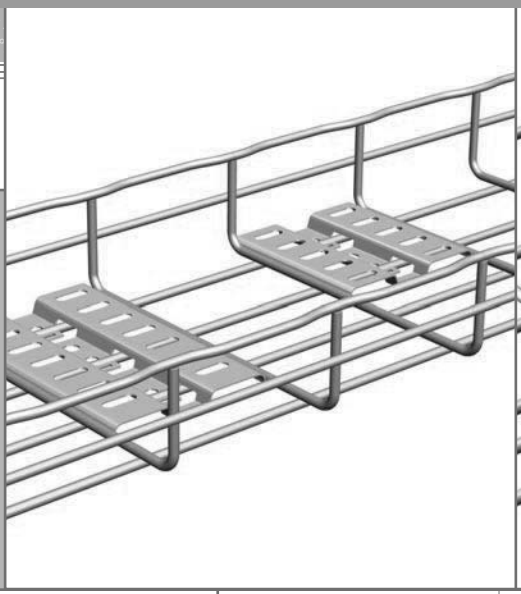

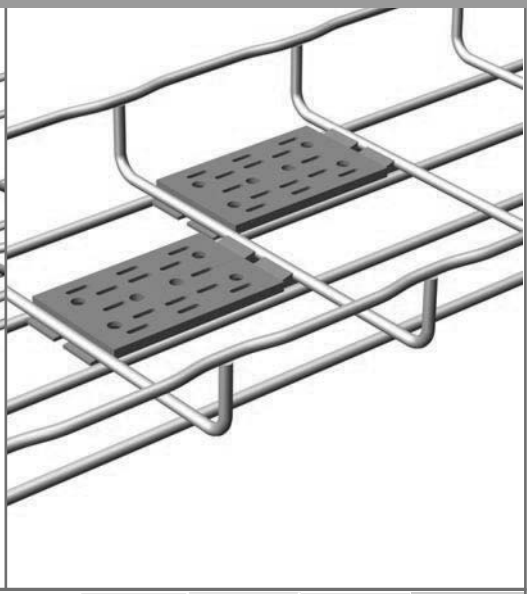

MFM

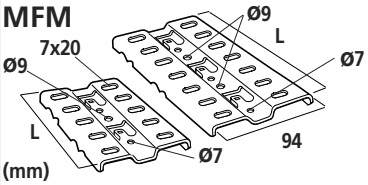

(mm)

	L mm	GS	DC	304L	316L
MFM 100	100	585 140	585 143	-	585 144
MFM 150	50	585 150	585 153	-	-

MFPOLYA

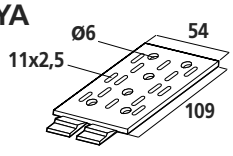

(mm)

	Polyamid
MFPOLYA	585 145

FAS ROLLER CF30 - CF54 - CF105 50 → 600 mm

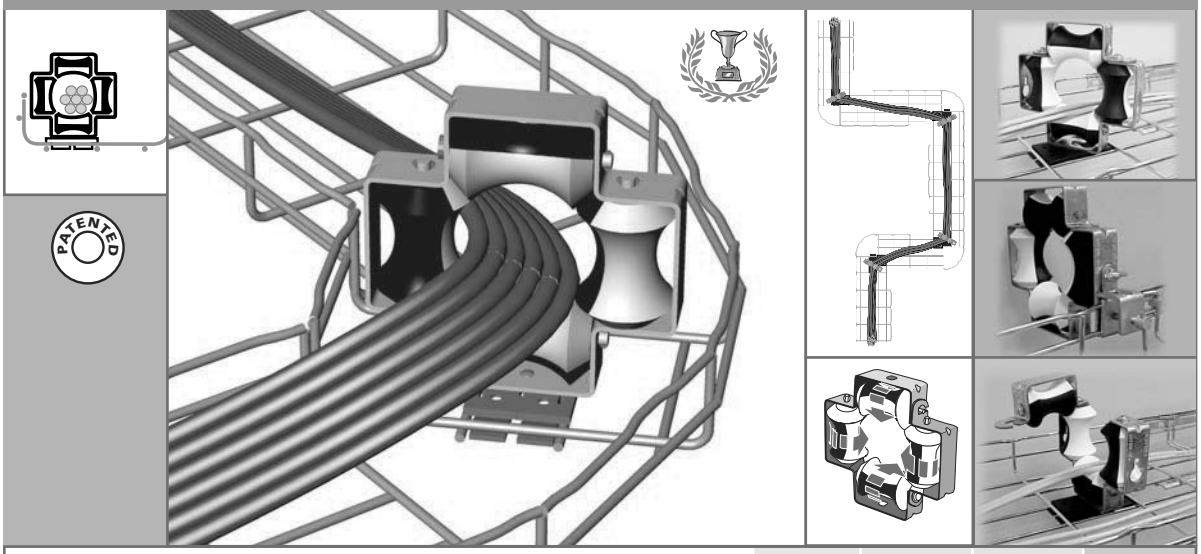

FAS ROLLER

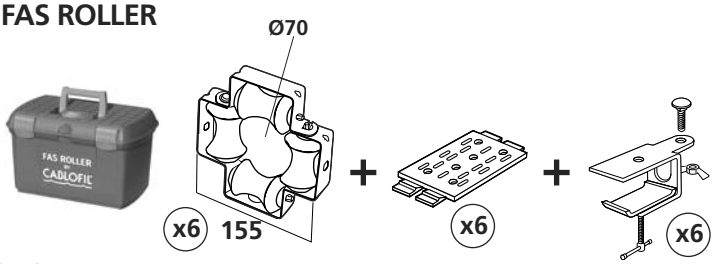

(mm)

	GS	GC	304L	316L
	011 100	-	-	-

DEV 100 - CABLOGRIP CF30 - CF54 - CF105 100 → 600 mm

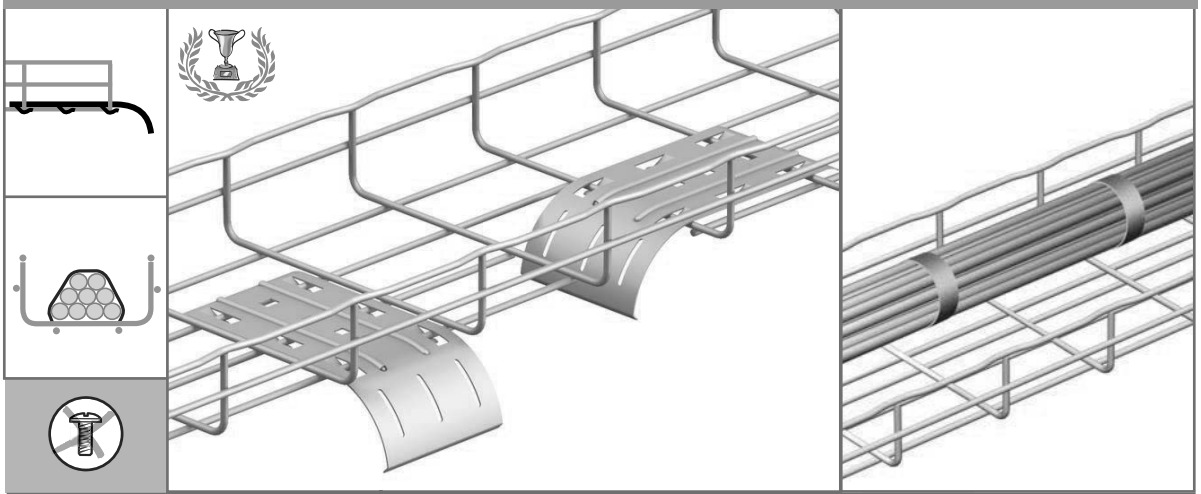

DEV 100

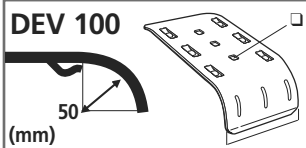

(mm)

	L mm	GS	DC	304L	316L
DEV 100		585 160	585 167	-	585 164
CABLOGRIP		PLAST.			
CABLOGRIP	5000	559 677	-	-	-
FASTIE					
FASTIE 15x180	-	809 109	-	-	-
FASTIE 15x225	-	809 119	-	-	-
FASTIE 15x320	-	809 129	-	-	-

EZ-Path CF30 - CF54 - CF105 50 → 600 mm

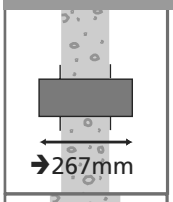

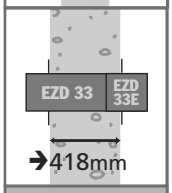

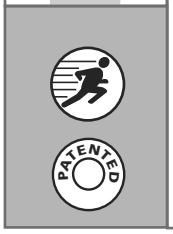





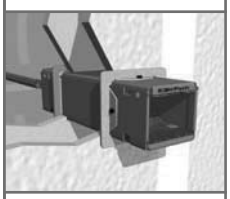

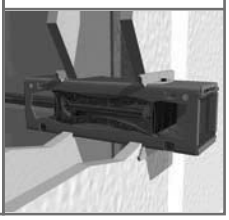

EZD

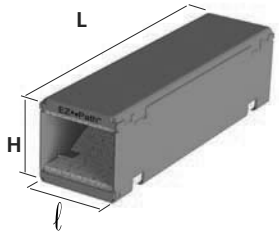

	H mm	ℓ mm	L mm	mm	mm	Kg		
EZD 22	37	37	267	23	31	-	→	KIT → 69
EZD 33	75	75	267	56	69	1,2	6	250 018
EZD 44	114	102	310	78	97	2	4	250 058

EZP

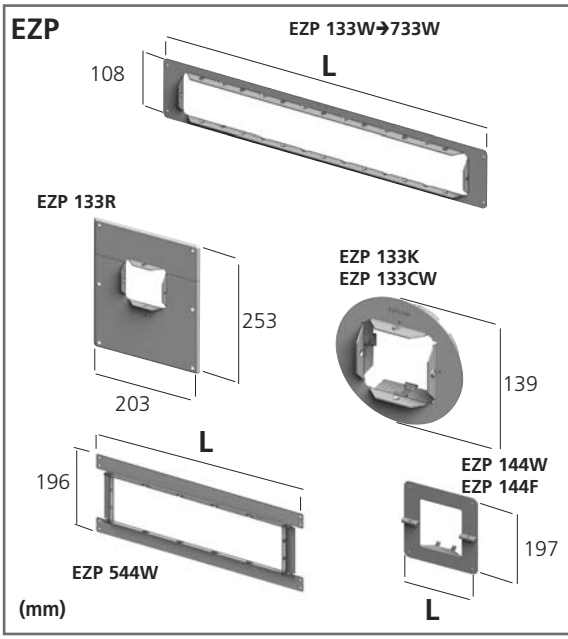

	→	L mm	Kg/		/
EZP 133W	1 x EZD 33	102	0,2	2	250 110
EZP 233W	2 x EZD 33	185	0,2	2	250 120
EZP 333W	3 x EZD 33	291	0,3	2	250 130
EZP 433W	4 x EZD 33	406	0,4	2	250 140
EZP 733W	7 x EZD 33	610	0,7	2	250 170

		mm	Kg/		/
EZP 133R	1 x EZD 33	-	0,7	2	250 210
EZP 133K	2 x EZD 33	-	0,3	1	250 220
EZP 133CW	3 x EZD 33	-	0,4	2	250 240

		mm	Kg/		/
EZP 144W	1 x EZD 44	178	0,7	2	250 230
EZP 544W	1→5 x EZD 44	610	0,5	2	250 250
EZP 144F	1 x EZD 44	178	0,3	1	250 260

EZD 33E - RCM 33

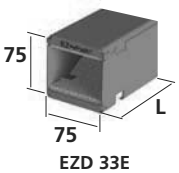



	→	L mm	Kg		
EZD 33E	1 x EZD 33	151	0,7	1	250 078
RCM 33	1 x EZD 33	-	0,1	2	250 206

EZ-Path KIT CF30 - CF54 - CF105 100 → 600 mm

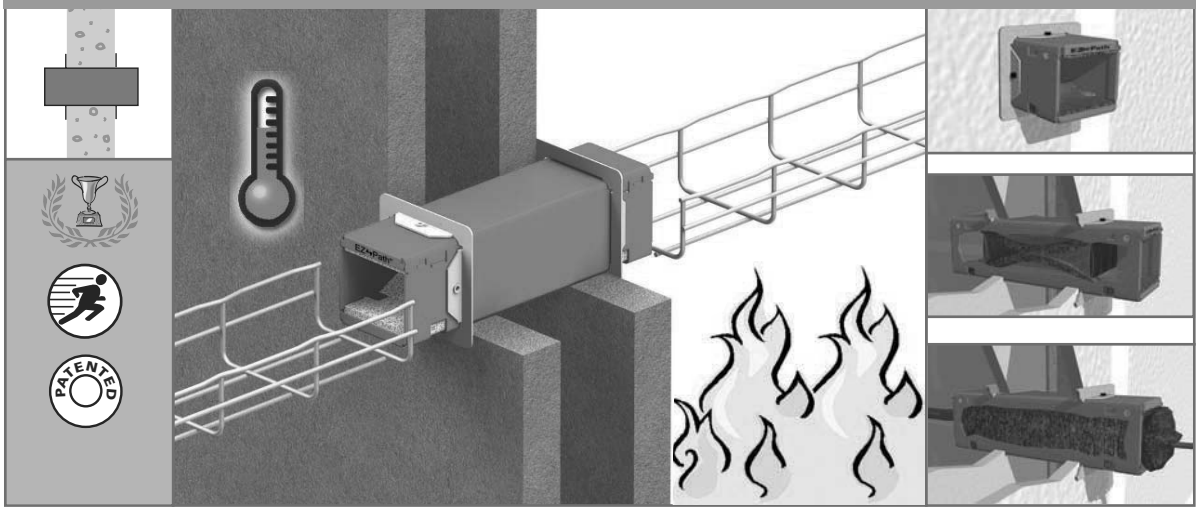

KIT

EZDP 22 / 33 / 44



	mm	Kg		
EZDP 22	Ø 52	0,8	1	250 518
EZDP 33	⧄ 80x80	1,4	1	250 028
EZDP 44	Ø 152	2,3	1	250 068

EZDP 33WR



EZDP 33CW



	mm	Kg		
EZDP 33WR	⧄ 180 x 230	1	1	250 038
EZDP 33CW	Ø 102	1,5	1	250 048

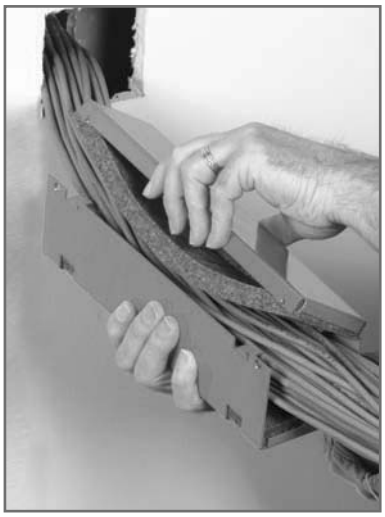





EZ-Path is a product from STI



Cable tray installation
Instalación de las bandejas
Bearbeitung
Mise en œuvre
Установка кабельных лотков
安装
ケーブルトレイの設置
إجراء التركيب

Montaż tras kablowych
Instalace kabelovych lávek
Inštalácia káblovych lávok
Punere in opera
Kábelpálya szerelés
Izvršitev dela
Primjena
Изпълнение

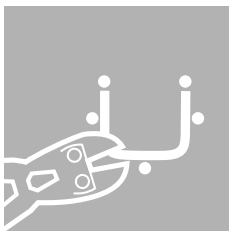

72

HOW TO CUT A CABLE TRAY
CÓMO CORTAR UNA BANDEJA PORTACABLES
WIE SCHNEIDET MAN EINE KABELBAHN ZU
COMMENT COUPER UN CHEMIN DE CABLES
КАК РЕЗАТЬ КАБЕЛЬНЫЙ ЛОТОК
如何切割电缆桥架
ケーブルトレイの切り方
كيفية قطع سكة أسلاك
JAK PRAWIDŁOWO CIĄĆ DRUT
JAK STŘÍHAT KABELOVOU LAVKU
AKO STRIHAŤ KÁBLOVÉ LÁVKY
CUM SE TAIE PATUL DE CABLU
A KABELPALYA VAGASA
KAKO PREREZATI VODILO KABLOV
KAKO PREREZATI PUT KABLOVA
КАК ДА СЕ ПРЕКЪСНЕ КАБЕЛЕН КАНАЛ

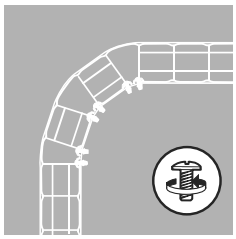

74

LARGE RADIUS BENDS
CURVAS DE GRAN RADIO DE CURVATURA
BÖGEN MIT GROßEM RADIUS
COUDES À GRAND RAYON AVEC VISSERIE
БОЛЬШОЙ РАДИУС ИЗГИБА
带螺丝大半径弯头
ネジ使用大半径屈曲部部品
أكواع كبيرة الشعاع مع مجموعة براغي
ŁUKI O DUŻYM PROMIENIU
OHYBY O VELKÉM POLOMĚRU
OHYBY S VEĽKÝM POLOMEROM
RAZA MARE DE ÎNDOIRE
NAGY ÍVEK
KRIVINE VELIKEGA RADIJA Z VIJAKI
KOLJENA VELIKOG RADIJUSA S VIJCIMA
КОЛЯНО С ГОЛЯМ РАДИУС С ВИНТОВЕ

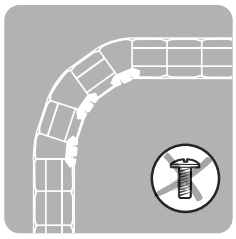

76

LARGE RADIUS BENDS
CURVAS DE GRAN RADIO DE CURVATURA
BÖGEN MIT GROßEM RADIUS
COUDES À GRAND RAYON SANS VISSERIE
БОЛЬШОЙ РАДИУС ИЗГИБА
不带螺丝大半径弯头
ネジなし大半径屈曲部部品
أكواع كبيرة الشعاع دون مجموعة براغي
ŁUKI O DUŻYM PROMIENIU
OHYBY O VELKÉM POLOMĚRU
OHYBY S VEĽKÝM POLOMEROM
RAZA MARE DE ÎNDOIRE

KRIVINE VELIKEGA RADIJA BREZ VIJAKOV
KOLJENA VELIKOG RADIJUSA BEZ VIJAKA
КОЛЯНО С ГОЛЯМ РАДИУС БЕЗ ВИНТОВЕ

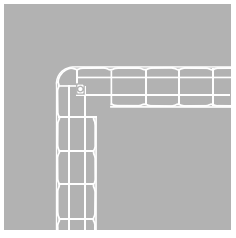

78

SMALL RADIUS BENDS
CURVAS DE PEQUEÑO RADIO
BÖGEN MIT KLEINEM RADIUS
COUDES À PETIT RAYON
МАЛЕНЬКИЙ РАДИУС ИЗГИБА
小半径弯头
小半径屈曲部部品
أكواع صغيرة الشعاع
ŁUKI O MALYM PROMIENIU
OHYBY O VELKÉM POLOMĚRU
OHYBY S MALYM POLOMEROM
RAZA MICA DE ÎNDOIRE
KIS ÍVEK
KRIVINE MAJHNEGA RADIJA
KOLJENA MALOG RADIJUSA
КОЛЯНО С МАЛЪК РАДИУС

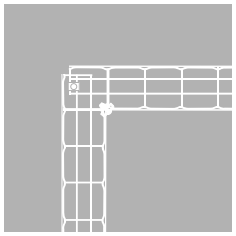

80

RIGHT ANGLE BENDS
CURVAS DE ÁNGULO RECTO
RECHTER WINKEL AUS 2 STÜCK
COUDES À ANGLE DROIT
ИЗГИБ ПОД ПРЯМЫМ УГЛОМ
直角弯头
直角部部品
أكواع بزاوية قائمة
ŁUKI O KĄCIE PROSTYM
PRAVOÚHLÝ OHYB
PRAVOUHLY OHYB
ÎNDOIRE ÎN UNGHI DREPT
DERÉKSZÖGŰ ÍVEK
KRIVINE S PRAVIM KOTOM
KOLJENA PRAVOG KUTA
КОЛЯНО НА ПРАВ ЪГЪЛ

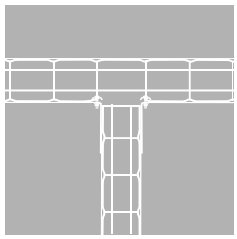

82

T OR CROSS AT RIGHT ANGLES
T O CRUZ DE ÁNGULOS RECTOS
RECHTWINKLIGE KREUZUNGEN ODER T-STÜCKE
T OU CROIX À ANGLES DROITS
T – ОБРАЗНЫЙ ОТВОД ИЛИ ПЕРЕСЕЧЕНИЕ ПОД ПРЯМЫМ УГЛОМ
T 型小半径三通
直角 T 型接続部品
T أو صلبان بزوايا قائمة
POŁĄCZENIE W KSZTAŁCIE T LUB KRZYŻA (KĄT PROSTY)
T A KŘÍŽENÍ V PRAVÉM ÚHLU
T A KRÍŽENIE V PRAVOM UHLE
T SAU CRUCE IN UNGHI DREPT
DERÉKSZÖGŰ KERESZTEZŐDÉSEK ÉS T IDOMOK
T ALI KRIŽ S PRAVIMI KOTI
T ILI KRIŽ PRAVIH KUTOVA
“T” ИЛИ КРЪСТ НА ПРАВ ЪГЪЛ

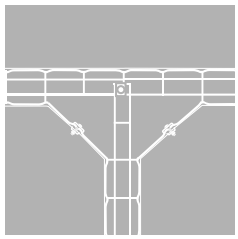

84

T OR CROSS WITH GUSSET
T O CRUZ DE ÁNGULOS CORTADOS
T-ABZWEIGE UND KREUZUNGEN MIT ZUGESCHNITTENEN ECKEN
T OU CROIX À ANGLES COUPÉS
T – ОБРАЗНЫЙ ОТВОД ИЛИ ПЕРЕСЕЧЕНИЕ С СОЕДИНТЕЛЕМ
T 型大半径三通
T トラス型接続部品
T أو صلبان بزوايا مبتورة
POŁĄCZENIE W KSZTAŁCIE T LUB KRZYŻA (KĄT OSTRY)
T NEBO KŘÍŽOVÉ KUSY
T ALEBO KRÍŽOVÉ KUSY
T SAU CRUCE CU IMBINARE DUBLĂ
KERESZTEZODESEK VAGY T IDOMOK SAROKKÖTÉSSEL
T ALI KRIŽ Z ODREZANIMI KOTI
T ILI KRIŽ ODREZANIH KUTOVA
“T” ИЛИ КРЪСТ С ПРЕСЕЧЕНИ ЪГЛИ

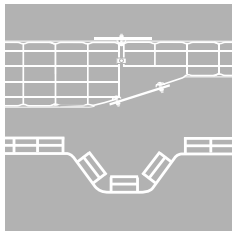

86

REDUCING SIZE, CHANGING LEVEL
REDUCCIÓN DE SECCIÓN, CAMBIO DE NIVEL
REDUZIERUNG, ETAGEN
RÉDUCTION DE SECTION, CHANGEMENT DE PLAN
УМЕНЬШЕНИЕ РАЗМЕРА, ИЗМЕНЕНИЕ УРОВНЯ
变径，不同平面桥架之间的连接
断面縮小部、高低差部
تخفيض المقطع، تغيير المستوى
ZMIANA PŁASZCZYZNY ORAZ REDUKCJA SZEROKOŚCI
REDUKCE ŠÍŘKY, ZMĚNA VÝŠKOVÉ ÚROVNĚ
REDUKCIA ŠÍRKY, ZMENA VÝŠKOVEJ ÚROVNE
REDUCERE DE SECȚIUNE, SCHIMBARE DE NIVEL
SZŰTKÍTÉSEK, SZINTELTOLÁSOK
ZMANJŠANJE VELIKOSTI, SPREMEMBA VIŠINE
SMANJENJE PRESJEKA, PROMJENA PLANA
НАМАЛЯВАНЕ НА СЕЧЕНИЕТО, СМЯНА НА РАВНИНАТА

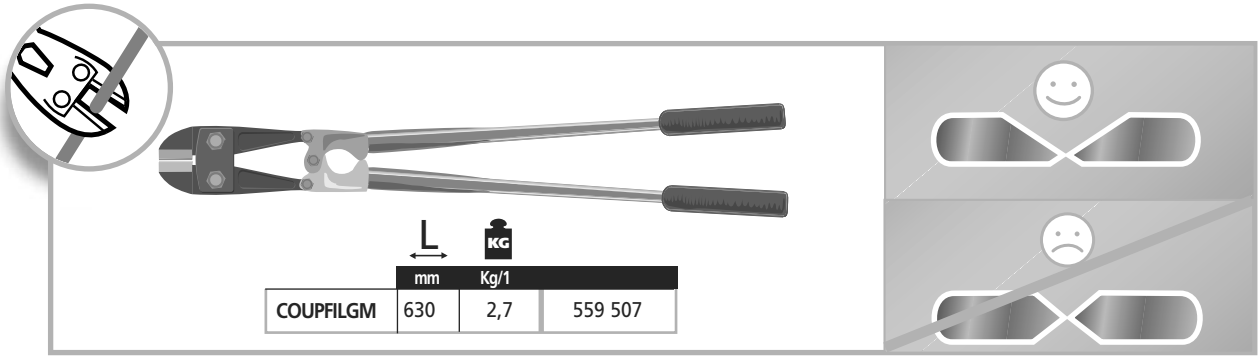

	mm	Kg/1	
COUPFILGM	630	2,7	559 507

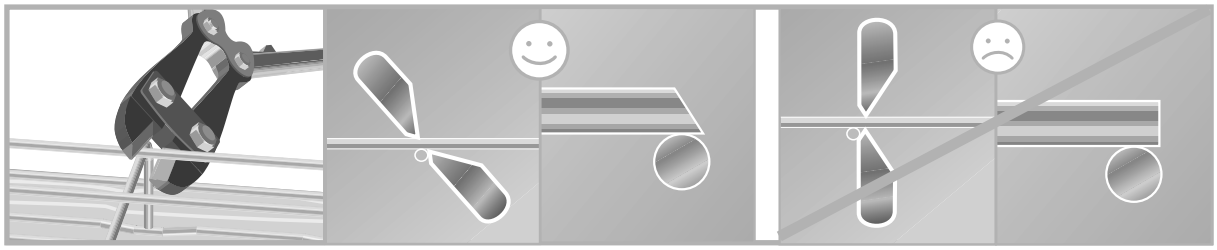

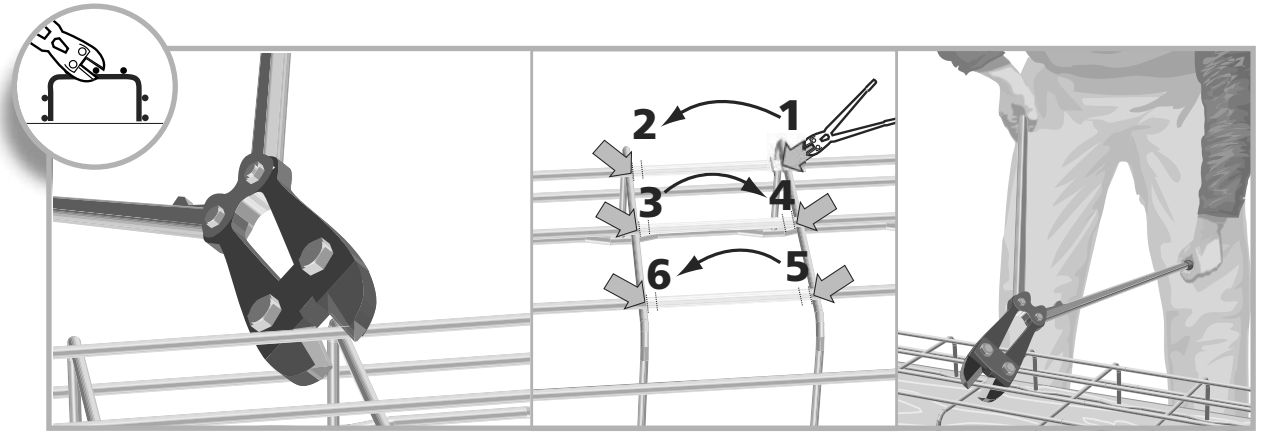

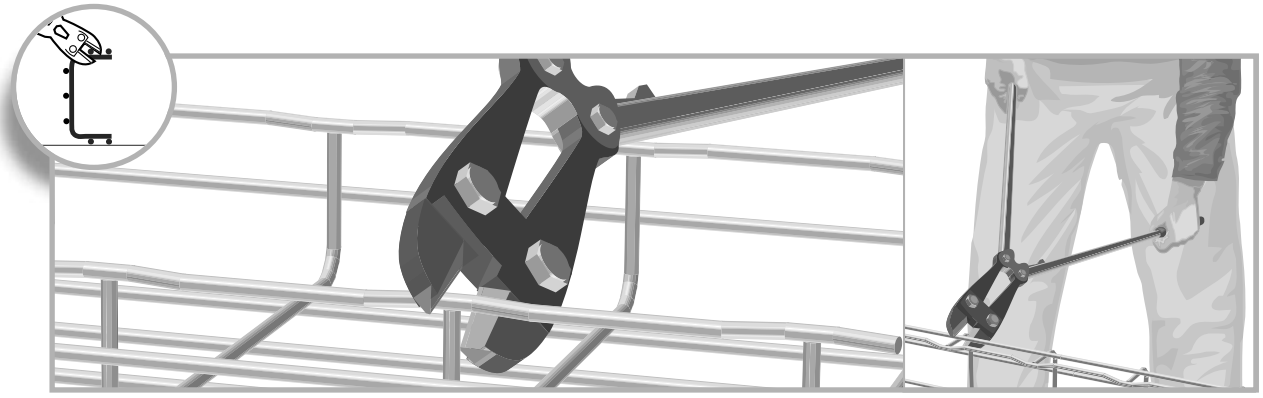

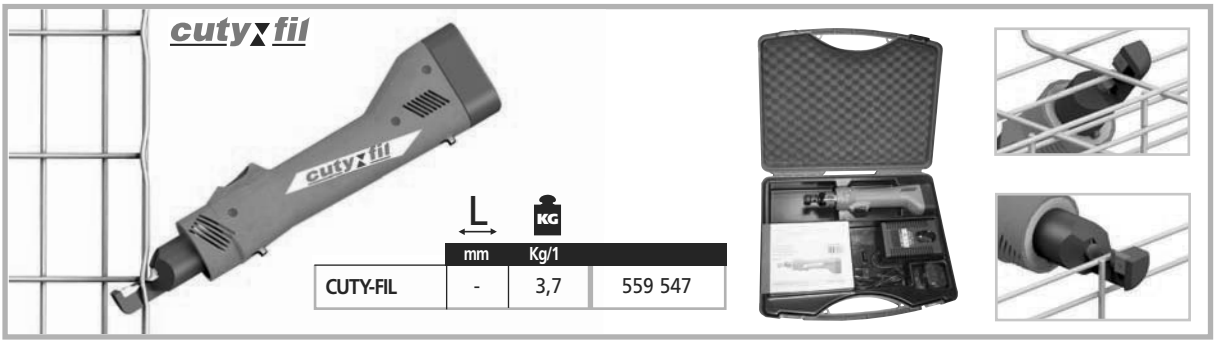

	mm	Kg/1	
CUTY-FIL	-	3,7	559 547

FASLOCK 100 → 600 mm

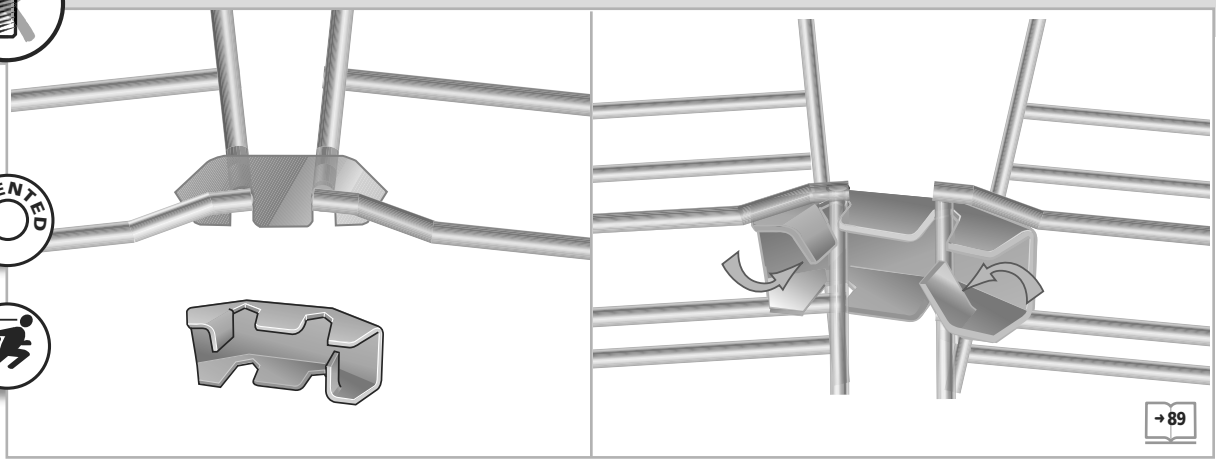

CE25 / CE30 50 → 600 mm

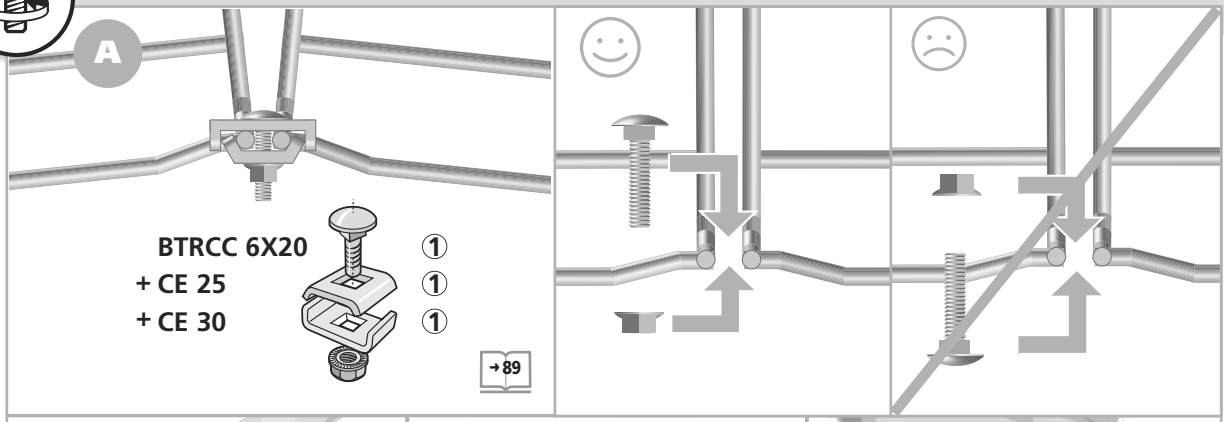

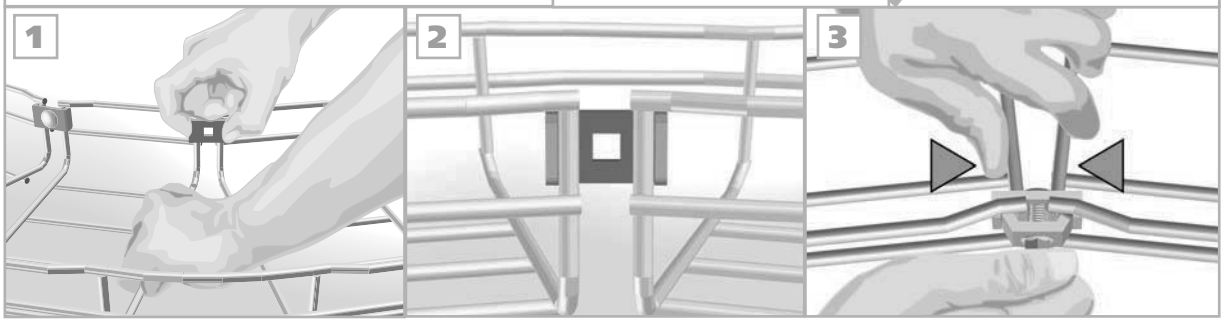

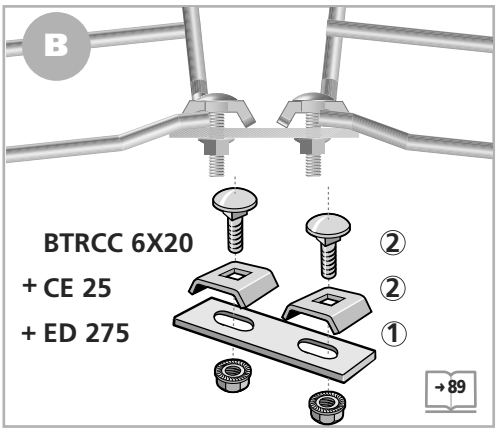

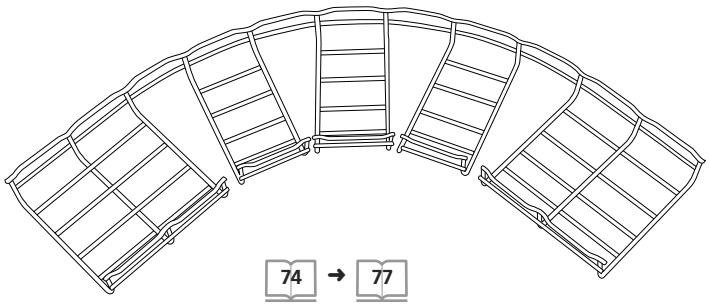





50 mm

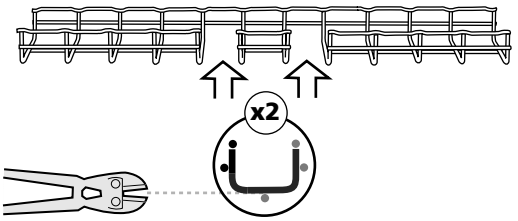

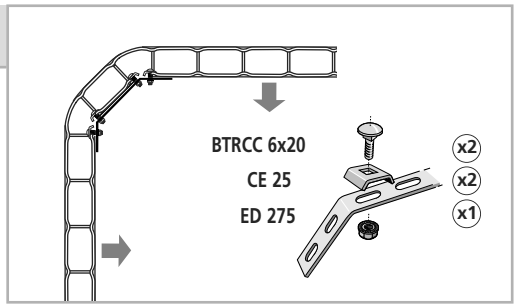

100 mm

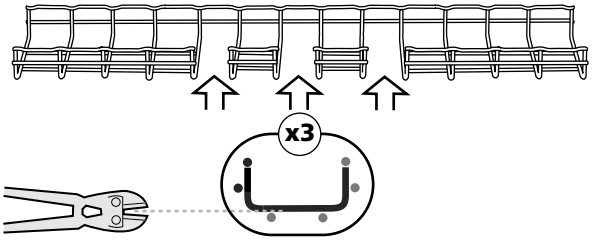

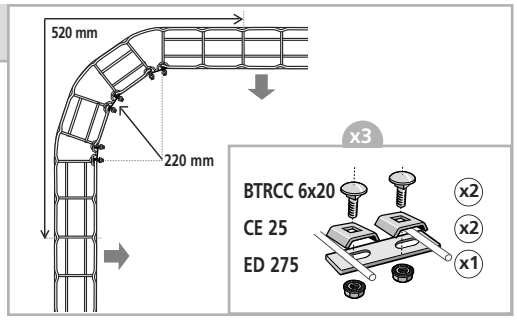

150 mm

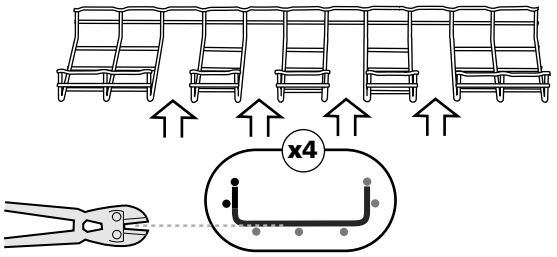

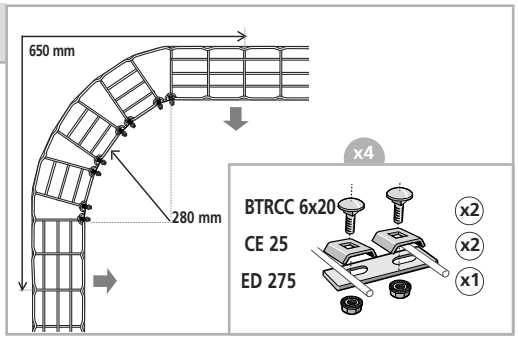

200 mm

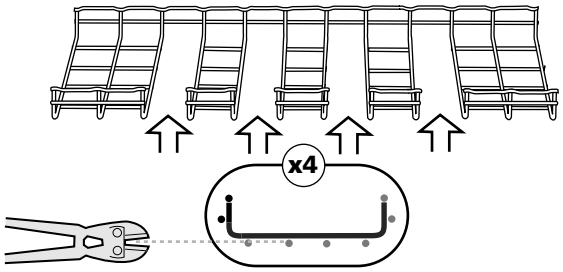

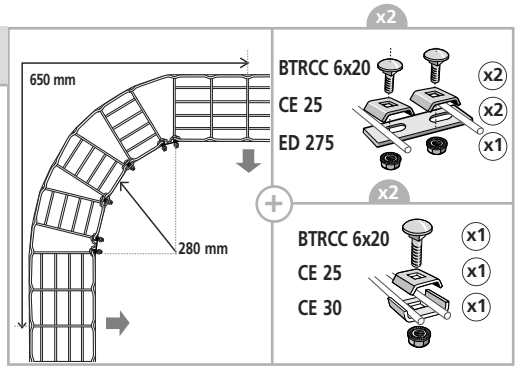

300 mm

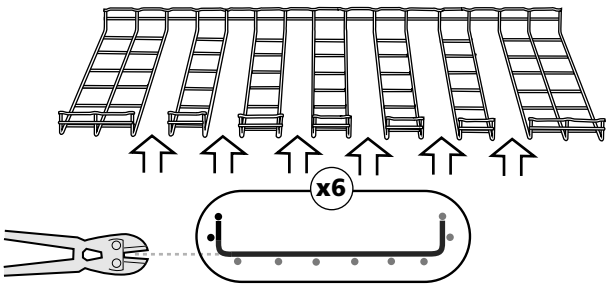

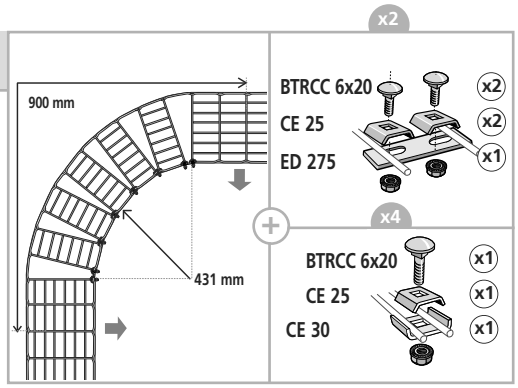

400 - 450 mm

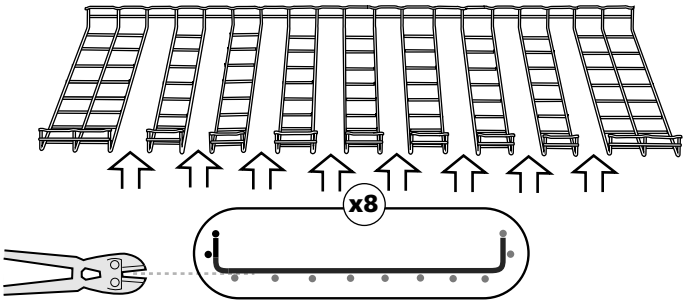

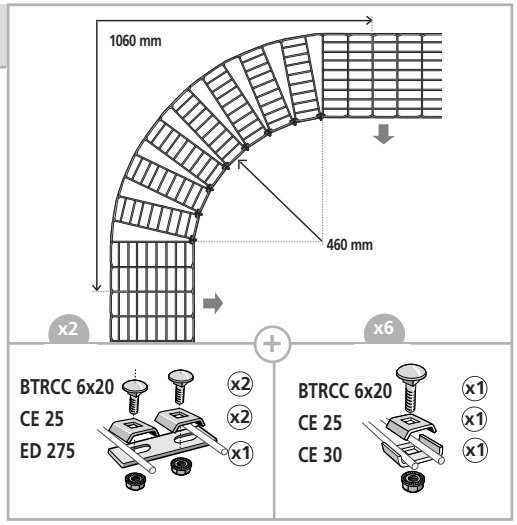

500 mm

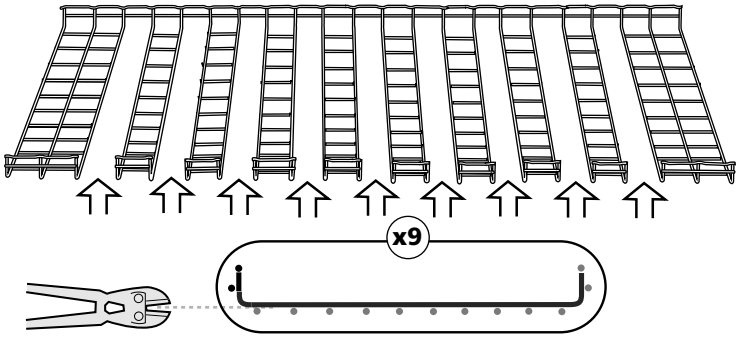

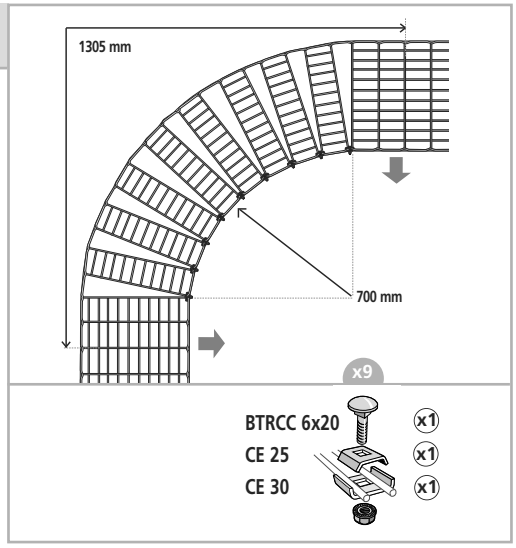

600 mm

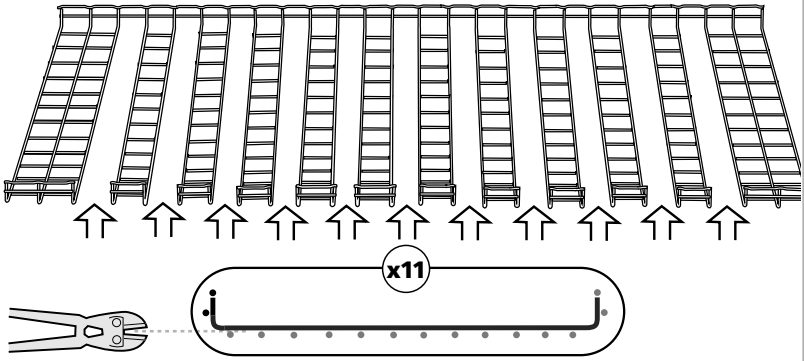

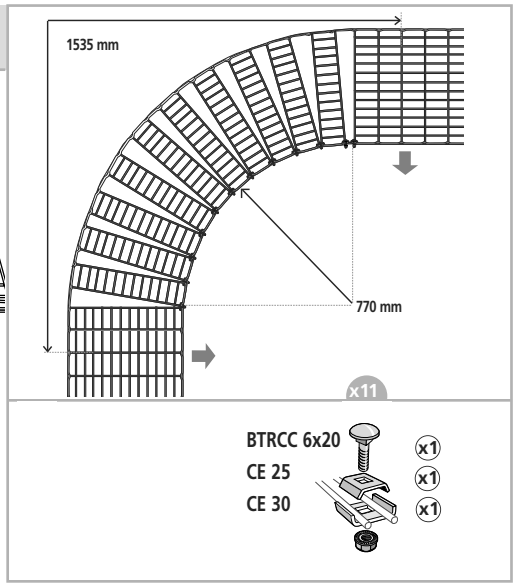

88

BTRCC =

FASLOCK

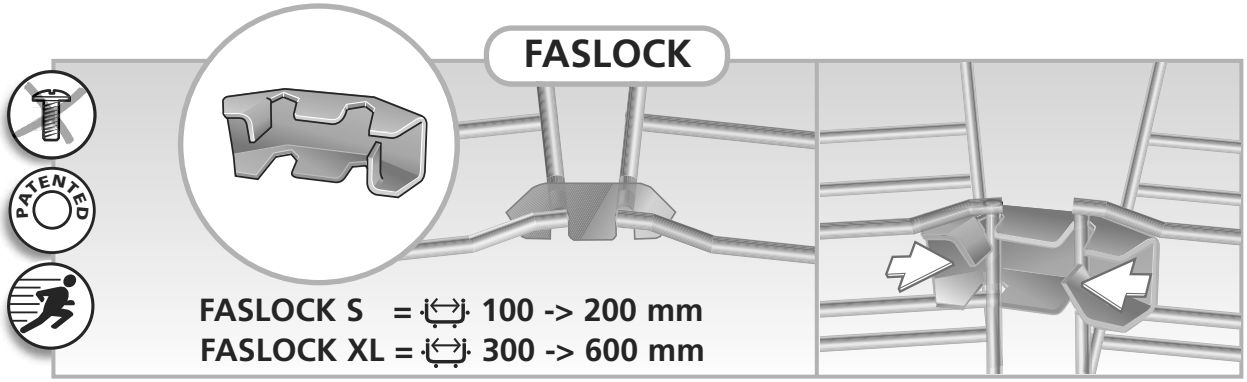

100 mm

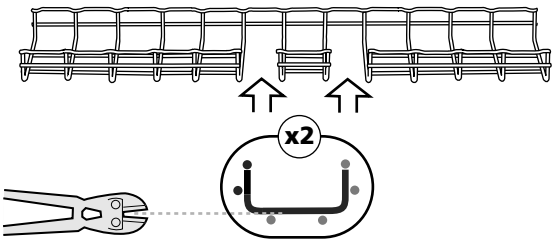

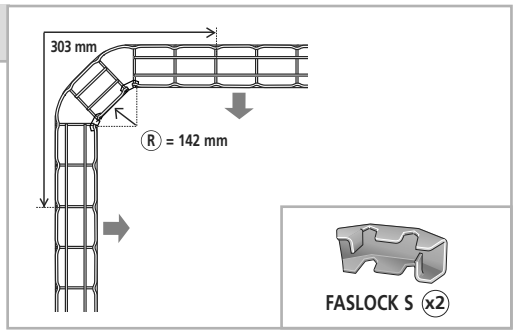

150 mm

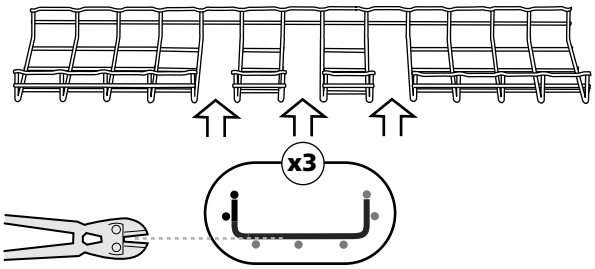

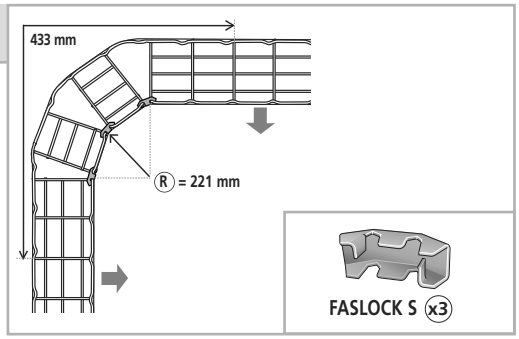

200 mm

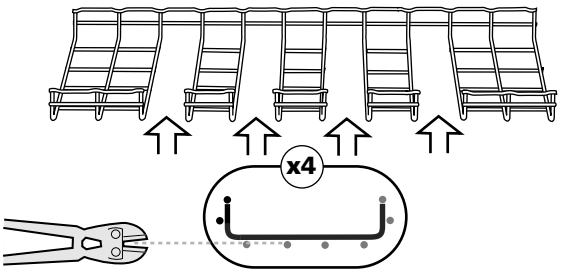

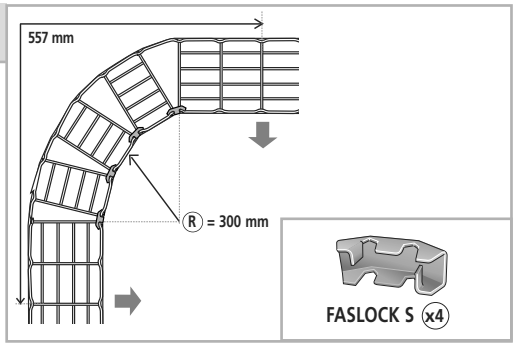

300 mm

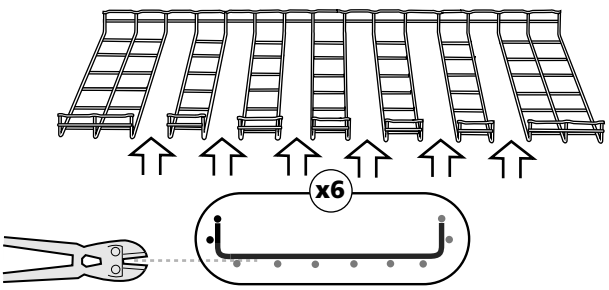

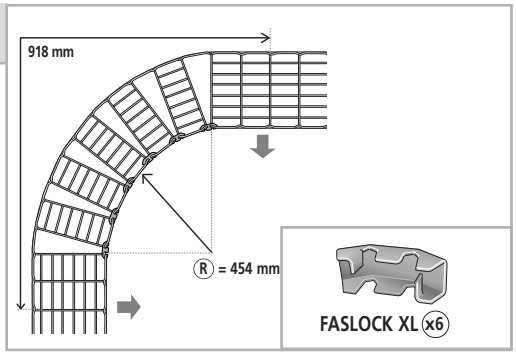

400 mm

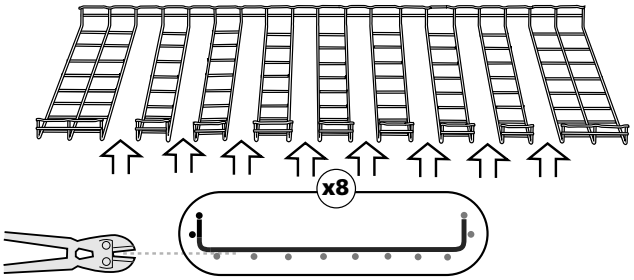

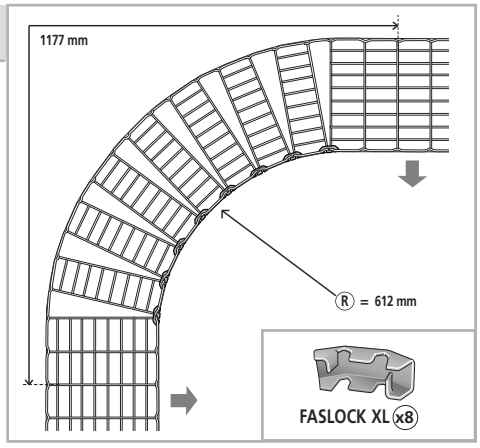

450 mm

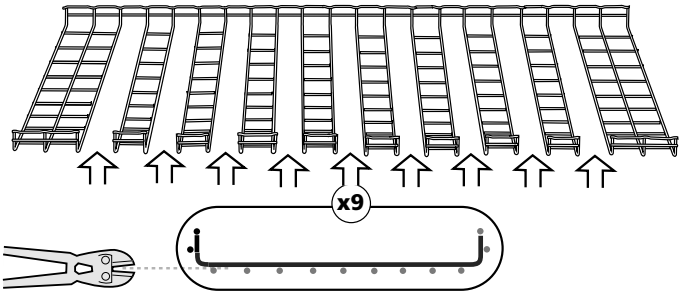

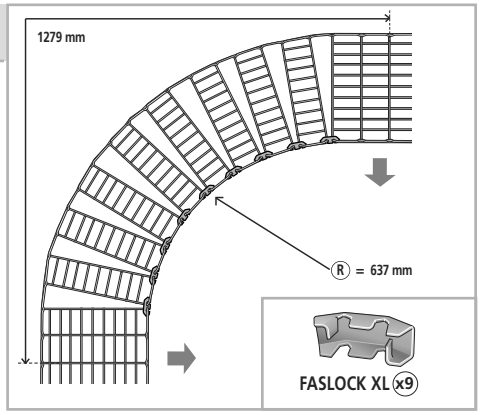

500 mm

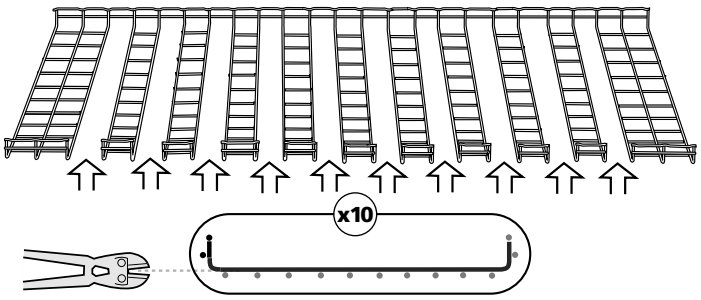

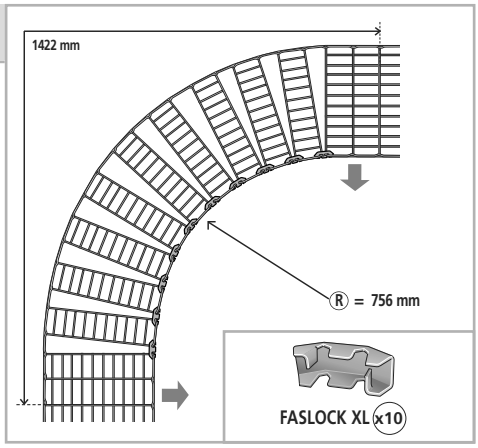

600 mm

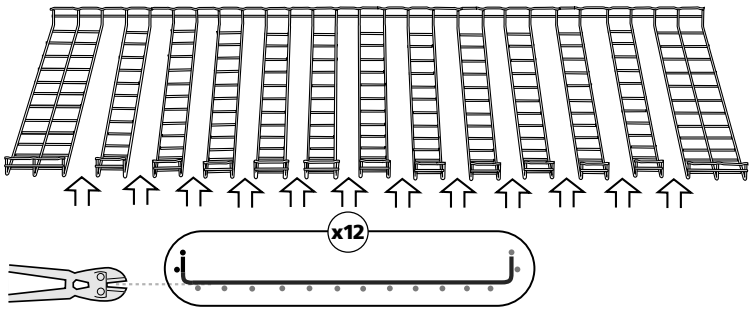

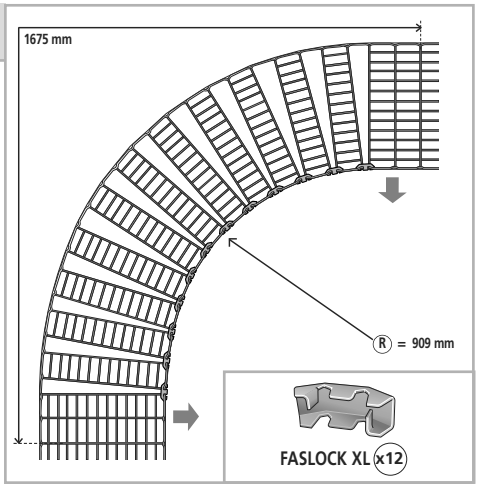

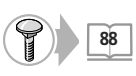



50 mm

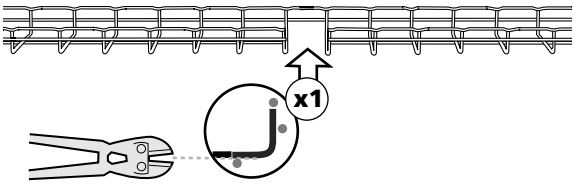

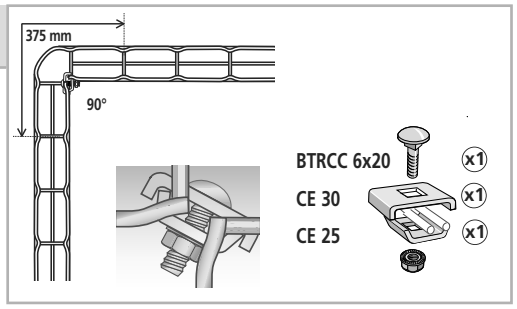

100 mm

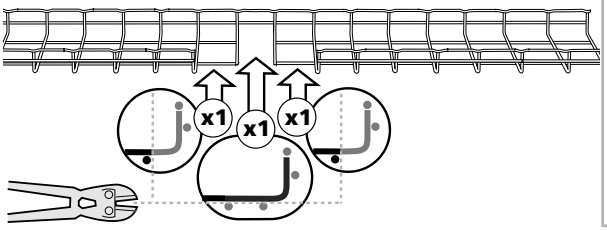

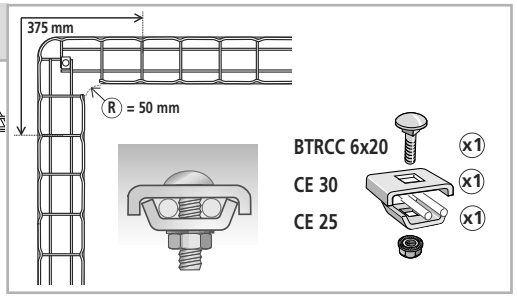

150 mm

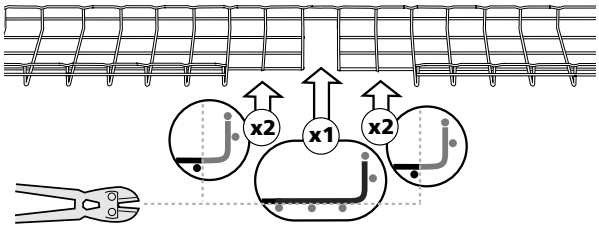

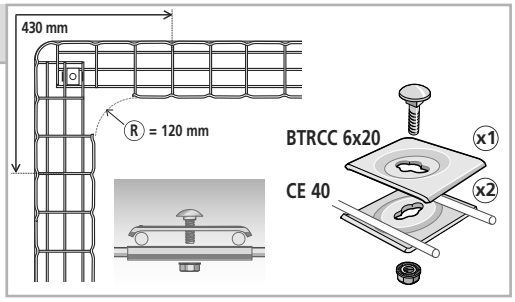

200 mm

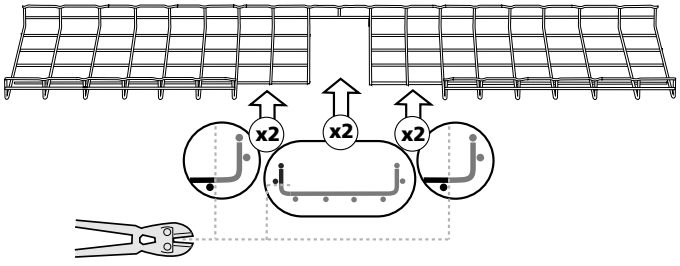

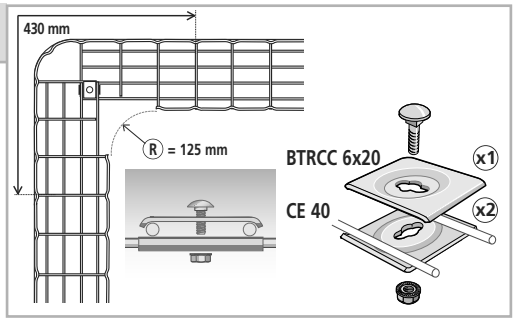

300 mm

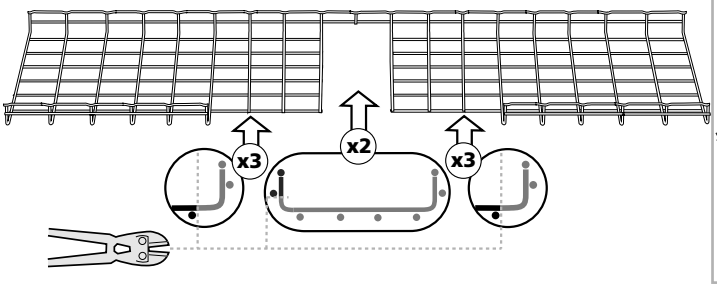

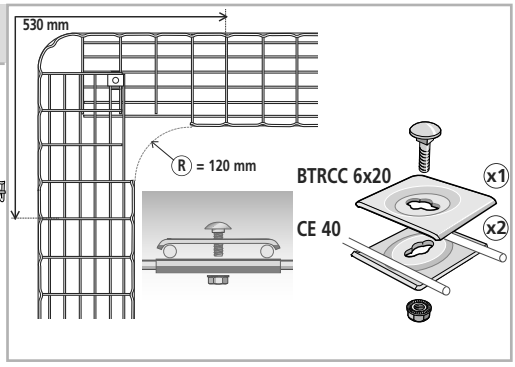

400 - 450 mm

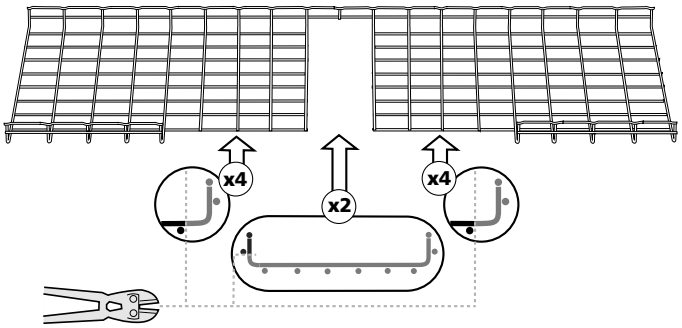

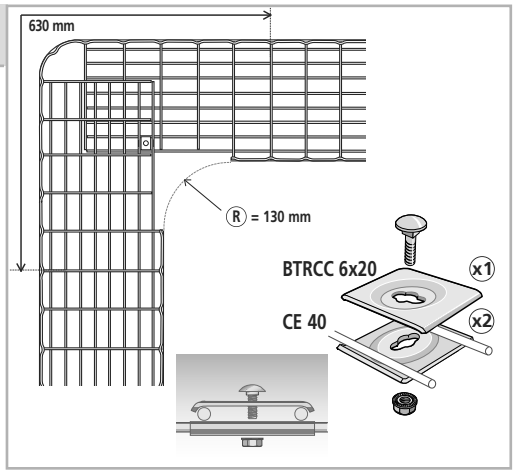

500 mm

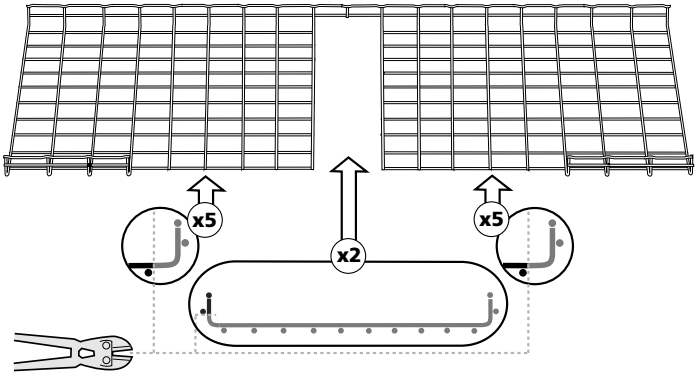

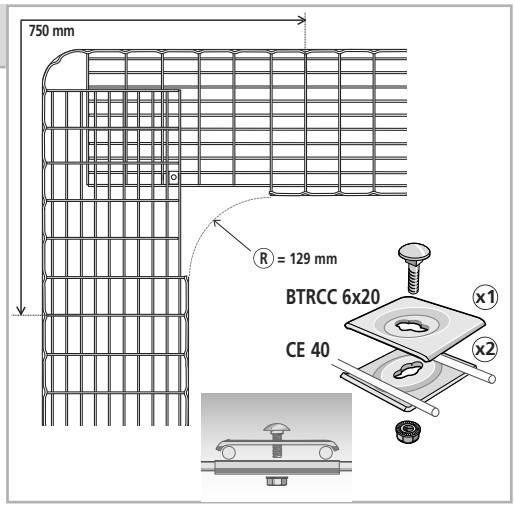

600 mm

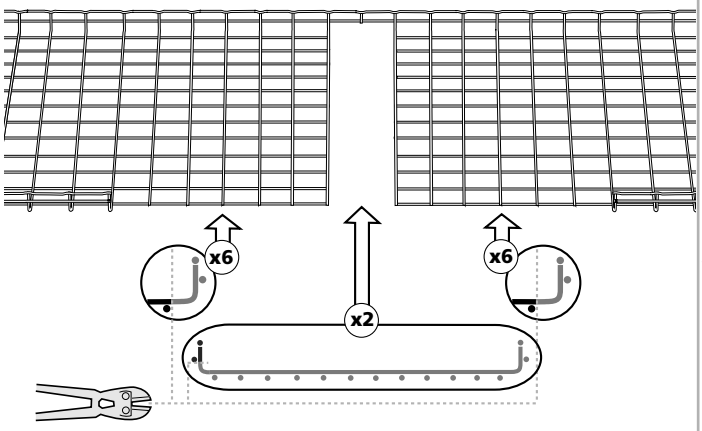

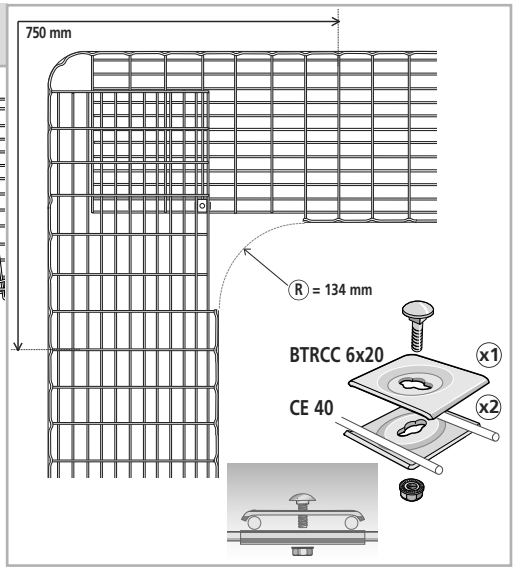

88

BTRCC =

100 mm

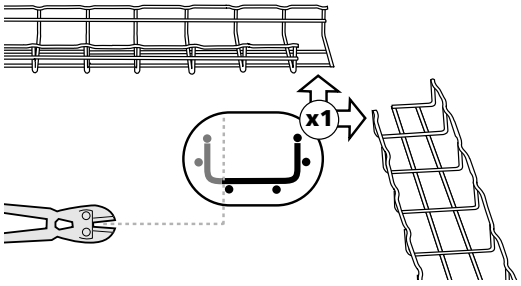

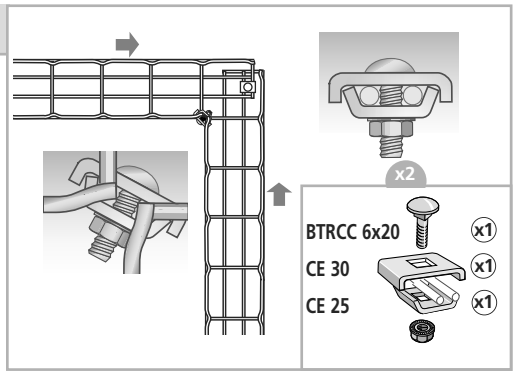

150 mm

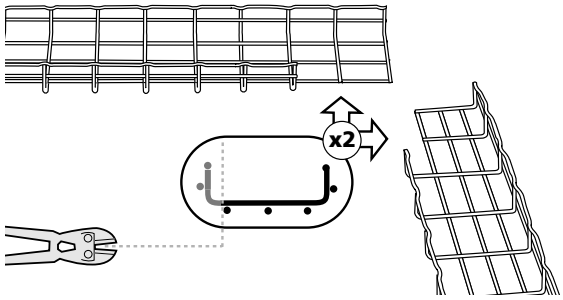

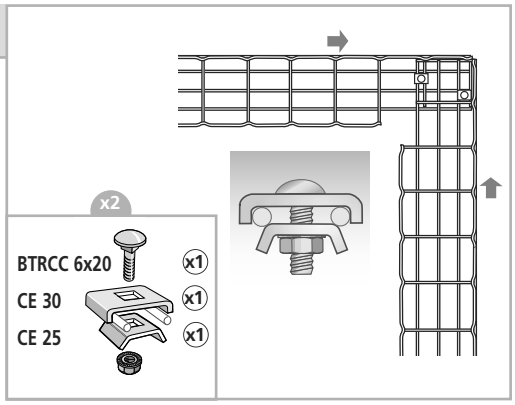

200 mm

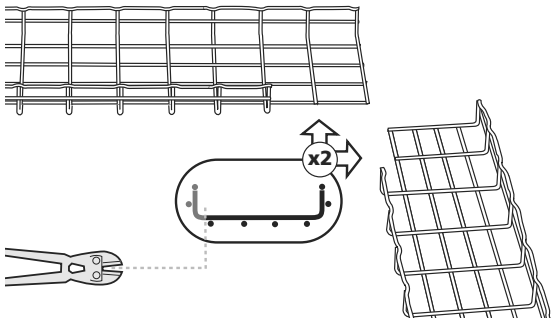

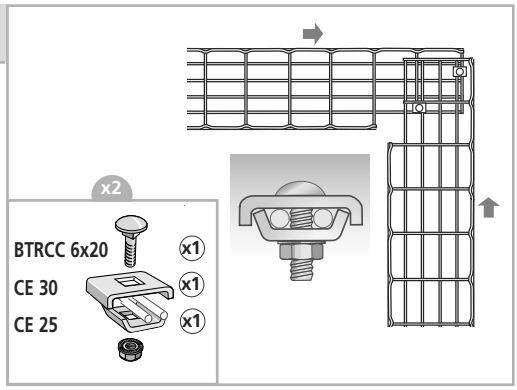

300 mm

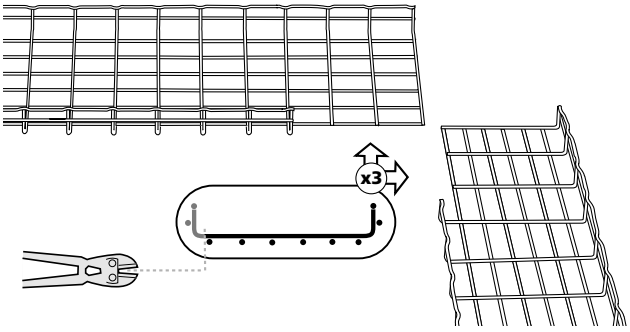

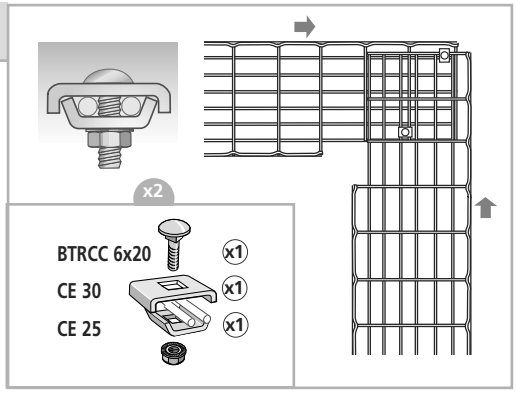

400 mm

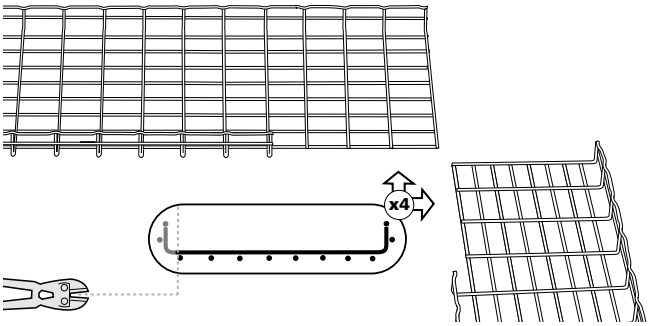

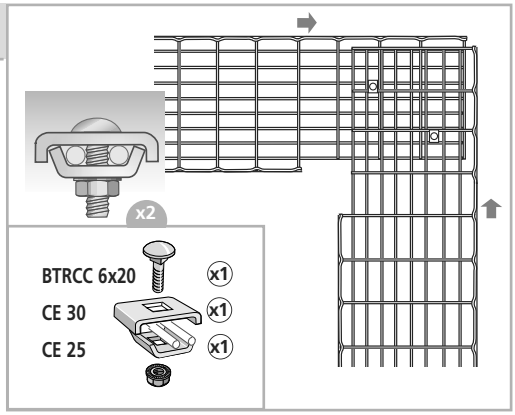

500 mm

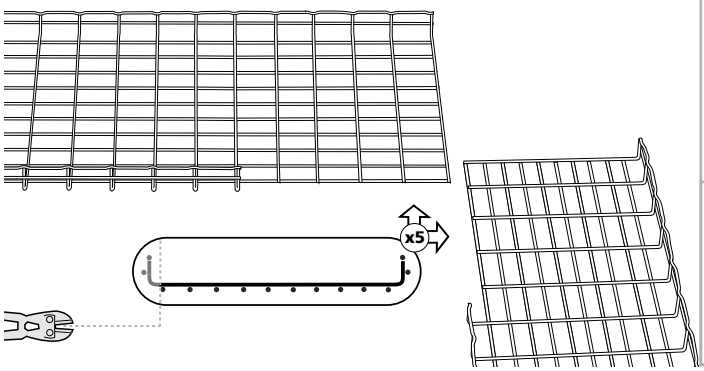

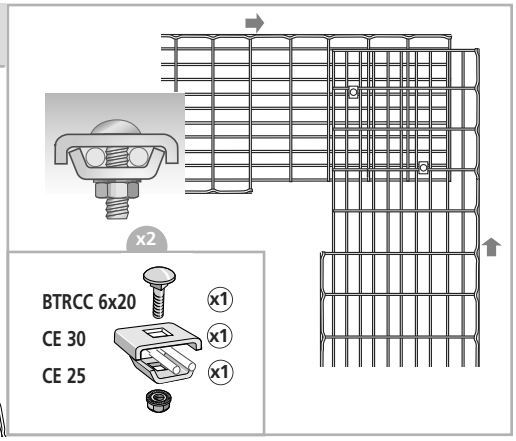

600 mm

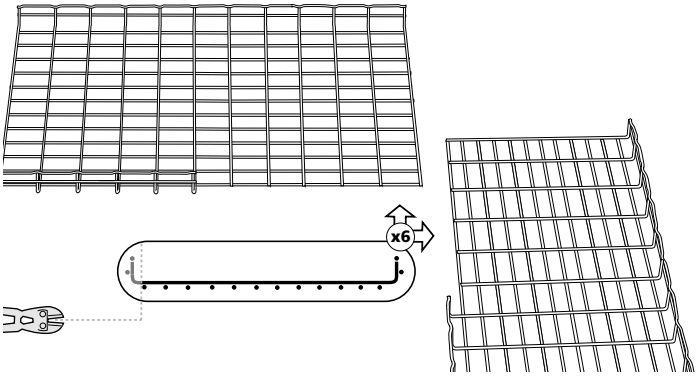

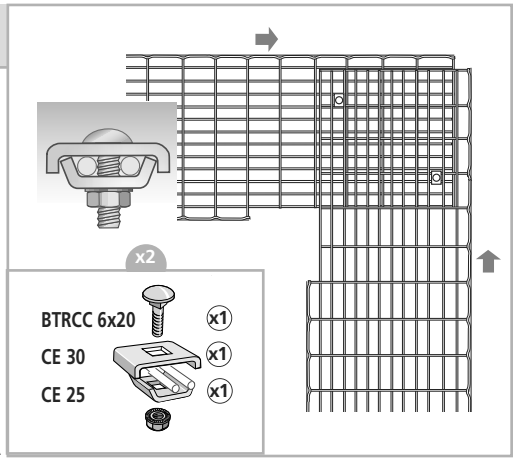

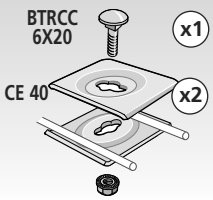

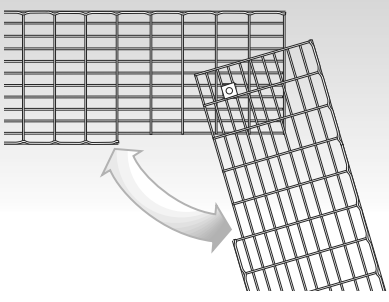



50 mm

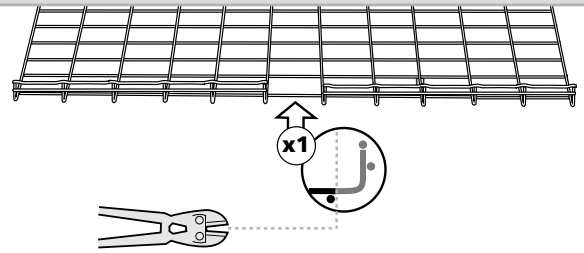

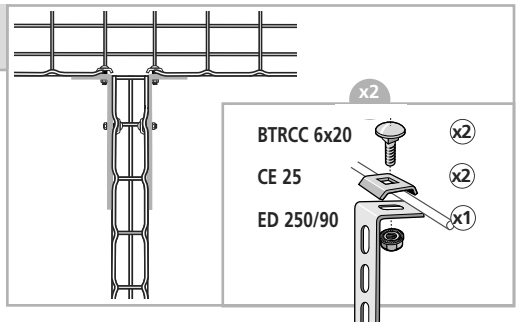

100 mm

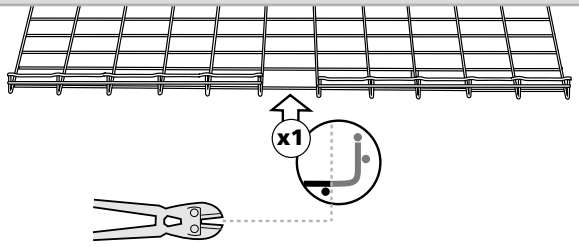

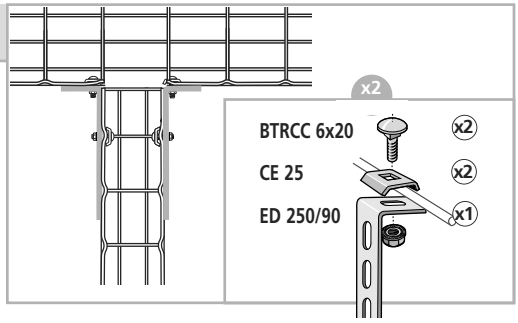

150 mm

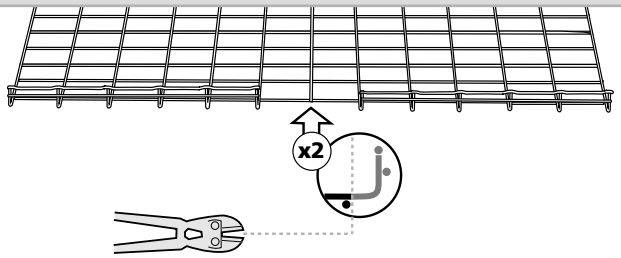

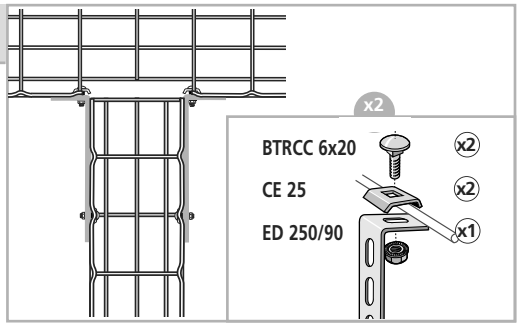

200 mm

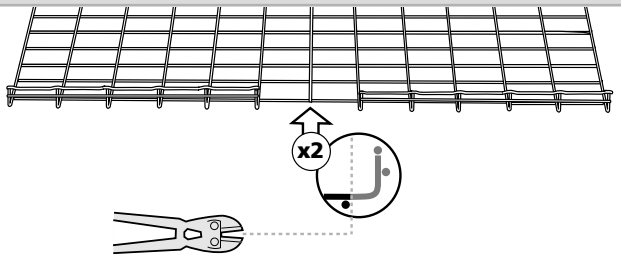

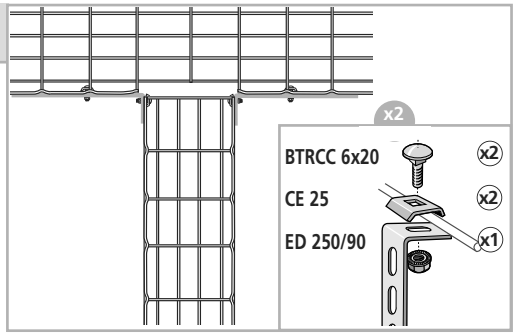

300 mm

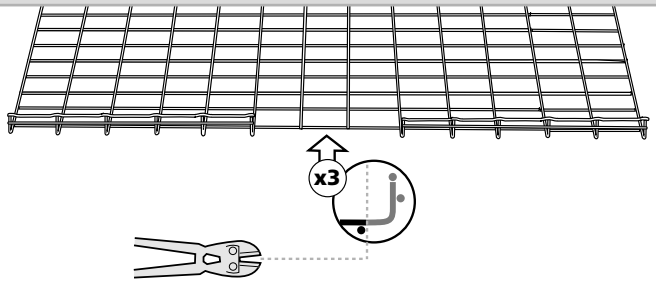

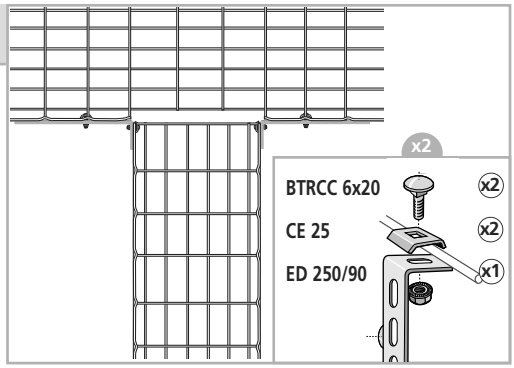

400 mm

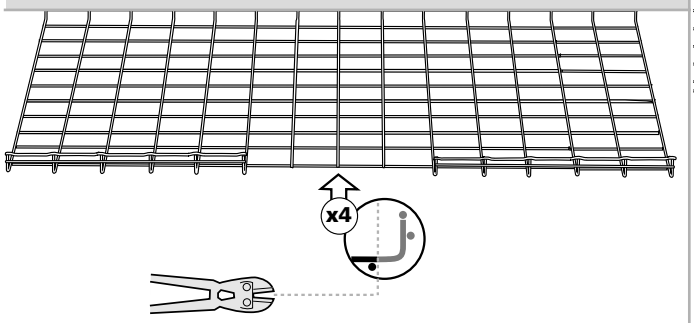

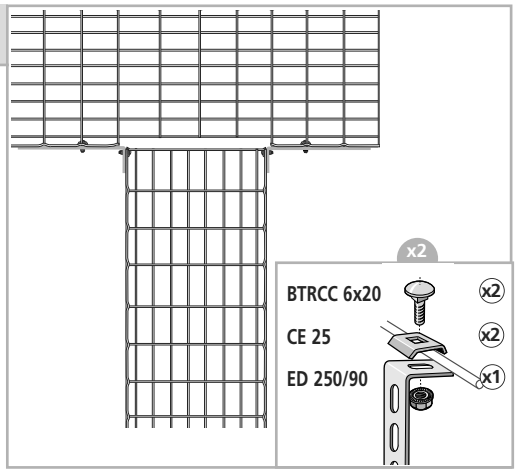

450 - 500 mm

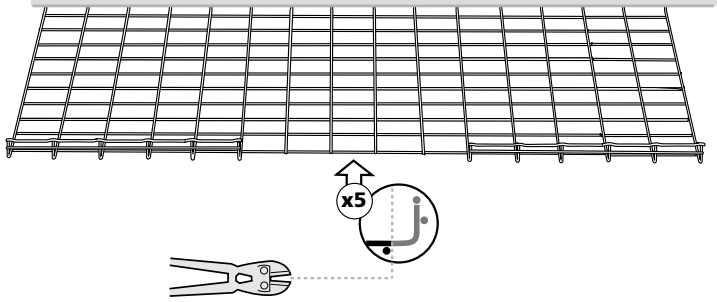

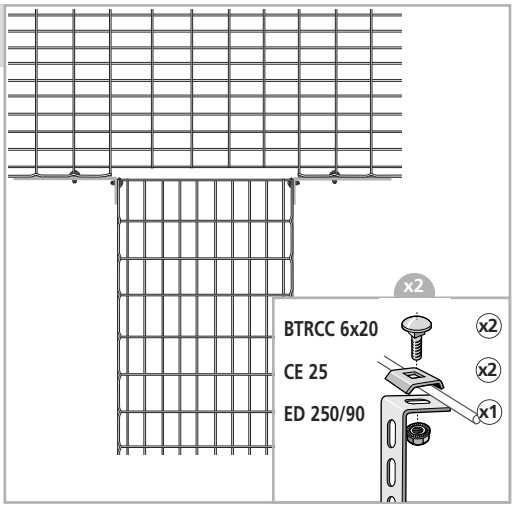

600 mm

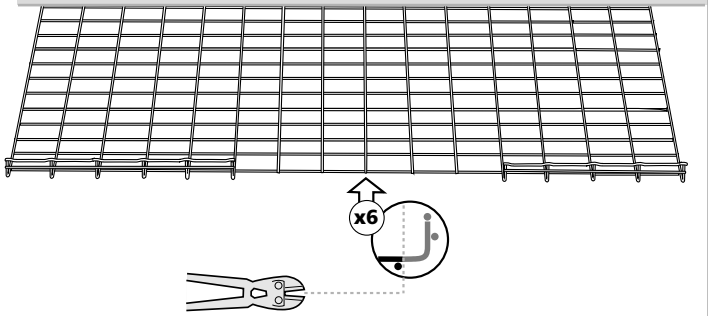

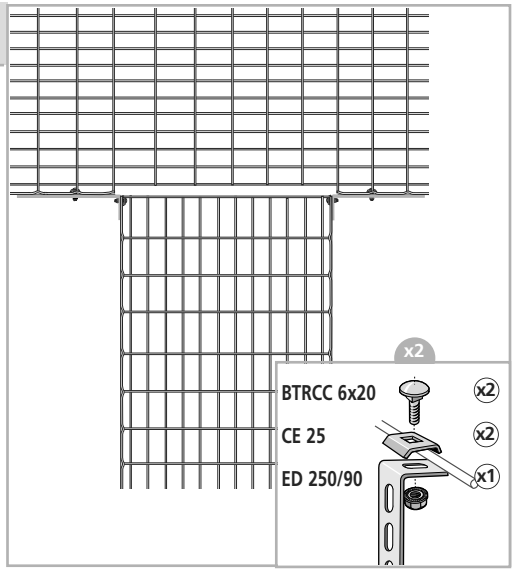

88

BTRCC =

100 mm

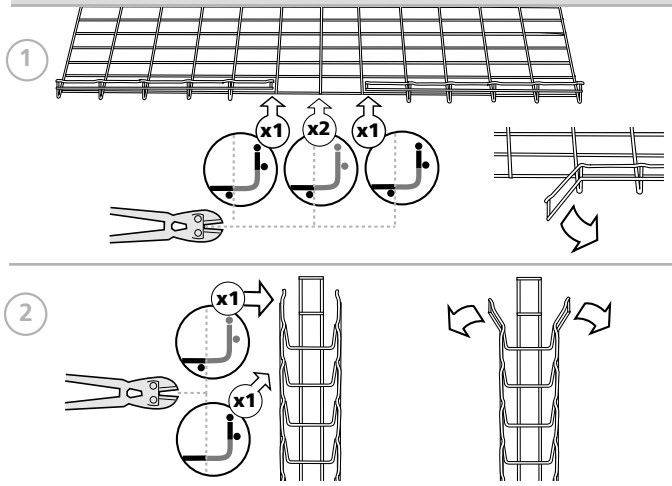

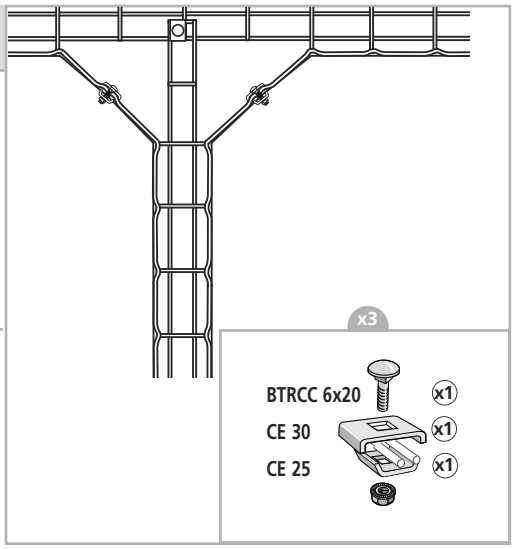

150 mm

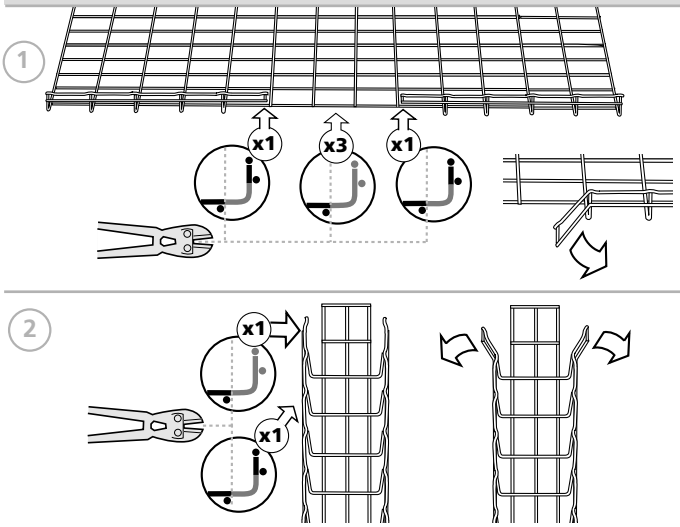

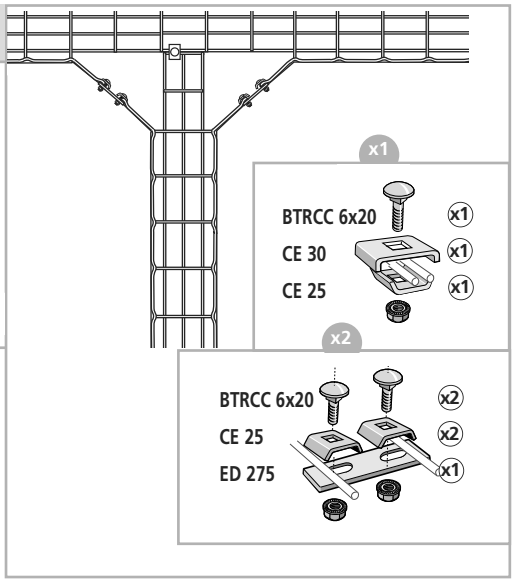

200 mm

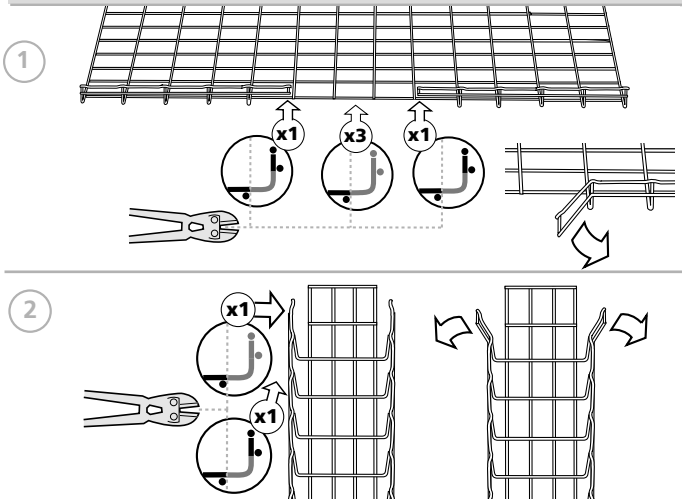

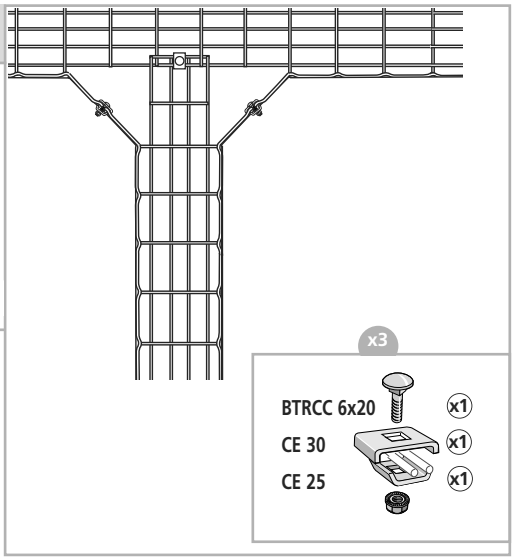

300 - 500 - 600 mm

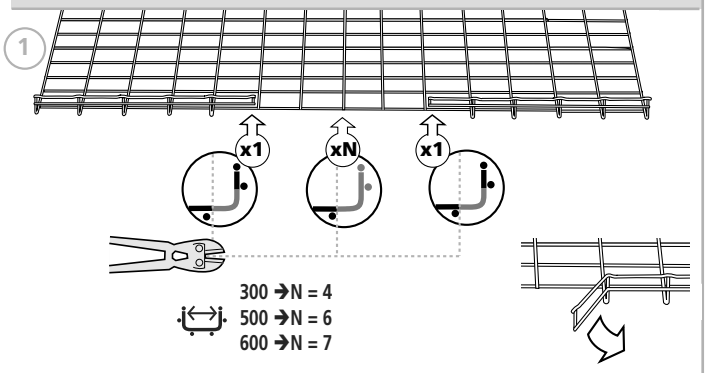

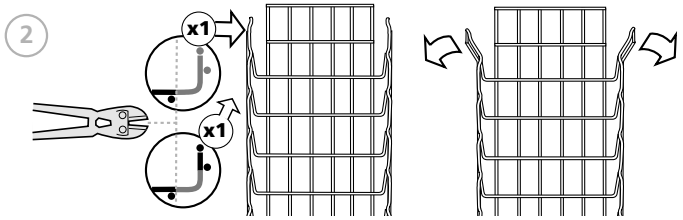

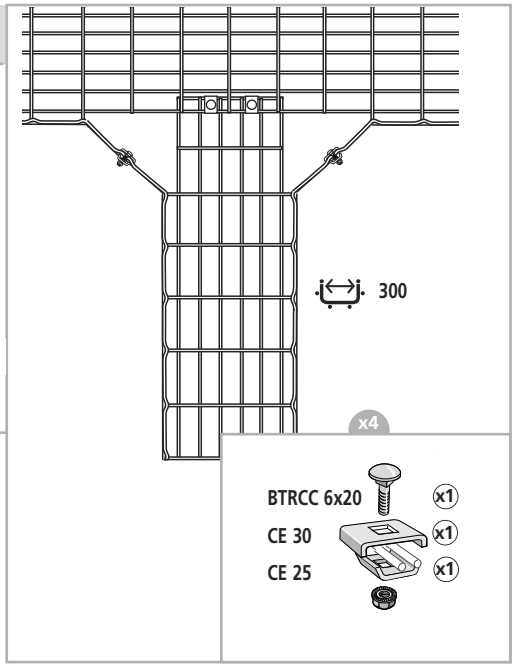

400 mm

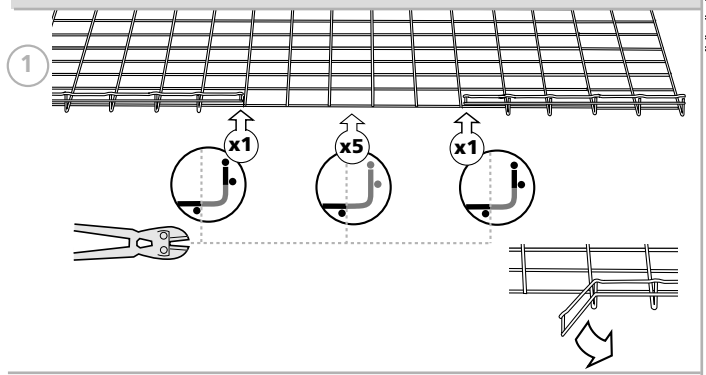

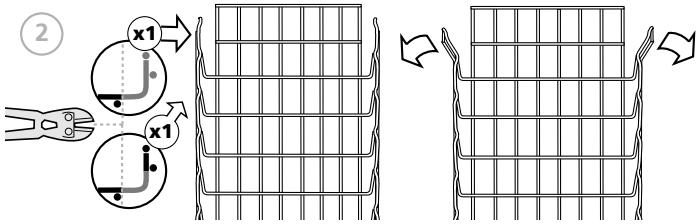

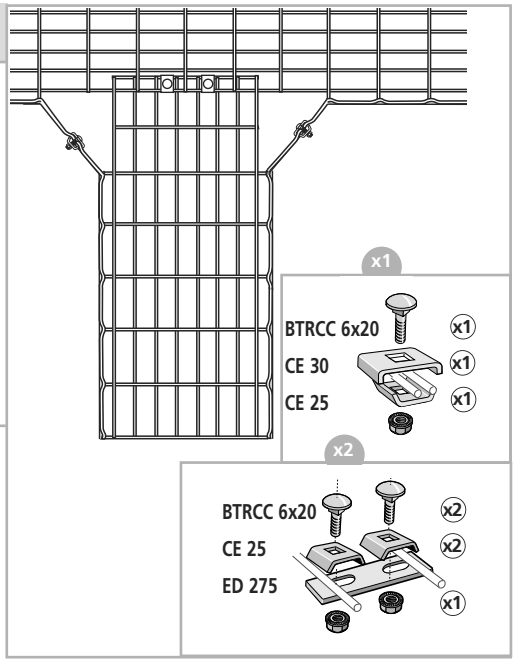

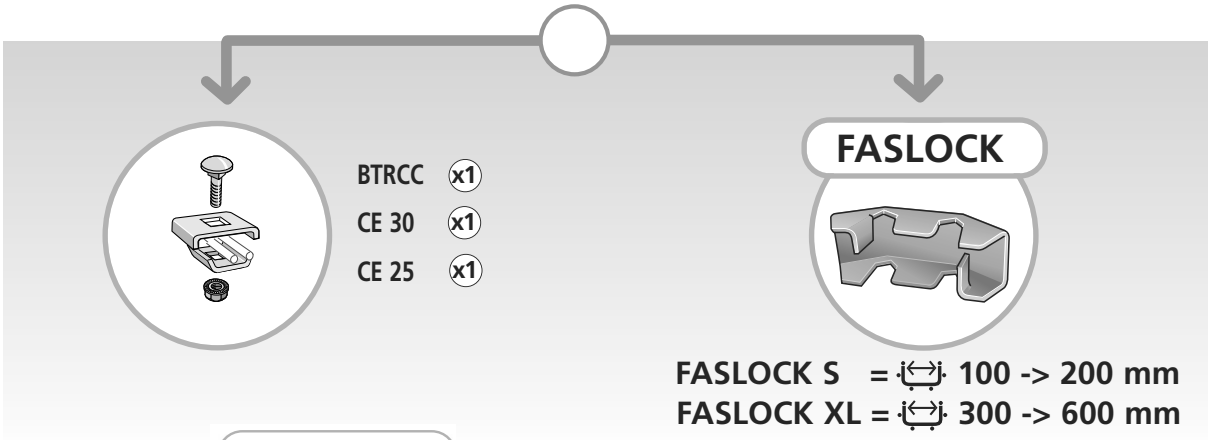

88

BTRCC = ⊕

50 mm

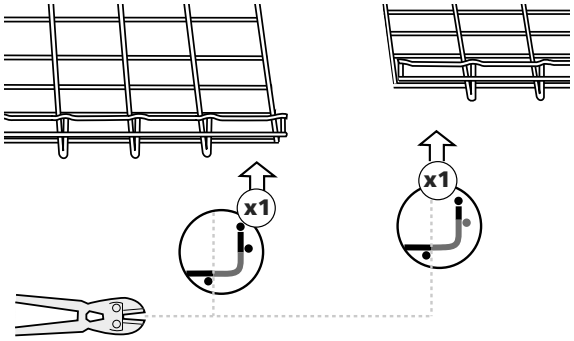

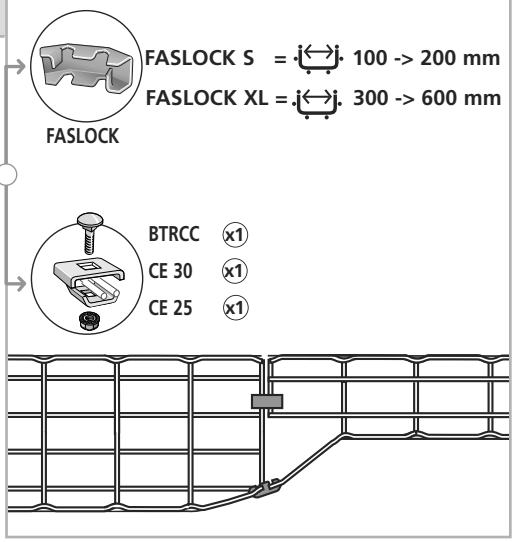

100 mm

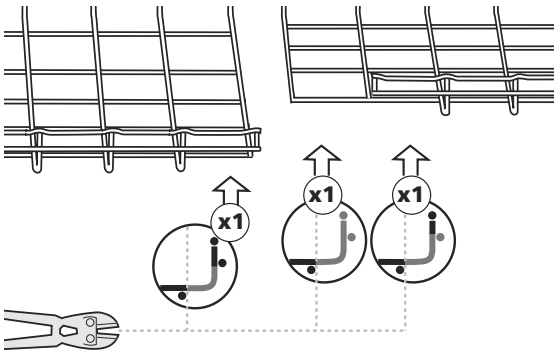

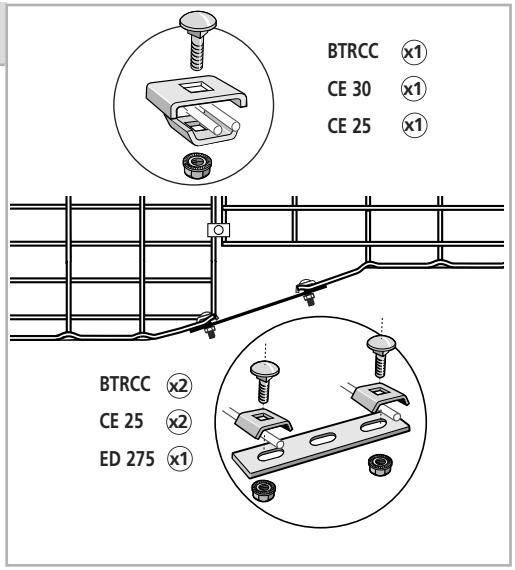

200 mm

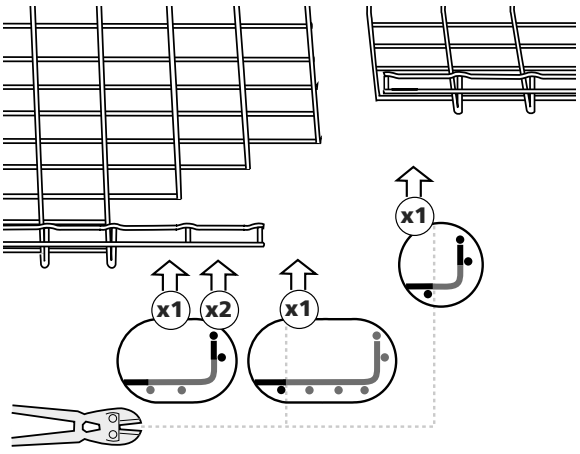

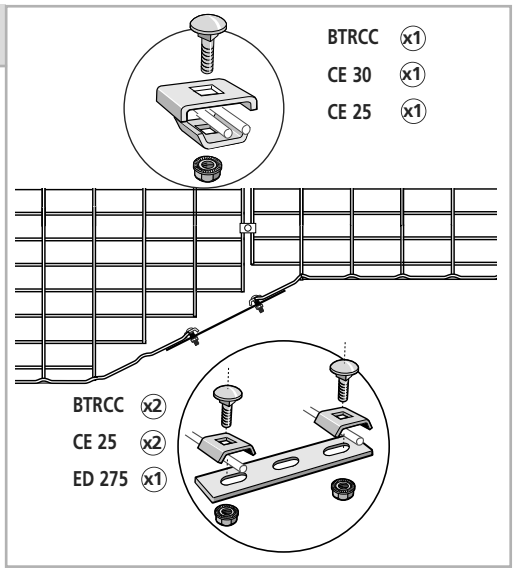

88

BTRCC =

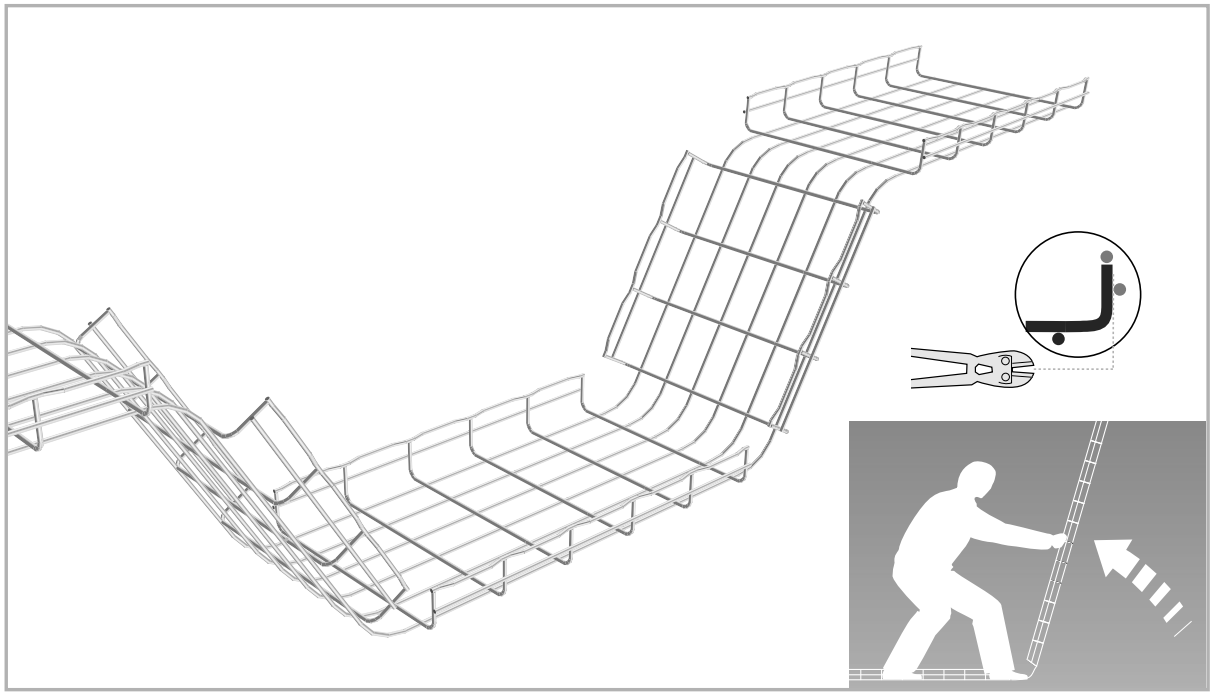

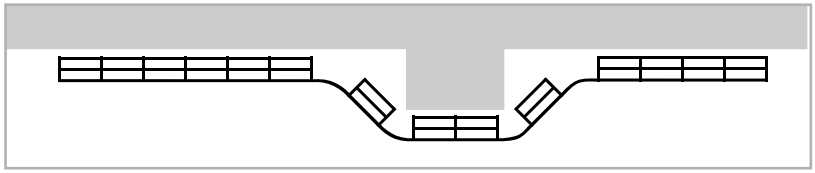

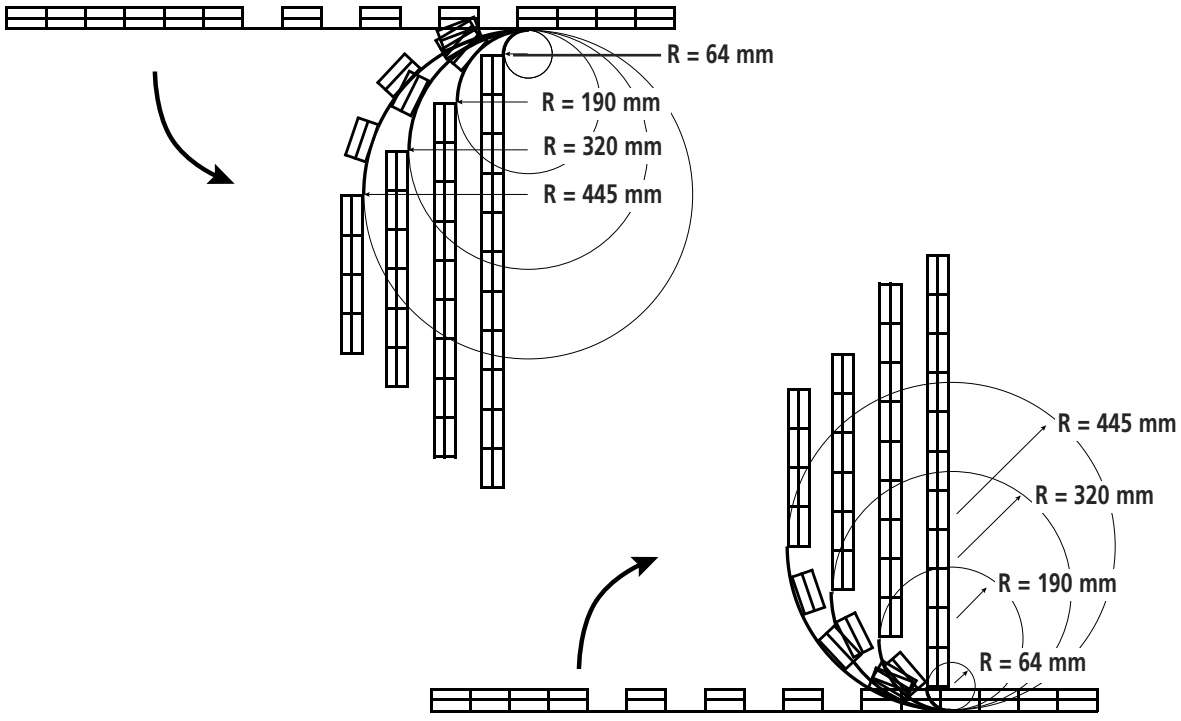
R = 64 mm
R = 190 mm
R = 320 mm
R = 445 mm
R = 445 mm
R = 320 mm
R = 190 mm
R = 64 mm

			Ø	EZ	DC	304L	316L
BTRCC 	**BTRCC 6x20**	100	6	801 011	801 017	801 018	801 014
BTRL 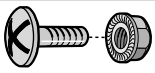	**BTRL 8x15**	100	8	*801 111*	-	-	-
VHM 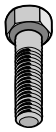	**VHM 8x20**	100	8	*801 321*	-	-	*801 324*
	VHM 12x25	100	12	*801 401*	-	-	*801 404*
	VHM 12x70	50	12	*801 461*	-	-	*801 464*
EEC 	**EEC 6**	100	6	801 201	-	-	801 204
	EEC 8	100	8	801 211	-	-	-
HM 	**HM 8**	100	8	*801 611*	-	-	*801 614*
	HM 12	100	12	*801 631*	-	-	*801 634*
RM 	**RM 8**	100	8	*801 511*	-	-	*801 514*
	RM 12	100	12	*801 531*	-	-	*801 534*
E41 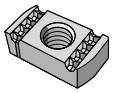	**E41 M8**	100	8	*801 811*	-	-	*801 814*
	E41 M12	100	12	*801 831*	-	-	*801 834*
E41RC 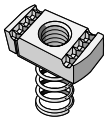	**E41RC8**	100	8	*801 851*	-	-	-
E41RL 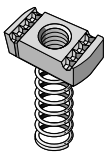	**E41RL8**	100	8	*801 911*	-	-	-
CA 	**CA 8x75**	50		801 051	801 057	-	801 054
TF 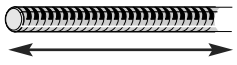 1000mm	**TF 6x1000**	1	6	801 701	-	-	801 704
	TF 8x1000	1	8	801 711	-	-	801 714
	TF 12x1000	1	12	801 731	-	-	*801 734*
	**COUPFILGM**	1	-	-	-	-	559 507
	**CUTY-FIL**	1	-	-	-	-	559 547

FASTRUT FS41

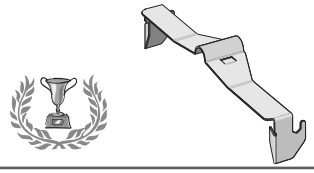

		GS	DC	304L	316L
FS41	50	-	599 007	-	599 004

CE30 CE40 CE25 CE30ES CE25VS

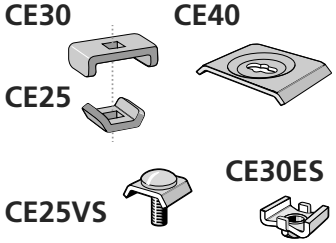

		EZ	DC	304L	316L
CE25	50	558 011	558 013	558 018	558 014
CE30	50	558 041	558 043	558 048	558 044
CE40	25	558 051	558 053	558 058	558 054
CE25VS	50	*558 021*	*558 027*	-	-
CE30ES	50	*558 031*	*558 037*	-	-

KIT

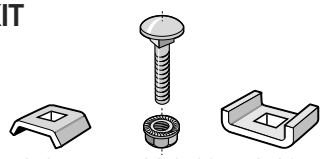

CE25 + BTRCC 6x20 + CE30

		EZ	DC	304L	316L
KITASSTR	50	558 081	558 087	-	-

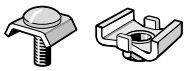

CE25VS + CE30ES

KITASSVS	50	558 071	-	-	-

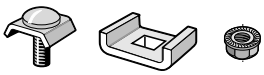

CE25VS + CE30 + EEC6

KITINOX	50	-	-	-	558 954

FASLOCK



		GS	DC	304L	316L
FASLOCK S	25	558 340	558 347	-	558 344
FASLOCK XL	25	558 320	558 327	-	558 324

ED 275 ED 1100

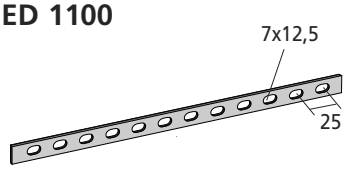

ED 250/90

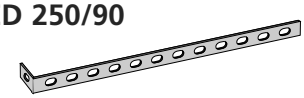

		L mm	EZ	GC	304L	316L
ED 275	50	275	558 221	558 223	558 228	558 224
ED 1100	1	1100	558 201	558 203	-	558 204
ED 250/90	50	250/90	558 211	558 213	-	-

000 011	→	001 038	CF30, CF54, CF105	12, 13, 14, 15
011 100			FAS ROLLER	67
013 010	→	013 553	RCSN	37, 43, 45, 56, 59,61
081 060	→	081 098	FCF54 FASCLIC	12
250 018	→	250 260	EZ Path	68, 69
430 111	→	430 114	G-MINI	16
556 100	→	556 138	CSN	32, 48, 51, 59
556 210			PFSCF	42
556 300	→	556 333	CSNC	44
557 213	→	557 273	CRP	35, 51
557 300	→	557 304	CEQ	40
557 410	→	557 474	CU	33, 34, 47, 48, 51
557 800	→	557 803	INTERFAS	48, 51
557 920	→	557 974	CG	32, 47, 49
558 011	→	558 018	CE 25	26, 27, 89
558 021	→	558 027	CE25VS	27, 89
558 031	→	558 037	CE30ES	27, 89
558 041	→	558 048	CE30	27, 89
558 051	→	558 058	CE40	43, 89
558 071	→	558 087	KITASSTR / KITASSVS	27, 89
558 180	→	558 187	CE35	64
558 201	→	558 213	ED1100, ED 250/90	89
558 221	→	558 228	ED 275	26, 89
558 241	→	558 247	EDRN	23
558 270	→	558 278	EDS	24
558 280	→	558 288	AUTOCLIC	22
558 320	→	558 347	FASLOCK	25, 89
558 410	→	558 414	CEFAS	25
558 954			KITINOX	27, 89
559 013	→	559 073	CLMP1, 2, 3	53
559 090	→	559 097	CLMU	61
559 201	→	559 211	EF	62
559 220			UFC	59
559 280	→	559 287	CLMFAS	61
559 301			PA23	60
559 507	→	559 547	COUPFIL - CUTY-FIL	72, 88
559 605			EPVCSN	32
559 615			EPEDF	47
559 625	→	559 675	EP21 / EP41	48, 49, 50
559 677			CABLOGRIP	67
561 010	→	561 018	EDF2000	33, 34, 45, 47, 61
561 080	→	561 084	PFREDF	47
585 080			SCMT	63
585 110	→	585 114	SBD	65
585 130			EXSBD	65
585 140	→	585 153	MFM	66
585 145			MFPOLYA	66
585 160	→	585 167	DEV100	67
585 180	→	585 190	SL50, SL100	66
585 327			GRIFEQUIP	63
585 387	→	585 407	BLF	63
585 410	→	585 417	SBDN	64

586 020	→	586 024	AS	44
586 031	→	586 037	SAS	41
586 040	→	586 048	UC50	30, 36, 40, 58
586 060	→	586 068	CM50	31, 65
586 080	→	586 084	R55	36, 57
586 100	→	586 144	SF 50/100	40
586 130	→	586 138	CM50XL	31, 37, 41, 56, 65
586 150	→	586 154	UCS	43
586 160	→	586 164	UC35	16, 17
586 170	→	586 174	R15	36, 57
586 180	→	586 184	FTX	16, 17, 58
586 190	→	586 197	CAT40	30, 65
586 200	→	586 600	SCF / PFSCF	42
586 640	→	586 657	R25 / R35	36, 57
586 711	→	586 748	COTFIL	18
586 810	→	586 830	EXT-SCF	42
595 013	→	595 064	C41S	35, 51, 60
595 103	→	595 173	P41S	51, 52
595 213	→	595 214	ECL41/41	53
595 223	→	595 274	EQ (41)	53
595 283	→	595 284	PV41	53
595 323			ZED41/41	53
595 333	→	595 334	OM41/41S	53
595 340			SU	48, 49, 50
595 353			UFI 41	60
595 360	→	595 364	PFN41S	49, 50, 52
595 380			PFR41S	49
595 520	→	595 528	R41S 3000	46, 50, 51, 52
595 540	→	595 543	RE41S 3000	46, 51
595 700	→	595 790	RE41SP	32, 34, 49
597 103			ZED41/41	53
597 320	→	597 328	R21S	43, 46, 48
599 004	→	599 007	FS41 - FASTRUT	46, 53, 89
646 010	→	646 084	CP	19
646 200	→	646 224	CLIP F	19
755 001	→	755 008	TXF35	16
755 100	→	755 104	CP35	16
801 011	→	801 018	BTRCC 6x20	26, 27, 88
801 051	→	801 057	CA	88
801 111			BTRL 8x15	88
801 201	→	801 211	EEC	88
801 321	→	801 464	VHM	88
801 511	→	801 534	RM	88
801 611	→	801 634	HM	88
801 701	→	801 731	TF	88
801 811	→	801 834	E41	88
801 851			E41RC	88
801 911			E41RL	88
809 109	→	809 129	FASTIE	67
923 010	→	923 044	COT	18
923 050	→	923 054	COTJ	18

The data contained in this catalogue is given for information only, is in no way contractual, and does not engage the responsability of the company.

Las informaciones incluidas en este catalogo son dadas a titulo indicativo y no a nivel contractual. No comprometen la responsabilidad de la empresa.

Unsere Druckschriften werden nach besten Wissen erstellt, eine Rechtsverbindlichkeit kann jedoch daraus nicht abgeleitet werden.

Les informations contenues dans ce catalogue sont données à titre indicatif et non contractuelles. Elles n'engagent pas la responsabilité de la société.

Указанная информация в каталоге дана для сведения и не влечет ответсвенности компании

本产品目录中所含信息仅供参考，不具有契约性，本公司不承担任何责任。

本カタログの諸情報は、あくまで参考に供するためのもので、契約条項ではありません。当社に責任を課するものではありません。

تقدّم المعلومات الموجودة في هذا الدليل على سبيل الإشارة فقط وليس لها أية صفة تعاقدية. إنها غير ملزمة للشركة.

AS	586 020 → 586 024	44
AUTOCLIC	558 280 → 558 288	22
BLF	585 387 → 585 407	63
BTRCC 6x20	801 011 → 801 018	26, 27, 88
BTRL 8x15	801 111	88
C41S	595 013 → 595 064	35, 51, 60
CA	801 051 → 801 057	88
CABLOGRIP	559 677	67
CAT40	586 190 → 586 197	30, 65
CE 25	558 011 → 558 018	26, 27, 88
CE25VS	558 021 → 558 027	27, 88
CE30	558 041 → 558 048	27, 88
CE30ES	558 031 → 558 037	27, 88
CE35	558 180 → 558 187	64
CE40	558 051 → 558 058	42, 88
CEFAS	558 410 → 558 414	25
CEQ	557 300 → 557 304	40
CF105	000 891 → 001 038	14
CF30, CF54, CF105	000 011 → 000 408	12→15
CG	557 920 → 557 974	32, 47, 49
CLIP F	646 200 → 646 224	19
CLMFAS	559 280 → 559 287	61
CLMP1, 2, 3	559 013 → 559 073	53
CLMU	559 090 → 559 097	61
CM50	586 060 → 586 068	31, 65
CM50XL	586 130 → 586 138	31, 37, 41, 56, 65
COT	923 010 → 923 044	18
COTFIL	586 711 → 586 748	18
COTJ	923 050 → 923 054	18
COUPFIL	559 507	72, 88
CP	646 010 → 646 084	19
CP35	755 100 → 755 104	16
CRP	557 213 → 557 273	35, 51
CSN	556 100 → 556 138	32, 48, 51, 59
CSNC	556 300 → 556 333	44
CU	557 410 → 557 474	33, 34, 47, 48, 51
CUTY-FIL	559 547	72, 88
DEV100	585 160 → 585 167	67
E41	801 811 → 801 834	88
E41RC	801 851	88
E41RL	801 911	88
ECL41/41	595 213 → 595 214	53
ED 275	558 221 → 558 228	26, 88
ED1100, 250/90	558 201 → 558 213	88
EDF2000	561 010 → 561 018	33, 34, 45, 47, 61
EDRN	558 241 → 558 247	23
EDS	558 270 → 558 278	24
EEC	801 201 → 801 211	88
EF	559 201 → 559 211	62
EP21 - EP41	559 625 → 559 675	48, 49, 50
EPEDF	559 615	47
EPVCSN	559 605	32
EQ (41)	595 223 → 595 274	53
EXSBD	585 130	65
EXT-SCF	586 810 → 586 840	42
EZ Path	250 018 → 250 260	68, 69
FASLOCK	558 320 → 558 347	25, 89
FAS ROLLER	011 100	66
FASTIE	809 109 → 809 129	67
FCF54 FASCLIC	081 060 → 081 098	12
FS41 FASTRUT	599 004 → 599 007	46, 53, 89
FTX	586 180 → 586 184	16→18
G-MINI	430 111 → 430 114	16
GRIFEQUIP	585 327	63
HM	801 611 → 801 634	88
INTERFAS	557 800 → 557 803	48, 51
KITASSTR/VS	558 071 → 558 087	27, 88
KITINOX	558 954	27, 88
MFM	585 140 → 585 153	66
MFPOLYA	585 145	66
OM41/41S	595 333 → 595 334	53
P41S	595 103 → 595 173	51, 52
PA23	559 301	60
PFN41S	595 360 → 595 364	49, 50, 52
PFR41S	595 380	49
PFREDF	561 080 → 561 084	47
PFSCF	556 210	42
PV41	595 283 → 595 284	53
R15	586 170 → 586 174	36, 57
R21S	597 320 → 597 328	43, 46, 48
R25 / R35	586 640 → 586 657	36, 57
R41S 3000	595 520 → 595 528	46, 50, 51, 52
R55	586 080 → 586 084	36, 57
RCSN	013 010 → 013 553	37, 43, 45, 56, 59, 61
RE41S 3000	595 540 → 595 543	46, 51
RE41SP	595 700 → 595 790	32, 34, 49
RM	801 511 → 801 534	88
SAS	586 031 → 586 037	41
SBD	585 110 → 585 114	65
SBDN	585 410 → 585 417	64
SCF	586 200 → 586 600	42
SCMT	585 080	63
SF 50/100	586 100 → 586 144	40
SL50 - SL100	585 180 → 585 190	66
SU	595 340	48, 49, 50
TF	801 701 → 801 714	88
TXF35	755 001 → 755 008	16
UC35	586 160 → 586 164	16, 17
UC50	586 040 → 586 048	30, 36, 40, 58
UCS	586 150 → 586 154	43
UFC	559 220	59
UFI 41	595 353	60
VHM	801 321 → 801 464	88
ZED41/21	597 103	53
ZED41/41	595 323	53

Informacje zawarte w tym katalogu służą jedynie celom informacyjnym i nie stanowią oferty w rozumieniu art. 66 Kodeksu Cywilnego.

Ebben a katalógusban található adatok csak tájékoztató jellegűek és nem tekinthetőek szerződéses kötelezettségnek.

Data v tomto katalogu jsou uvedena pro informaci, nikoli za účelem kontraktu, nepředstavují závazek společnosti.

Podatki v tem katalogu so informativnega značaja, neobvezujoči in izključujejo odgovornost družbe.

Údaje v tomto katalógusú uvedené informačne, neslúžia za účelom obchodného kontraktu, a nepredstavujú záväzok spoločnosti.

Informacije sadržane u ovom katalogu su indikativnog značaja i nisu utvrđene ugovorom. Ne obvezuju.odgovornost tvrtke.

Informatiile continute in acest catalog sunt cu titlu indicatoriu. Ele nu angajeaza responsabilitatea societatii.

Данните в настоящия каталог са предоставени само като информация и не са предназначени за договаряне. Те не ангажират отговорността на дружеството.

International	Worldwide	www.cablofil.biz
	Last information	www.cablofil.info
	Organization	www.cablofil.org
Europe	Europe	www.cablofil.eu
	Austria	www.cablofil.at
	Belarus	www.cablofil.by
	Belgium	www.cablofil.be
	Bosnia	www.bosnia.cablofil.com
	Bulgaria	www.cablofil.bg
	Czech Republic	www.cablofil.cz
	Denmark	www.cablofil.dk
	Estonia	www.estonia.cabofil.com
	Finland	www.finland.cablofil.com
	France	www.cablofil.fr
	Germany	www.cablofil.de
	Greece	www.cablofil.gr
	Hungary	www.cablofil.hu
	Ireland	www.cablofil.ie
	Island	www.island.cablofil.com
	Italy	www.cablofil.it
	Latvia	www.cablofil.lv
	Lithuania	www.cablofil.lt
	Netherlands	www.cablofil.nl
	Norway	www.norway.cablofil.com
	Poland	www.cablofil.pl
	Portugal	www.cablofil.pt
	Romania	www.cablofil.ro
	Russia	www.cablofil.ru
	Serbia	www.cablofil.co.rs
	Slovakia	www.cablofil.sk
	Slovenia	www.cablofil.si
	Spain	www.cablofil.es
	Sweden	www.cablofil.se
	Switzerland	www.cablofil.ch
	Turkey	www.cablofil.com.tr
	Ukraine	www.cablofil.com.ua
	United Kingdom	www.cablofil.co.uk
Americas	Argentina	www.argentina.cablofil.com
	Brasil	www.cablofil.com.br
	Canada	www.cablofil.ca
	Chile	www.cablofil.cl
	Colombia	www.colombia.cablofil.com
	Mexico	www.cablofil.com.mx
	Peru	www.peru.cablofil.com
	USA	www.cablofil.com
	Venezuela	www.cablofil.com.ve
Asia/Middle East	Bangladesh	www.bangladesh.cablofil.com
	Brunei	www.brunei.cablofil.com
	China	www.cablofil.cn
	Hong-Kong	www.cablofil.hk
	India	www.cablofil.in
	Indonesia	www.indonesia.cablofil.com
	Iran	www.iran.cablofil.com
	Israel	www.cablofil.co.il
	Japan	www.cablofil.jp
	Kazakhstan	www.kazakhstan.cablofil.com
	Korea	www.korea.cablofil.com
	Lebanon	www.lebanon.cablofil.com
	Malaysia	www.malaysia.cablofil.com
	Philippines	www.philippines.cablofil.com
	Singapore	www.cablofil.sg
	Sri Lanka	www.srilanka.cablofil.com
	Taiwan	www.cablofil.com.tw
	Thailand	www.thailand.cablofil.com
	Un. Arab Emirates	www.cablofil.ae
	Vietnam	www.vietnam.cablofil.com
Oceania	Australia	www.cablofil.com.au
	New Zealand	www.cablofil.co.nz
Africa	Algeria	www.cablofil.dz
	Angola	www.angola.cablofil.com
	Egypt	www.egypt.cablofil.com
	Kenya	www.kenya.cablofil.com
	Morocco	www.cablofil.ma
	South Africa	www.cablofil.co.za
	Tunisia	www.tunisie.cablofil.com

A Group brand | legrand®



RCS DIJON B562 005 447 - Copy even partial forbidden • PALAS •

DOC.N° 312 880/50M 12/08

CABLOFIL®

INNOVATORS IN CABLE MANAGEMENT

www.cablofil.com