REGULATOR PRĘDKOŚCI OBROTOWEJ Z DODATKOWYMI FUNKCJAMI

ARW/S

Transformatorowe, profesjonalne regulatory ARWS do regulacji prędkości obrotowej jednofazowych silników wentylatorowych sterowanych napięciowo. Montowane w przemysłowych instalacjach wentylacyjnych lub grzewczych. Regulowane wyjście na silnik zabezpieczone bezpiecznikiem topikowym (UtNt). Wyposażone w dodatkowe, nieregulowane wyjście pomocnicze 230V o obciążalności 2A, zabezpieczone bezpiecznikiem topikowym. Zabezpieczenie silnika podłączane do styków termokontaktu TK. Stan zadziałania zabezpieczenia sygnalizowany zapaleniem się czerwonej lampki "Z". Wykonanie w II klasie izolacji i stopniu ochrony IP30 lub IP54. Max temp. otoczenia 40°C. Klasa cieplna izolacji B (130°C). Wykonanie zgodnie z EN 61558-2-13.



Zakres prądów SEC: 1,5 - 14A

Zakres PRI: 230V 50/60Hz

Zakres napięć SEC: 5-stopniowa regulacja

SCHEMAT POŁĄCZEŃ

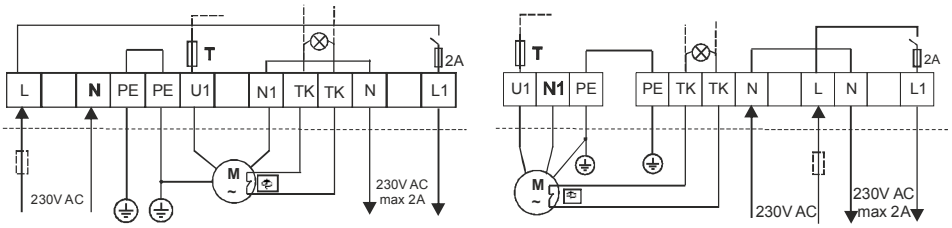

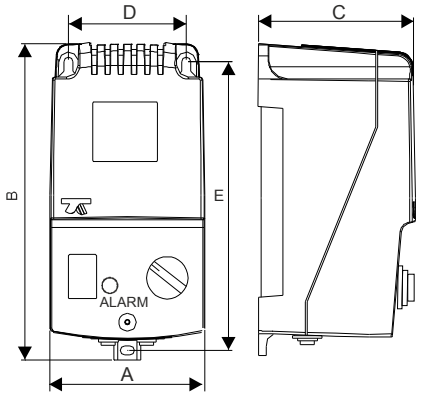

Typ	Prąd [A]	Upri [V]	Ur[V] / Ir[A] 1	2	3	4	5
ARW 1,5/S	230	1,5	115/1,5	135/1,5	155/1,5	180/1,5	230/1,5
ARW 2,0/S IP54	230	2	115/1,2	135/1,4	155/1,8	180/2,0	230/2,0
ARW 3,0/S IP54	230	3	115/2,2	135/2,5	155/2,8	180/3,0	230/3,0
ARW 5,0/S	230	5	80/4,0	105/4,3	135/4,6	170/5,0	230/5,0
ARW 7,0/S	230	7	80/6,0	105/6,3	135/6,6	170/7,0	230/7,0
ARW 10,0/S	230	10	80/6,5	105/7,5	135/8,5	170/10	230/10
ARW 14,0/S	230	14	80/8,0	105/9,5	135/11	170/12,5	230/14

Typ	Wymiary [mm] A	B	C	D	E	Moco-wanie	Masa [kg]
ARW 1,5/S	90	175	95	71	157	M4	1,5
ARW 2,0/S IP54	90	175	95	71	157	M4	2,1
ARW 3,0/S IP54	90	175	95	71	157	M4	2,5
ARW 5,0/S	123	240	125	105	220	M6	4,5
ARW 7,0/S	123	240	125	105	220	M6	5,5
ARW 10,0/S	147	270	155	113	255	M6	6,2
ARW 14,0/S	147	270	155	113	255	M6	10,5

Z uwagi na ciągły rozwój konstrukcji oraz zmiany wymagań technicznych, firma Breve-Tufvassons zastrzega sobie prawo zmian w/w parametrów.

BREVE®

ul. Postępowa 25/27, 93-347 Łódź, Polska / Tel. (42) 640-18-10 / Fax: (42) 640-15-41 / handel@breve.pl / www.breve.pl