Elektroniczne regulatory prędkości ARE
Mikroprocesorowe, elektroniczne regulatory (opcjonalnie z termostatem) ARES

Elektroniczne, mikroprocesorowe, tyrystorowe regulatory ARE, ARES i ARES/T służą do bezstopniowej zmiany prędkości obrotowej jednofazowych silników wentylatorowych. Przeznaczone do montowania w instalacjach wentylacyjnych lub grzewczych.

Wyposażone w podświetlany wyłącznik oraz potencjometr służący do płynnej zmiany prędkości wentylatora. Regulator ARES/T z termostatem posiada potencjometr służący do zadawania temperatury, którą regulator utrzymuje poprzez odpowiedni dobór szybkości nawiewu.

Wykonane w stopniu ochrony IP54. Poprzez zastosowanie wewnętrznego układu zasilającego dla części sterującej uzyskano izolację między wejściem sterującym a układem wykonawczym na poziomie 4kV co zwiększa bezpieczeństwo użytkowania.

Regulatory ARES posiadają funkcję KickStart (Rozruch) polegającą na podawaniu napięcia maksymalnego przez pierwsze 10 sekund. Pozwala to na pewny start silnika ze stanu wyłączenia.

Funkcjonalność regulatorów ARES została rozszerzona o wyprowadzenie pomocniczego wyjścia 230V AC o obciążalności do 2A.

Zasilanie: 230V AC 50Hz
Maksymalny prąd wyjściowy: 3A, 5A, 7A, 10A
Zakres napięć sterujących: 105-230V (±5%)

Typ	Wersja	Max. prąd wyjściowy [A]	Zakres regulacji
ARE 3	-	3	105-230V
ARES 5	-	5	105-230V
	T	5	10-30°C
ARES 7	-	7	105-230V
	T	7	10-30°C
ARES 10	-	10	105-230V
	T	10	10-30°C



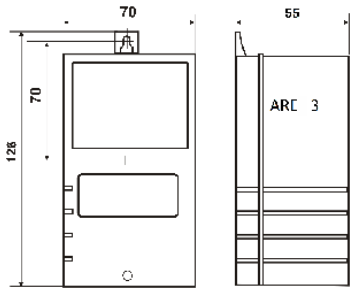

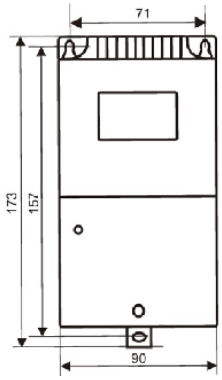

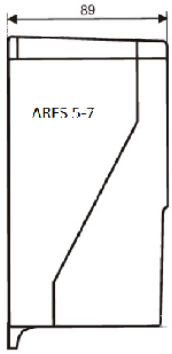

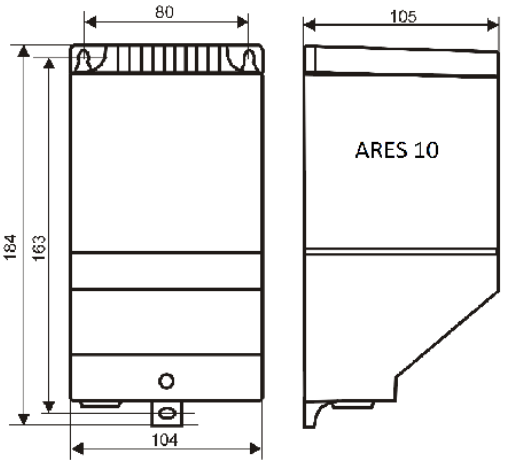

Z uwagi na ciągły rozwój konstrukcji oraz zmiany wymagań technicznych firma Breve-Tufvassons zastrzega sobie prawo zmian w/w parametrów.

BREVE®
ul. Postępowa 25/27, 93-347 Łódź, Polska / Tel. (42) 640-18-10 / Fax: (42) 640-15-41 / handel@breve.pl / www.breve.pl