F&F Filipowski sp. j.
ul. Konstantynowska 79/81, 95-200 Pabianice
tel./fax (+48 42) 215 23 83 / (+48 42) 227 09 71
www.fif.com.pl; e-mail: fif@fif.com.pl

System bezprzewodowy F&Wave

FW-STR1P

Sterownik rolet
230 V AC

5 908312 599272

Nie wyrzucać tego urządzenia do śmietnika razem z innymi odpadami! Zgodnie z ustawą o zużytym sprzęcie, elektrośmieci pochodzące z gospodarstwa domowego można oddać bezpłatnie i w dowolnej ilości do utworzonego w tym celu punktu zbierania, a także do sklepu przy okazji dokonywania zakupu nowego sprzętu (w myśl zasady stary za nowy, bez względu na markę). Elektrośmieci wyrzucone do śmietnika lub porzucone na łonie przyrody, stwarzają zagrożenie dla środowiska oraz zdrowia ludzi.

Opis systemu

F&Wave jest rodziną bezprzewodowych urządzeń sterowanych drogą radiową o zasięgu do 100 m*. Odbiorniki występują w wersji do montażu na szynie DIN (obudowa 1S) oraz w puszce podtynkowej Ø60. Nadajniki występują jako podręczne piloty oraz w wersji do montażu w puszce podtynkowej. Odbiorniki retransmitują sygnały sterujące. Urządzenie, które odbierze sygnał sterujący z nadajnika automatycznie prześle go dalej, co umożliwia zwiększenie zasięgu zdalnego sterowania.

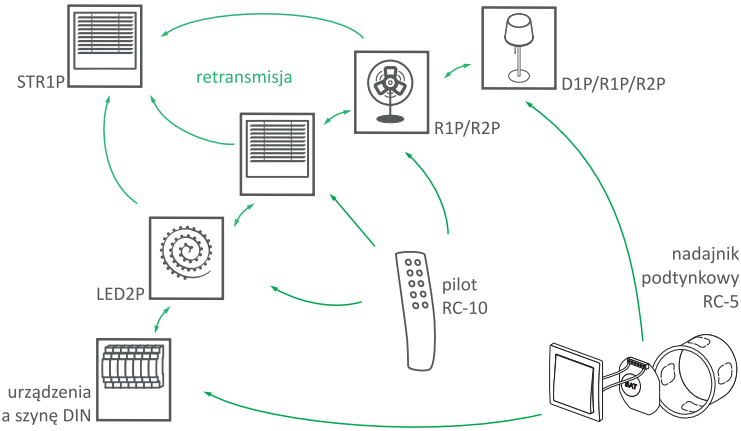

* Zasięg do 100 m w otwartej przestrzeni bez obecności czynników zakłócających. W warunkach zabudowy oraz w obecności źródeł zakłóceń (linie energetyczne, nadajniki, itp.) rzeczywisty zasięg może być mniejszy.

Montaż urządzenia powinien być wykonany przez wykwalifikowanego instalatora, po wcześniejszym zapoznaniu się z niniejszą instrukcją. Demontaż obudowy urządzenia automatycznie powoduje utratę gwarancji. Przed przystąpieniem do prac montażowych należy upewnić się, czy przewody połączeniowe nie znajdują się pod napięciem. Sposób przechowywania, transportu i eksploatacji wpływa na właściwą pracę urządzenia.

Cechy modułu

- Sterownik rolet z silnikami AC;
- Współpraca z nadajnikami zdalnego sterowania F&Wave;
- Możliwość sterowania z maksymalnie 8 nadajników;
- Dwa wejścia sterowania lokalnego - możliwość bezpośredniego sterowania przekaźnika z użyciem dowolnego przycisku monostabilnego (np. dzwonkowego);
- Dwa styki wyjściowe dla obu kierunków ruchu rolety o obciążalności 0,6 A (AC-3);
- Niewielki rozmiar obudowy;
- Zaciski śrubowe ułatwiające montaż w puszce podtynkowej Ø60;
- Retransmisja rozkazów z nadajnika - możliwość zwiększenia zasięgu zdalnego sterowania;
- Niewielki pobór mocy - niski koszt eksploatacji;
- Wbudowane elektroniczne zabezpieczenie termiczne, zapobiegające uszkodzeniu w przypadku nadmiernego obciążenia sterownika;
- Elektryczna blokada zapobiegająca załączeniu zasilania na oba uzwojenia silnika.

Opis urządzenia

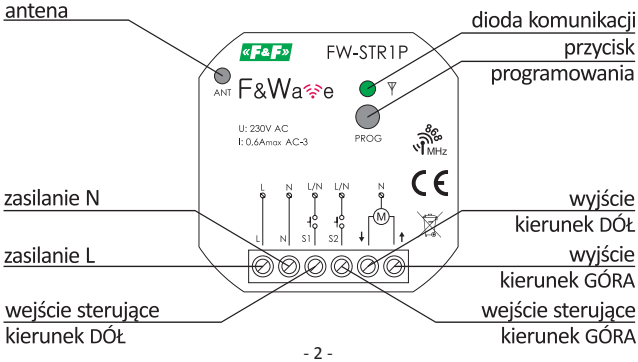

Podłączenie

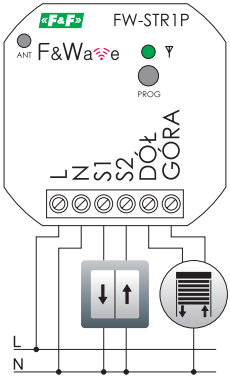

L - zasilanie L
N - zasilanie N
S1 - wejście sterujące wyzwalane poziomem L lub N - kierunek DÓŁ
S2 - wejście sterujące wyzwalane poziomem L lub N - kierunek GÓRA
DÓŁ - wyjście - kierunek DÓŁ
GÓRA - wyjście - kierunek GÓRA

Wejścia sterujące nie współpracują z przyciskami podświetlanymi.

Obciążalność

0,6 A/250 V (AC-3)

Rzeczywiste maksymalne obciążenie zależy od charakteru i konstrukcji odbiornika. Więcej informacji na stronie: www.fif.com.pl.

Parowanie

①



Po poprawnym podłączeniu, naciśnij i przytrzymaj przycisk PROG, aż do momentu, gdy załączy się przekaźnik i zgaśnie dioda komunikacji.

②

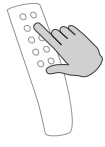

Naciśnij wybrany przycisk na pilocie lub nadajniku podtynkowym.

③ Prawidłowe parowanie potwierdzone zostanie chwilowym wyłączeniem obwodu wyjściowego oraz ponownym zapaleniem diody.

④ Pilot programowany jest ze sterownikiem rolet na zasadzie par przycisków. Dla nadajników FW-RC5 i FW-RC10 parowane są kolejne następujące po sobie przyciski, przykładowo jeśli z odbiornikiem sparowany zostanie przycisk „1" na pilocie, to na przeciwny kierunek ruchu automatycznie zostanie sparowany kolejny przycisk „2".
Dla nadajnika FW-RC4 parowane są przyciski występujące w pionie, przykładowo jeśli z odbiornikiem sparowany zostanie przycisk „1" na pilocie, to na przeciwny kierunek ruchu automatycznie zostanie sparowany przycisk „3".



Odbiornik może być sparowany z ośmioma różnymi nadajnikami (przyciskami zdalnymi). Parowanie z kolejnymi przyciskami powoduje usunięcie pierwszych wprowadzonych wpisów.

Rozparowanie

Aby wyczyścić listę nadajników współpracujących z odbiornikiem, należy nacisnąć przycisk PROG i przytrzymać wciśnięty przez minimum 10 sekund. Szybkie pulsowanie diody komunikacji zasygnalizuje wyczyszczenie pamięci sterownika.

Przyciski lokalne

Krótkie naciśnięcie przycisku załącza roletę na wybrany kierunek ruchu. Kolejne naciśnięcie przycisku w trakcie ruchu rolety powoduje jej zatrzymanie.
Długie naciśnięcie przycisku (powyżej 5 sekund) uruchamia tryb programowania czasu przejazdu rolety.

Programowanie czasu przejazdu

Domyślny czas przejazdu rolety wynosi 30 sekund.
Aby zmienić ten czas należy:

- trzymając przycisk kierunku w dół, rozwinąć maksymalnie roletę;
- po zatrzymaniu rolety puścić przycisk kierunku w dół, a następnie nacisnąć i przytrzymać przycisk kierunku rolety w górę;
- po 5 sekundach roleta zacznie się zwijać, po jej zatrzymaniu w górnym położeniu krańcowym niezwłocznie puścić przycisk kierunku w górę;
- czas przejazdu rolety może być zmieniany w zakresie 5÷120 sekund.

Przyciski zdalne

Nadajniki FW-RC4, FW-RC10 działają na zasadzie przełącznika bistabilnego: jedno naciśnięcie przycisku załącza roletę na wybrany kierunek ruchu, drugie naciśnięcie przycisku w trakcie ruchu rolety powoduje jej zatrzymanie.
Nadajnik FW-RC5 posiada także oddzielne wejścia ON (zawsze podnieś roletę) i OFF (zawsze opuść roletę).



Z uwagi na charakter transmisji i retransmisji nie należy używać tego samego przycisku w nadajniku częściej niż co 2 sekundy. Przełączenie odbiornika może nastąpić z krótkim opóźnieniem.



Nie zaleca się stosowania zdalnych nadajników bistabilnych do sterowania grupą odbiorników z uwagi na możliwość rozsynchronizowania się stanu włączenia (zwłaszcza w przypadku pracy przy większych odległościach i/lub jednoczesnego korzystania z przycisków lokalnych na odbiornikach).



Zadziałanie zabezpieczenia termicznego sygnalizowane jest równomiernym pulsowaniem diody komunikacji, wyłączeniem obwodu wyjściowego oraz brakiem możliwości jego ponownego załączenia. Po obniżeniu temperatury do bezpiecznej wartości obwód wyjściowy pozostanie wyłączony do momentu ponownego włączenia.

Urządzenia systemu F&Wave

Nadajniki	Odbiorniki	Puszka Ø60	Szyna DIN
dopuszkowe	Pojedynczy przekaźnik	FW-R1P	FW-R1D
FW-RC5	Podwójny przekaźnik	FW-R2P	FW-R2D
piloty	Ściemniacz uniwersalny	FW-D1P	FW-D1D
FW-RC4	Sterownik rolet	FW-STR1P	FW-STR1D
FW-RC10	Dwukanałowy sterownik LED	FW-LED2P	FW-LED2D

Dane techniczne

zasilanie	85÷265 V AC
wejście sterujące	85÷265 V AC; <1 mA
pobór mocy	
tryb pracy	1,00 W
stan czuwania	0,25 W
obciążalność wyjścia (AC-3)	0,6 A/250 V
częstotliwość radia	868 MHz
temperatura pracy	-25-65°C
przyłącze	zaciski śrubowe 2,5 mm²
moment dokręcający (max)	0,4 Nm
montaż	puszka podtynkowa Ø60
wymiary	48×48×25 mm
stopień ochrony	IP20

Gwarancja

Produkty firmy F&F objęte są 24-miesięczną gwarancją od daty zakupu.
Gwarancja jest uwzględniana tylko z dowodem zakupu.
Skontaktuj się ze swoim sprzedawcą lub bezpośrednio z nami.
Więcej informacji na temat procedury składania reklamacji na stronie:
www.fif.com.pl/reklamacje

Zgodność z normami

PN-EN 60669, PN-EN 60950, PN-EN 55024, PN-EN 61000,
PN-ETSI EN 300 220-1, PN-ETSI EN 300 220-2,
PN-ETSI EN 301 489-1, PN-ETSI EN 301 489-3.
Deklaracja zgodności CE do pobrania ze strony: www.fif.com.pl.