ASTAT
ELEMENTY AUTOMATYKI PRZEMYSŁOWEJ

cabur

Jednofazowe zasilacze impulsowe 85W

- Jednofazowe zasilanie o szerokim zakresie napięć AC i DC
- Zabezpieczenia przeciążeniowe, zwarciowe, temperaturowe i przepięciowe
- Bardzo wysoka sprawność i małe straty mocy
- Przystosowane do układów SELV i PELV
- Spełniają wymagania nowej normy maszynowej EN60204-1







CSF85C	CSF85CP	CSF85B
24V / 3,5A	**24V / 3,5A redundancja**	**12..15V / 6A**

PARAMETRY WEJŚCIA

Napięcie znamionowe	**120 / 230 VAC**
Zakres napięcia	90..264 VAC / 110..370 VDC
Częstotliwość	47..63 Hz
Prąd wejściowy znamionowy (U_{we} 120/230 VAC)	1,6 A / 0,9 A
Prąd startowy (zimny start)	< 20 A
Współczynnik mocy	> 0,65
Bezpiecznik wewnętrzny	2 A typu T (zwłoczny), niewymienialny
Zewnętrzne zabezpieczenie na linii AC	Wyłącznik: 4 A z charakterystyką C / Bezpiecznik: 4 A typu T (zwłoczny)

PARAMETRY WYJŚCIA

Napięcie znamionowe	**24 VDC**		**12..15 VDC**
Zakres regulacji potencjometrem	23..27,5 VDC		12..15 VDC
Prąd ciągły	**3,5 A** przy 50°C		**6 A** przy 50°C
Prąd przeciążeniowy	6 A przez >30 sek. z U_{wyj}>U.x0,9		9 A przez >30 sek. z U_{wyj}>U.x0,9
Prąd w impulsie	10 A przez 50 msek.		10 A przez 50 msek.
Regulacja napięcia przy zmianach obciążenia	< 1%		< 1%
Tętnienia przy znamionowym U-I	≤ 70 mVpp		≤ 30 mVpp
Czas podtrzymania (U_{we} 120/230 VAC)	>20 ms / >70 ms		>15 ms / >60 ms
Zabezpieczenie przeciążeniowe / zwarciowe	Tryb Hiccup przy przeciążeniu z autoresetem / Zabezpieczenie temperaturowe		
Sygnały alarmowe	Diody LED: zielona (DC-OK.), czerwona (przeciążenie) / Zestyk przekaźnika: DC-OK.		
Poziom wyzwalania sygnał wyjściowego DC-OK	< 21,6 VDC		< 10,8 VDC
Praca równoległa (zwiększenie mocy) Praca równoległa (redundancja)	Możliwa Tylko z zewnętrzną diodą	Możliwa Możliwa	Możliwa Tylko z zewnętrzną diodą

ASTAT Sp. z o.o., 60-451 Poznań, ul. Dąbrowskiego 441, **tel.** 061 848 88 71, **faks** 061 848 82 76
www.astat.com.pl, **e-mail:** info@astat.com.pl, **NIP:** 781-00-23-663, **Regon:** 630033055
Konta: Raiffeisen 51 1750 1019 0000 0000 0239 1918, BOŚ 691540 1056 2001 8310 1156 0002
Sąd Rejonowy w Poznaniu, XXI Wydział KRS, nr wpisu: 0000094291, Wysokość kapitału zakładowego: 200 000 PLN

www.astat.com.pl

ASTAT
ELEMENTY AUTOMATYKI PRZEMYSŁOWEJ

cabur

Jednofazowe zasilacze impulsowe 85W

DANE OGÓLNE

Sprawność (U_{we} 120/230 VAC)	> 86% / > 90%	> 83% / > 87%
Moc rozpraszana (U_{we} 120/230 VAC)	14 W / 10 W	17 W / 13 W
Temperatura pracy	-20..+60°C z redukcją –2,5 W/°C powyżej 50°C z zabezpieczenie temperaturowym	
Izolacja wejście/wyjście	3 kVAC / 60 s (test fabryczny 4,2 kVDC / 60 sek.)	
Izolacja wejście/masa	1,5 kVAC / 60 s (test fabryczny 2,25 kVDC / 60 sek.)	
Izolacja wyjście/masa	0,5 kVAC / 60 s (test fabryczny 0,75 kVDC / 60 sek.)	
Normy bezpieczeństwa	EN60950, IEC950, UL508, UL60950	
Stopień ochrony	IP 20 zgodnie z IEC529, EN60529	
Normy EMC	EN61000-6-2, EN61000-6-4, EN61000-4-2, EN61000-4-3, EN61000-4-4, EN61000-4-5, EN61000-4-6, EN61000-4-11	
MTBF przy 25°C i parametrach znamionowych	>500.000h zgodnie z SN29500 / >150.000h zgodnie z MIL Std. HDBK 217F	
Kategoria przepięciowa / stopień zanieczyszczenia	II / 2	
Złącze	Złączka śrubowa 2,5 mm^2 (24..12 AWG), wyjmowana	
Materiał obudowy	Aluminium	
Waga	400 g	
Informacja o montażu	Pionowo na szynie zgodnie z IEC60715/TH35, zapewnić odstęp min. 10..15 mm od sąsiednich elementów	
Wymiary całkowite (szer. x wys. x głęb.)	39 x 115 x 128 mm	

UWAGI

Wersja „P" posiada szeregowo włączoną diodą odsprzęgającą (tzw. dioda „ORring") i przystosowana jest do pracy równoległej w układach redundantnych (zwiększenie niezawodności).

Przy zasilaniu zasilaczy CSF85 napięciem z przedziału 110..127 VDC w warunkach pracy ciągłej i przy temperaturze otoczenia większej niż 45°C należy zredukować dopuszczalną moc o 25%.

SCHEMAT BLOKOWY

Dioda ORing tylko w wersji "P"

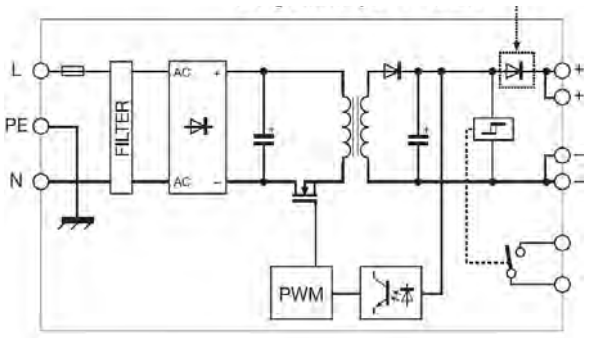

ASTAT Sp. z o.o., 60-451 Poznań, ul. Dąbrowskiego 441, **tel.** 061 848 88 71, **faks** 061 848 82 76
www.astat.com.pl, **e-mail:** info@astat.com.pl, **NIP:** 781-00-23-663, **Regon:** 630033055
Konta: Raiffeisen 51 1750 1019 0000 0000 0239 1918, BOŚ 691540 1056 2001 8310 1156 0002
Sąd Rejonowy w Poznaniu, XXI Wydział KRS, nr wpisu: 0000094291, Wysokość kapitału zakładowego: 200 000 PLN

www.astat.com.pl