PCE

Connection
to the future



Rozdzielnice stacjonarne z tworzywa

DELTA

DELTA ROZDZIELNICE STACJONARNE Z TWORZYWA

Rozdzielnice elektryczne muszą gwarantować organizację, bezpieczeństwo i elastyczność.

seria DELTA

to w pełni izolowane rozdzielnice stacjonarne, z tworzywa termoplastycznego produkcji PCE. Posiadają one szczególnie odporną konstrukcję, przemyślaną pod względem zastosowań praktycznych. Są one w pełni kompatybilne - dostępne w każdej możliwej konfiguracji.

Zostały zaprojektowane tak, aby w 100% spełniały swoje główne zadanie - sterowanie i rozdział energii elektrycznej.

Aby zapewnić odpowiednią funkcjonalność i jakość produktów, wzięliśmy całe zadanie w swoje ręce. Poczynając od granulatu tworzywa, poprzez akcesoria, aż po produkcję gotowej, okablowanej rozdzielnicy.

Z tego powodu możemy stwierdzić, iż każdy produkt serii **DELTA** jest rzeczywiście produktem najwyższej jakości. Dlatego z całą odpowiedzialnością możemy polecać wszystkie produkty serii **DELTA**.



100 %

Rzecz w tym, aby dotrzeć z zasilaniem we właściwe miejsce.

Ze względu na modułową konstrukcję rozdzielnice serii **DELTA** gwarantują iż energia zawsze dociera do miejsca, w którym jest potrzebna. Niezależnie od tego ile przewodów i gniazd oraz ile różnych konfiguracji jest potrzebnych:

Rozdzielnice stacjonarne serii **DELTA**
zapewniają 100% organizację.

Nic nie działa właściwie bez zapewnienia bezpieczeństwa.

Sama funkcjonalność nie wystarcza, najwyższym priorytetem jest bezpieczeństwo. Ze względu na wysoką jakość i odporność konstrukcji rozdzielnice serii **DELTA** gwarantują najwyższy poziom bezpieczeństwa. Niezależnie od tego, ile energii należy rozprowadzić:

Rozdzielnice stacjonarne serii **DELTA**
gwarantują 100% bezpieczeństwo.

Zawsze dobrze połączone.

Z upływem czasu zmieniają się potrzeby, wymagania i oczekiwania. Dzięki proporcjonalnej budowie rozdzielnice serii **DELTA** gwarantują możliwość zestawienia dowolnej konfiguracji z uwzględnieniem wydajności, obciążalności oraz przestrzeni montażowej. Niezależnie jaka ilość i wielkość jest wymagana:

Rozdzielnice stacjonarne serii **DELTA**
gwarantują 100% elastyczność.

DELTA ROZDZIELNICE STACJONARNE Z TWORZYWA



DELTA INFORMACJE



Rozdzielnice serii **DELTA** są przeznaczone do zastosowań wewnątrz jak i na zewnątrz budynków - dostępne w różnych wzorach i rozmiarach.



Stopień szczelności: IP44, IP54 oraz IP66/67

Masywna, wysokiej jakości obudowa wykonana z tworzywa PC/ABS, testowana i certyfikowana zgodnie z normą IEC/EN 62208* posiada szeroki zakres właściwości. Należą do nich: wysoka odporność udarowa oraz zmęczeniowa materiału, doskonała stabilność termiczna, wytrzymałość dielektryczna, niewrażliwość na warunki atmosferyczne i promieniowanie UV, dobre właściwości izolacyjne oraz odporność na wiele związków chemicznych. Tworzywo nie zawiera kadmu, czerwonego fosforu ani fluorowców (fluoru, chloru, bromu, jodu i astatu).

Rozdzielnice serii **DELTA** sprawdzają się doskonale we wszystkich nawet najcięższych warunkach. Dotyczy to szczególnie obszarów, gdzie wymagana jest wysoka jakość, odporność oraz niezawodność obudowy, np. w przemyśle, handlu, warsztatach, halach produkcyjnych, rolnictwie, gospodarstwie domowym, w budynkach publicznych, obiektach rozrywkowych i sportowych oraz polach kempingowych i przystaniach.

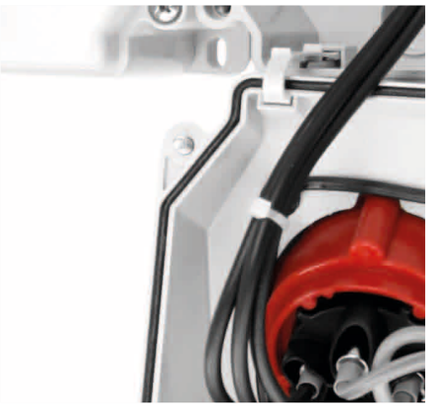

Produkty serii **DELTA** mogą być łączone i rozmieszczane zarówno w szeregach pionowych jaki i poziomych. Szczególnie zaleca się ich łączenie z obudowami typu SZUBIN i ADAMÓW. Wykorzystując tę cechę można z pojedynczych skrzynek utworzyć indywidualnie połączone zestawy o dowolnych rozmiarach. Mówiąc krótko, różnorodność możliwych wariantów jest praktycznie nieograniczona.

Zależnie od potrzeb klienta, łączymy ze sobą indywidulanie dostosowane i optymalnie wyposażone rozdzielnice.



*) Norma IEC/EN 62208 „Puste obudowy dla niskonapięciowych układów rozdzielczych i sterowniczych“ do użytku w układach rozdzielczych i sterowniczych zgodnie z normami serii EN 60439, EN 61439 o maksymalnym napięciu znamionowym 1000V AC, przy maksymalnej częstotliwości 1000Hz lub napięciu 1500V DC, do użytku ogólnego w instalacjach wnętrzowych i napowietrznych.

SERIA DELTA













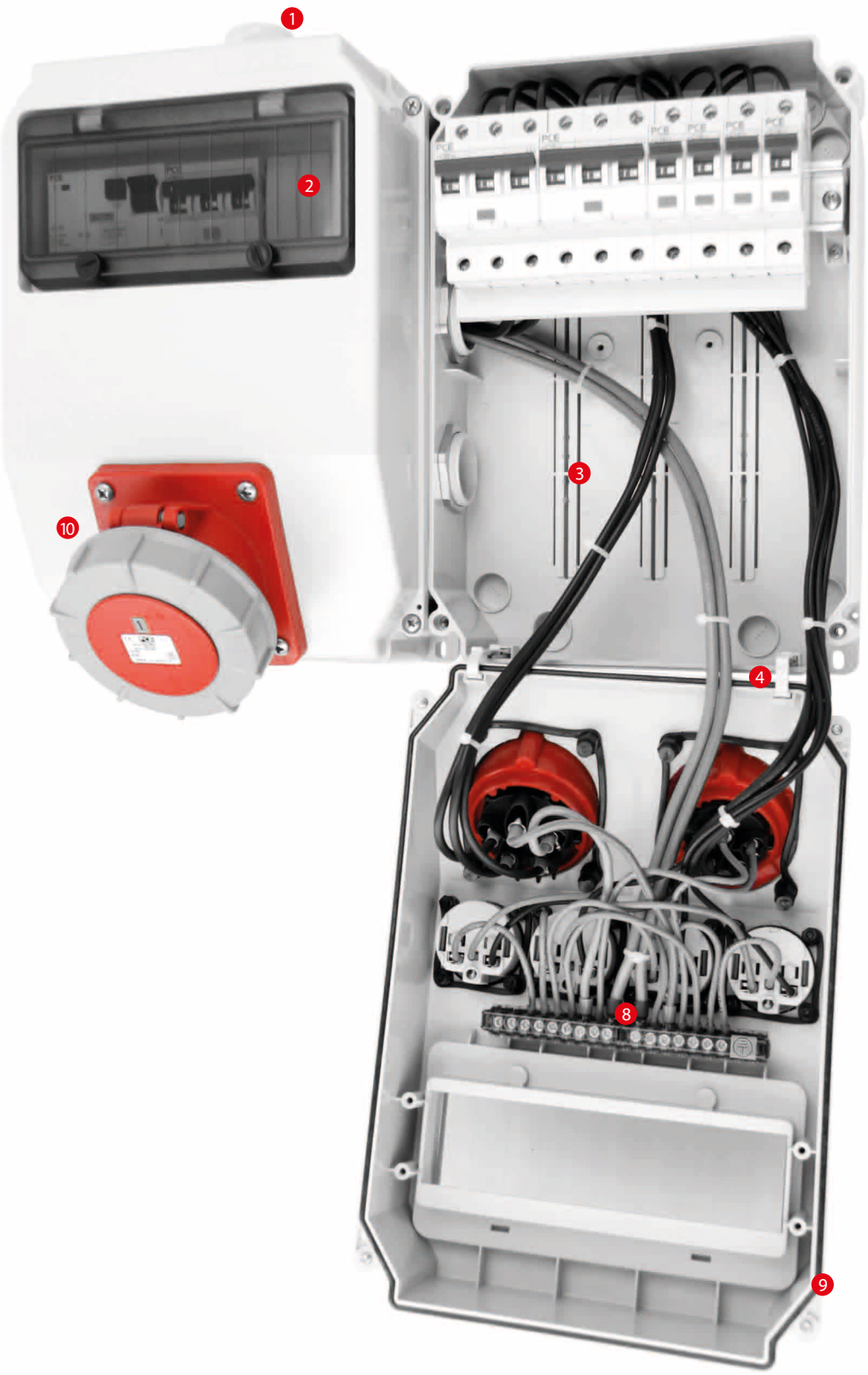
1
2
3
4
8
9
10

1 Dławnice maks. do M63, wejście od góry lub od dołu.

2 Okienka inspekcyjne od 2 do 18 modułów stopień szczelności IP54 lub IP66/67. Możliwość zamykania oraz plombowania.

3 System regulowanych szyn montażowych w formie rowków umożliwia zindywidualizowane, optymalne rozmieszczenia mocowań, płyt montażowych itp.

4 Pokrywa i podstawa obudowy są połączone elastycznym zawiasem dostępnym w 2 różnych długościach.

5 Poszczególne obudowy mogą być w łatwy sposób łączone ze sobą dzięki prostym ściankom bocznym.

6 Wszystkie zewnętrzne śruby wykonane są ze stali nierdzewnej zapewniającej odporność w szczególnie wymagających warunkach eksploatacyjnych.

7 Montaż naścienny umożliwiają otwory (osłabienia) znajdujące sie na zewnątrz jak i wewnątrz obudowy.

8 Złącza N i PE (neutralne i ochronne) i przewodu zerowego montowane są wewnątrz obudowy przy wykorzystaniu sprawdzonego i przetestowanego systemu Vario Connector.

9 Uszczelki wykonane z poliuretanu.*

10 Możliwość zamontowania wszystkich typów rozłączników, gniazd i wtyków w zakresie 16A - 125A oraz gniazd jednofazowych (różne standardy).

11 Wkładka z gwintem metrycznym wykonana z mosiądzu.**

*) stosowane w seriach Leszno i Mielec
**) w serii Leszno wtapiana bezpośrednio w tworzywo





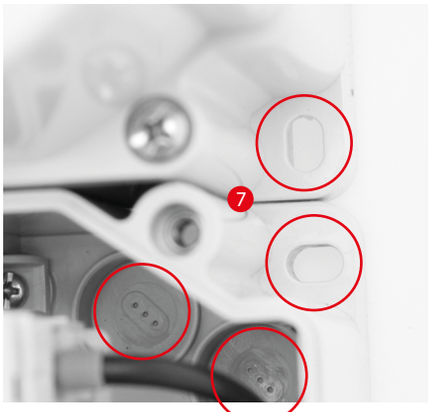



LESZNO

Wys. x Szer. x Głęb. = **230x130**x130

Wyposażenie:

Obudowa	Wymiary WxSxG	Opis
Leszno	230x130x130 mm	pokrywa skośna, 1 okienko inspekcyjne 6 modułowe

Typ LESZNO

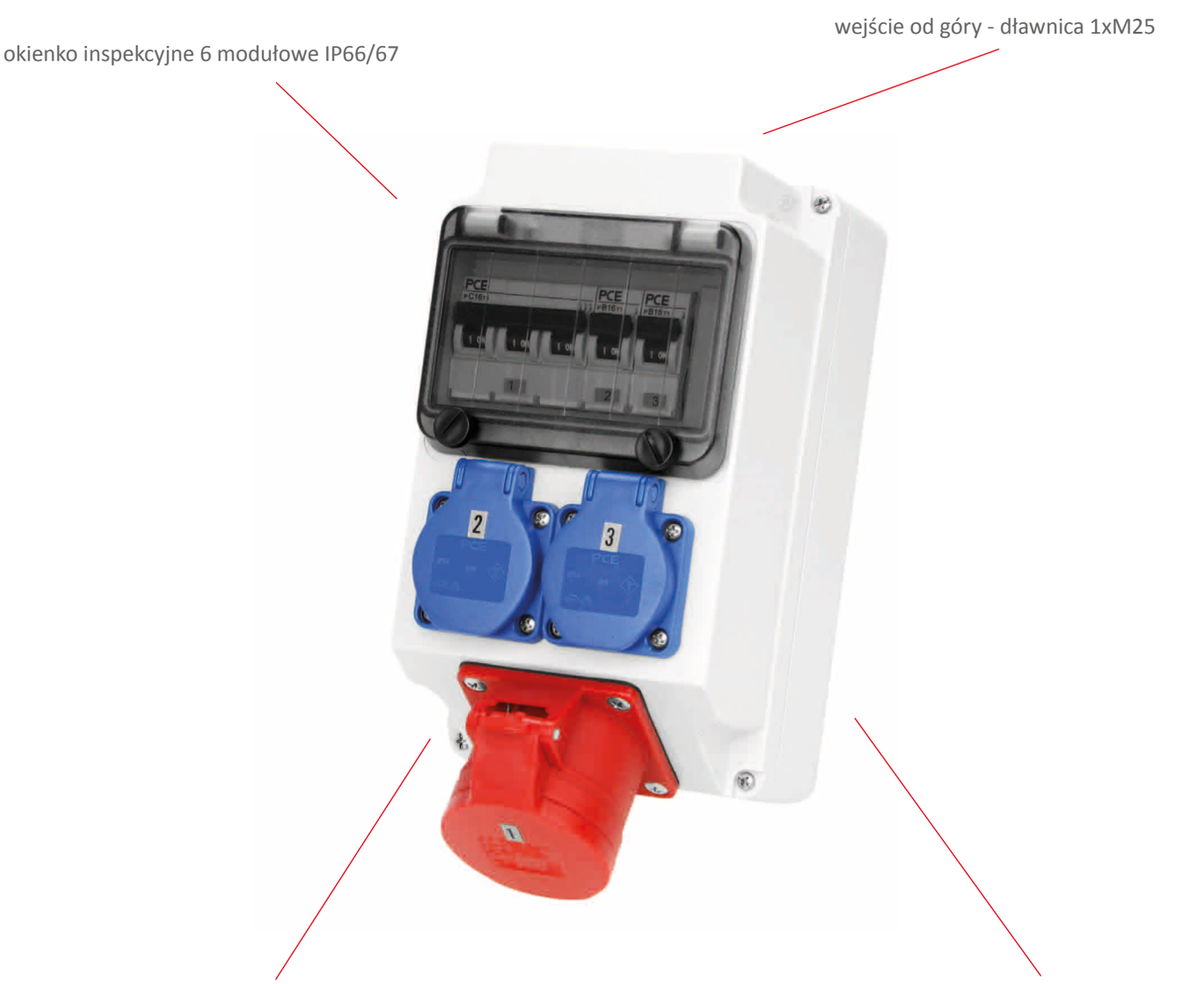

Wymiary patrz strona 25-29 • Specjalne wykonania dostępne na życzenie klienta!

LUBLIN

Wys. x Szer. x Głęb. = **255x204**x140

Wyposażenie:

Obudowa	Wymiary WxSxG	Opis
Lublin	255x204x140 mm	pokrywa skośna, 1 okienko inspekcyjne 9 modułowe
Lublin4	255x204x114 mm	pokrywa prosta, bez okienka inspekcyjnego lub 1 okienko 9 modułowe
Mikołajki	255x204x114 mm	pokrywa prosta, 1 okienko inspekcyjne 4 modułowe
Świnoujście	255x204x114 mm	pokrywa prosta, bez okienka inspekcyjnego (wyposażenie max.: 2xCEE i 4xGS)

Typ LUBLIN

okienko inspekcyjne 9 modułowe IP66/67



pokrywa skośna

stopień szczelności IP66/67

LUBLIN4

Wys. x Szer. x Głęb. = **255x204**x114

Wyposażenie:

Obudowa	Wymiary WxSxG	Opis
Lublin	255x204x140 mm	pokrywa prosta, 1 okienko inspekcyjne 9 modułowe
Lublin4	255x204x114 mm	pokrywa prosta, bez okienka inspekcyjnego lub 1 okienko 9 modułowe
Mikołajki	255x204x114 mm	pokrywa prosta, 1 okienko inspekcyjne 4 modułowe
Świnoujście	255x204x114 mm	pokrywa prosta, bez okienka inspekcyjnego (wyposażenie max.: 2xCEE i 4xGS)

Typ LUBLIN4

okienko inspekcyjne 9 modułowe IP54
(opcjonalnie IP66/67)





stopień szczelności IP54
(opcjonalnie IP66/67)

pokrywa prosta

stopień szczelności IP66/67

Wymiary patrz strona 25-29 • Specjalne wykonania dostępne na życzenie klienta!

MIKOŁAJKI / ŚWINOUJŚCIE

Wys. x Szer. x Głęb. = **255x204**x114

Wyposażenie:

Obudowa	Wymiary WxSxG	Opis
Lublin	255x204x140 mm	pokrywa prosta, 1 okienko inspekcyjne 9 modułowe
Lublin4	255x204x114 mm	pokrywa prosta, bez okienka inspekcyjnego lub 1 okienko 9 modułowe
Mikołajki	255x204x114 mm	pokrywa prosta, 1 okienko inspekcyjne 4 modułowe
Świnoujście	255x204x114 mm	pokrywa prosta, bez okienka inspekcyjnego (wyposażenie max.: 2xCEE i 4xGS)

Typ MIKOŁAJKI

okienko inspekcyjne 4 modułowe IP54
(opcjonalnie IP66/67)



stopień szczelności IP54
(opcjonalnie IP66/67)



obudowa

Typ ŚWINOUJŚCIE

stopień szczelności IP66/67



wyposażenie 2xCEE i 4xGS

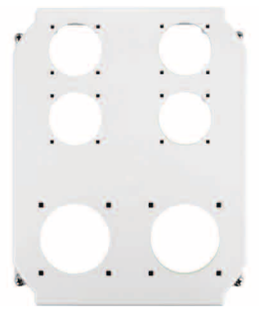

obudowa

ADAMÓW

Wys. x Szer. x Głęb. = **320x222**x140

Wyposażenie:

Obudowa	Wymiary WxSxG	Opis
Adamów	320x222x140 mm	pokrywa skośna, 1 okienko inspekcyjne 10 modułowe
Adamów7	320x222x140 mm	pokrywa prosta lub skośna, bez okienka inspekcyjnego, 1 lub 2 okienka inspekcyjne 10 modułowe
Adamów4	320x222x114 mm	pokrywa prosta, bez okienka inspekcyjnego, 1 lub 2 okienka 10 modułowe
Kalisz	320x222x140 mm	pokrywa prosta, 2 okienka inspekcyjne 6 modułowe

Typ ADAMÓW

okienko inspekcyjne 10 modułowe IP66/67



pokrywa skośna

stopień szczelności IP66/67

Wymiary patrz strona 25-29 • Specjalne wykonania dostępne na życzenie klienta!

ADAMÓW7

Wys. x Szer. x Głęb. = **320x222**x140

Wyposażenie:

Obudowa	Wymiary WxSxG	Opis
Adamów	320x222x140 mm	pokrywa skośna, 1 okienko inspekcyjne 10 modułowe
Adamów7	**320x222x140 mm**	**pokrywa prosta lub skośna, bez okienka inspekcyjnego, 1 lub 2 okienka inspekcyjne 10 modułowe**
Adamów4	320x222x114 mm	pokrywa prosta, bez okienka inspekcyjnego, 1 lub 2 okienka 10 modułowe
Kalisz	320x222x140 mm	pokrywa prosta, 2 okienka inspekcyjne 6 modułowe

Typ ADAMÓW7

okienko inspekcyjne 10 modułowe IP54
(opcjonalnie IP66/67)





pokrywa prosta, 1 okienko

stopień szczelności IP54
(opcjonalnie IP66/67)

pokrywa prosta, 1 okienka

ADAMÓW4

Wys. x Szer. x Głęb. = **320x222**x114

Wyposażenie:

Obudowa	Wymiary WxSxG	Opis
Adamów	320x222x140 mm	pokrywa skośna, 1 okienko inspekcyjne 10 modułowe
Adamów7	320x222x140 mm	pokrywa prosta lub skośna, bez okienka inspekcyjnego, 1 lub 2 okienka inspekcyjne 10 modułowe
Adamów4	320x222x114 mm	pokrywa prosta, bez okienka inspekcyjnego, 1 lub 2 okienka 10 modułowe
Kalisz	320x222x140 mm	pokrywa prosta, 2 okienka inspekcyjne 6 modułowe

Typ ADAMÓW4

okienko inspekcyjne 10 modułowe IP54
(opcjonalnie IP66/67)





stopień szczelności IP54
(opcjonalnie IP66/67)

pokrywa prosta, 2 okienka

Wymiary patrz strona 25-29 • Specjalne wykonania dostępne na życzenie klienta!

KALISZ

Wys. x Szer. x Głęb. = **320x222**x140

Wyposażenie:

Obudowa	Wymiary WxSxG	Opis
Adamów	320x222x140 mm	pokrywa skośna, 1 okienko inspekcyjne 10 modułowe
Adamów7	320x222x140 mm	pokrywa prosta lub skośna, bez okienka inspekcyjnego, 1 lub 2 okienka inspekcyjne 10 modułowe
Adamów4	320x222x114 mm	pokrywa prosta, bez okienka inspekcyjnego, 1 lub 2 okienka 10 modułowe
Kalisz	320x222x140 mm	pokrywa prosta, 2 okienka inspekcyjne 6 modułowe

Typ KALISZ

2 x okienko inspekcyjne 6 modułowe IP66/67



pokrywa skośna, 2 okienka

stopień szczelności IP66/67

SZUBIN

Wys. x Szer. x Głęb. = **520x222**x140

Wyposażenie:

Obudowa	Wymiary WxSxG	Opis
Szubin	520x222x140 mm	pokrywa prosta, 2 okienka inspekcyjne 10 modułowe
Szubin7	520x222x140 mm	pokrywa prosta lub skośna, bez okienka inspekcyjnego, 1 lub 2 okienka inspekcyjne 10 modułowe

Typ SZUBIN

dwa okienka inspekcyjne 10 modułowe
IP54 (opcjonalnie IP66/67)



stopień szczelności IP54
(opcjonalnie IP66/67)

pokrywa skośna

Wymiary patrz strona 25-29 • Specjalne wykonania dostępne na życzenie klienta!

SZUBIN7

Wys. x Szer. x Głęb. = **520x222**x140

Wyposażenie:

Obudowa	Wymiary WxSxG	Opis
Szubin	520x222x140 mm	pokrywa prosta, 2 okienka inspekcyjne 10 modułowe
Szubin7	520x222x140 mm	pokrywa prosta lub skośna, bez okienka inspekcyjnego, 1 lub 2 okienka inspekcyjne 10 modułowe

Typ SZUBIN7

stopień szczelności IP66/67



pokrywa prosta

okienko inspekcyjne 10 modułowe IP54
(opcjonalnie IP66/67)



pokrywa skośna

stopień szczelności IP54
(opcjonalnie IP66/67)

DELTA COMBI

seria SZUBIN i ADAMÓW



Zestaw Combi składający się z dwóch obudów Szubin7
WxSxG = 520x444x140 mm



Zestaw Combi składający się z obudów Adamów7 i Szubin7
WxSxG = 820x222x140 mm

Wymiary patrz strona 25-29 • Specjalne wykonania dostępne na życzenie klienta!

NOWOŚĆ

DELTA COMBI

seria SZUBIN i ADAMÓW



Zestaw Combi składający się z dwóch obudów Adamów4
WxSxG = 640x222x114 mm



Zestaw Combi składający się z dwóch obudów Adamów7
WxSxG = 640x222x140 mm

MIELEC

Wys. x Szer. x Głęb. = **397x330**x165 mm

Wyposażenie:

Obudowa	Wymiary WxSxG	Opis
Mielec	397x330x165 mm	pokrywa skośna, 1 okienko inspekcyjne 16 modułowe

Typ MIELEC

okienko inspekcyjne 16 modułowe IP66/67

stopień szczelności IP66/67



pokrywa skośna

stopień szczelności IP54





obudowa

Wymiary patrz strona 25-29 • Specjalne wykonania dostępne na życzenie klienta!

SUWAŁKI

Wys. x Szer. x Głęb. = **520x297**x165 mm

Wyposażenie:

Obudowa	Wymiary WxSxG	Opis
Suwałki	520x297x165 mm	pokrywa prosta lub skośna, bez okienka inspekcyjnego, 1 okienko 14 modułowe (IP54) lub 1 okienko 13 modułowe (IP66/67), 2 okienka 14 modułowe (IP54) lub 2 okienka 13 modułowe (IP66/67)

Typ SUWAŁKI

dwa okienka inspekcyjne 14 modułowe IP54
(opcjonalnie dwa okienka inspekcyjne 13 modułowe IP66/67)

stopień szczelności IP54
(opcjonalnie IP66/67)



pokrywa skośna

dostępne po III kwartale 2012

SERIA DELTA
Z ZACISKAMI I DŁAWIKAMI KABLOWYMI

Lublin4



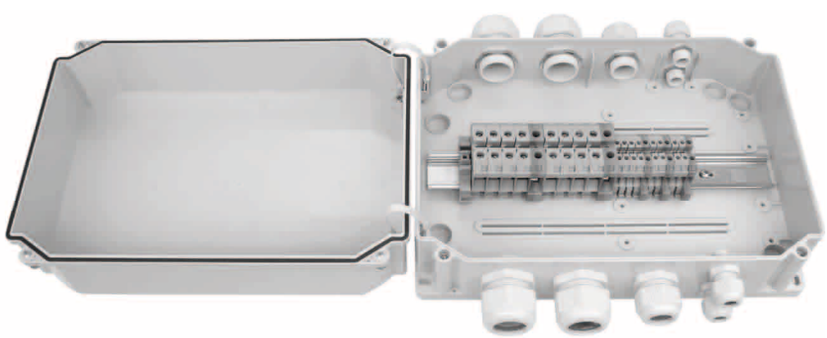

Adamów4/7



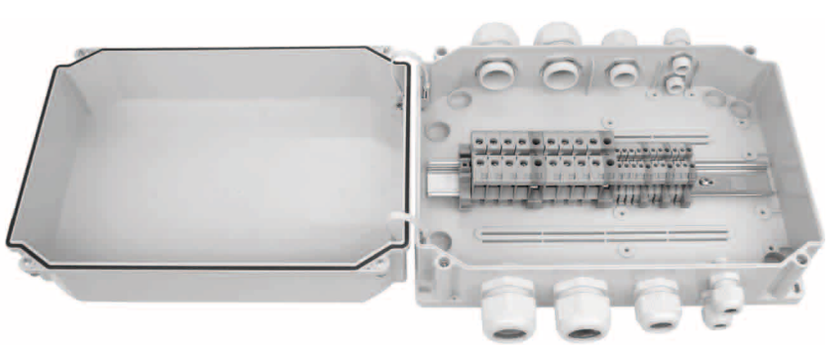

Szubin7



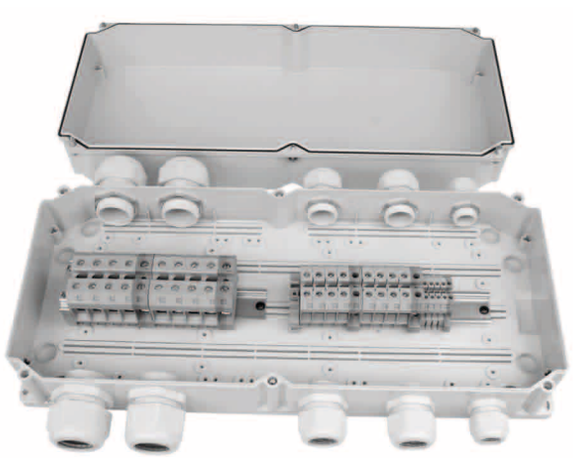

Obudowa typ Suwałki na życzenie

Wymiary

Leszno 6 modułów

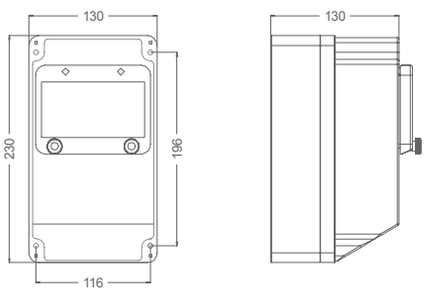

Lublin 9 modułów

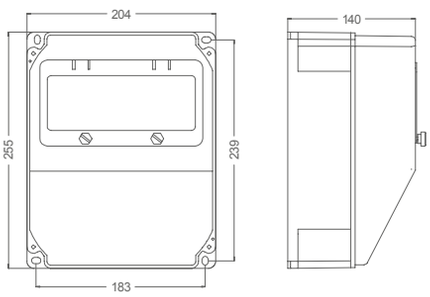

Lublin4 0 modułów

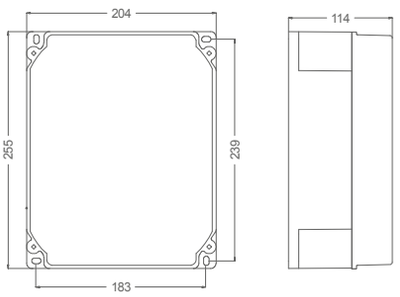

Lublin4 9 modułów

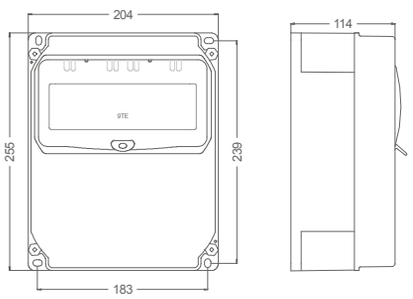

Mikołajki 4 moduły

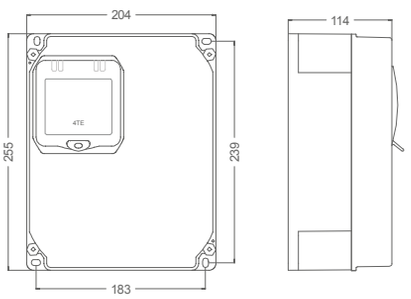

Świnoujście 0 modułów

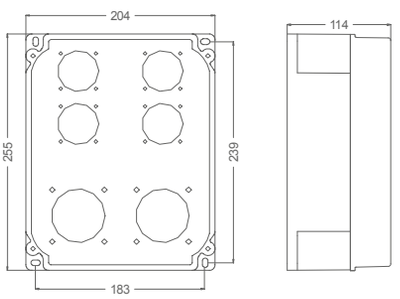

Adamów 10 modułów

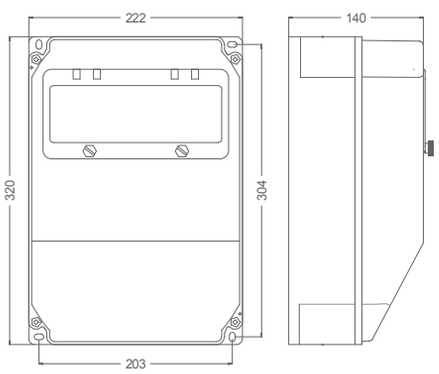

Adamów4 0 modułów

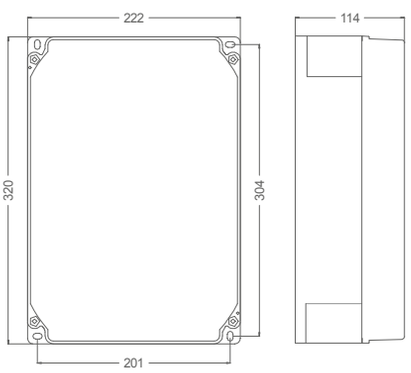

Adamów4 10 modułów

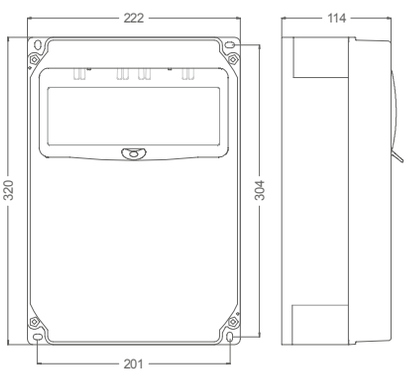

Wymiary

Adamów4 2x10 modułów

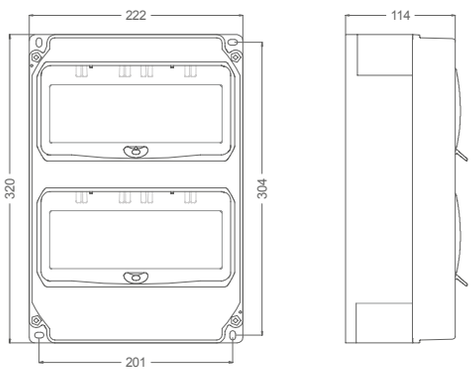

Adamów7 0 modułów

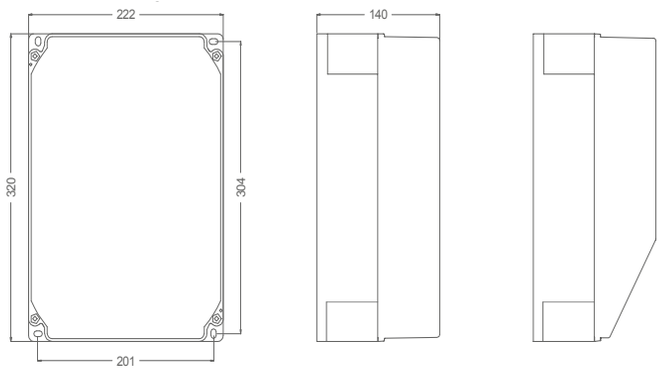

Adamów7 1x10 modułów

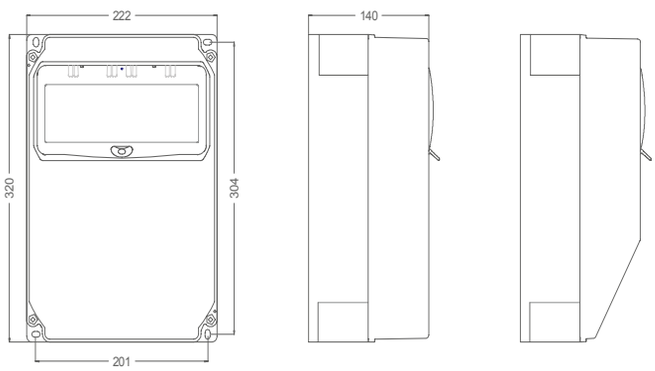

Adamów7 2x10 modułów

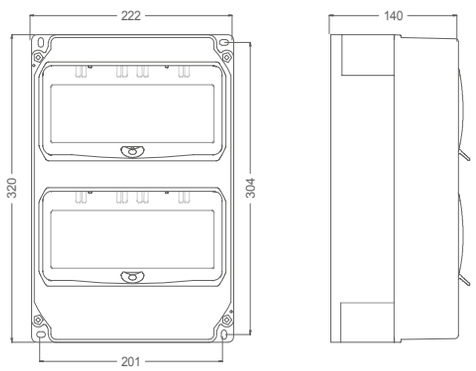

Kalisz 2x6 modułów

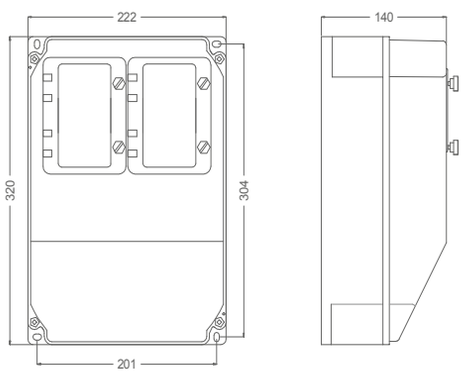

Mielec 1x16 modułów

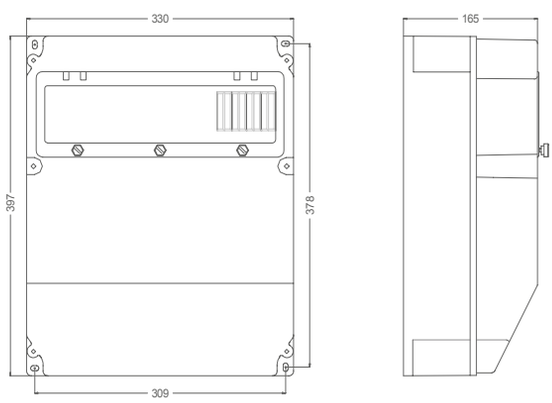

Wymiary

Szubin7 0 modułów

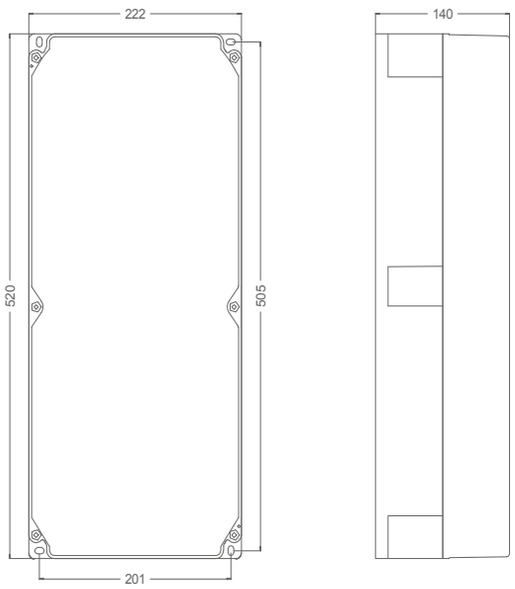

Szubin7 0 modułów

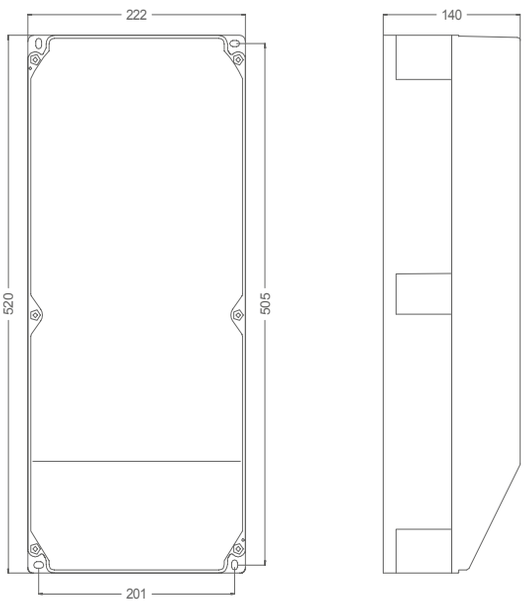

Szubin7 10 modułów

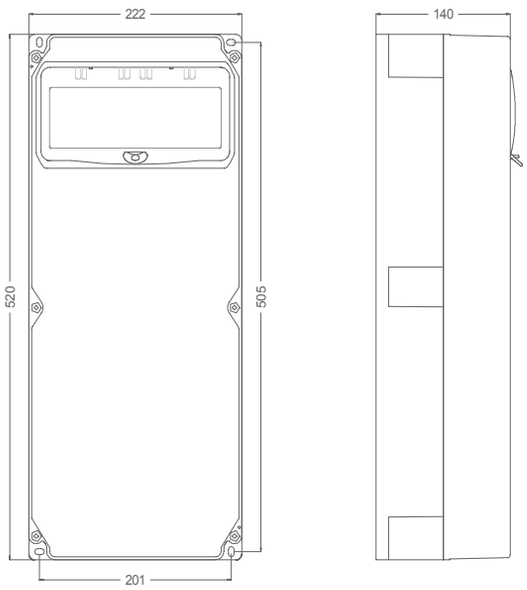

Szubin7 10 modułów

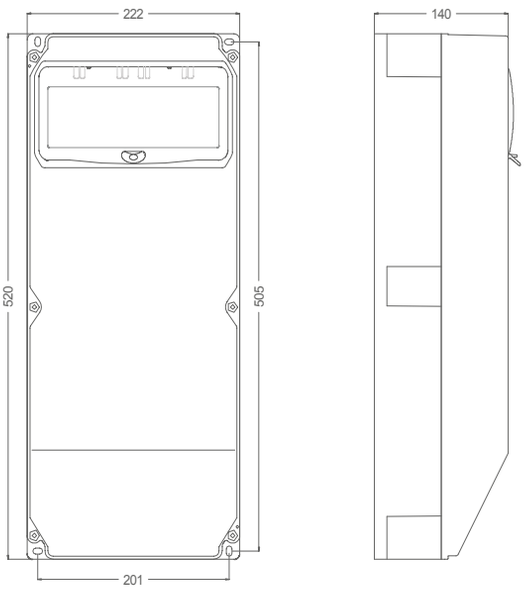

Wymiary

Szubin7 pokrywa prosta 2x10 modułów

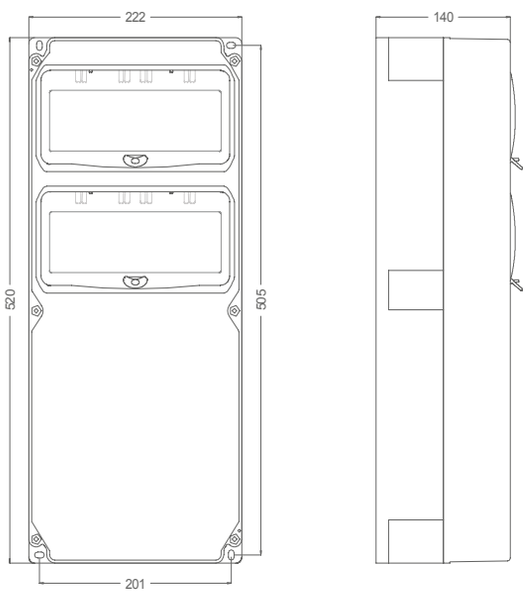

Szubin7 pokrywa skośna 2x10 modułów

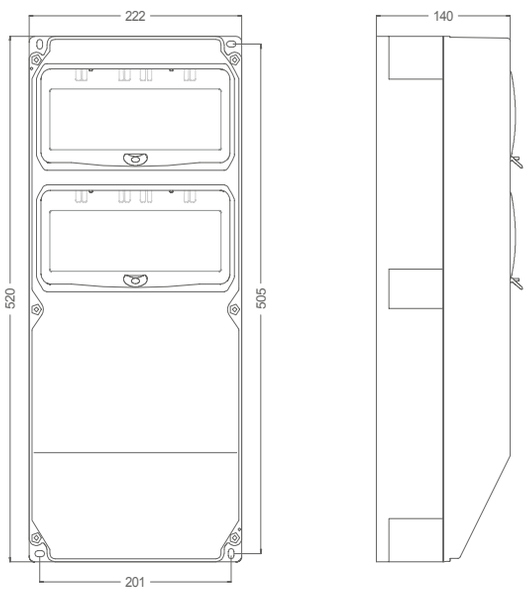

Suwałki pokrywa prosta 0 modułów

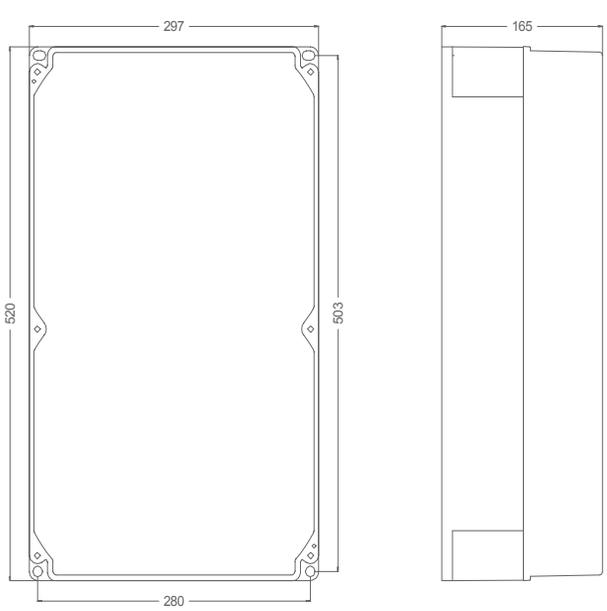

Suwałki pokrywa skośna 0 modułów

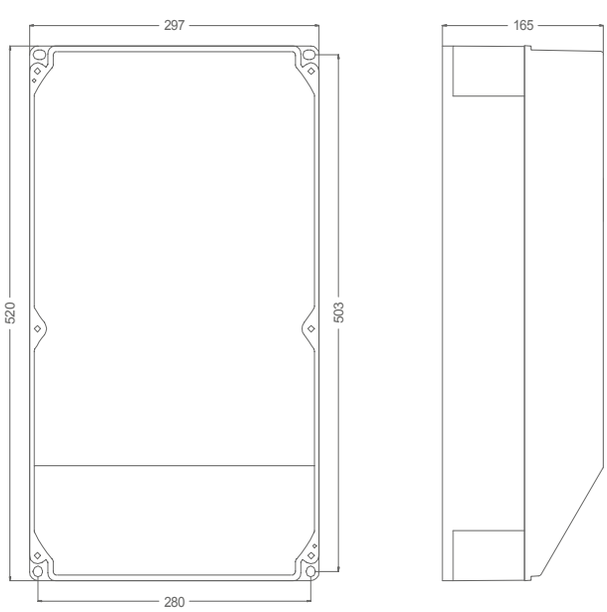

Wymiary

Suwałki pokrywa prosta 14 modułów

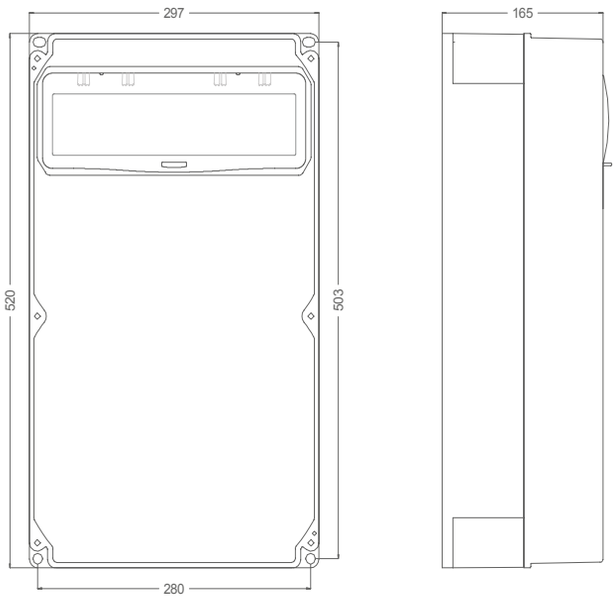

Suwałki pokrywa skośna 14 modułów

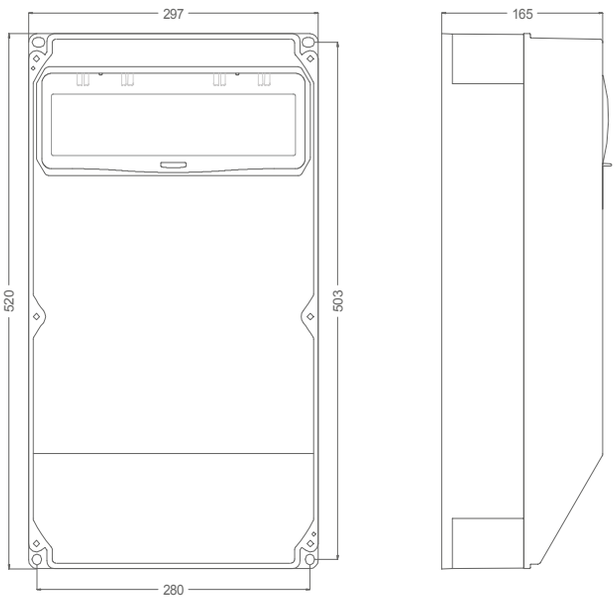

Suwałki pokrywa prosta
2x14 modułów (IP54)
2x13 modułów (IP66/67)

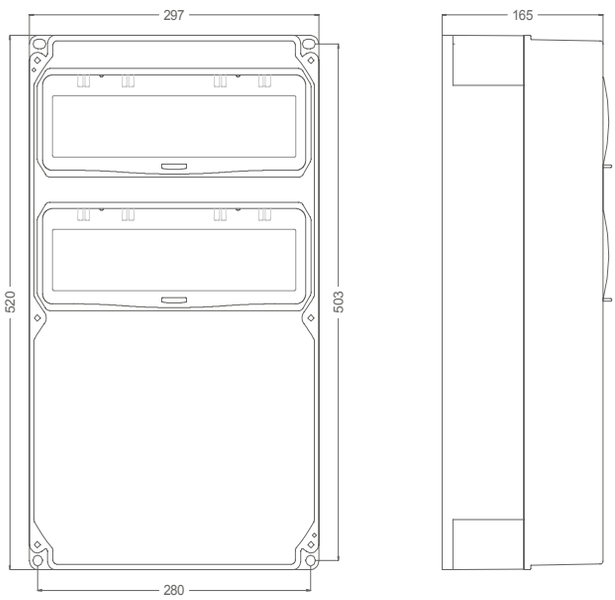

Suwałki pokrywa skośna
2x14 modułów (IP54)
2x13 modułów (IP66/67)

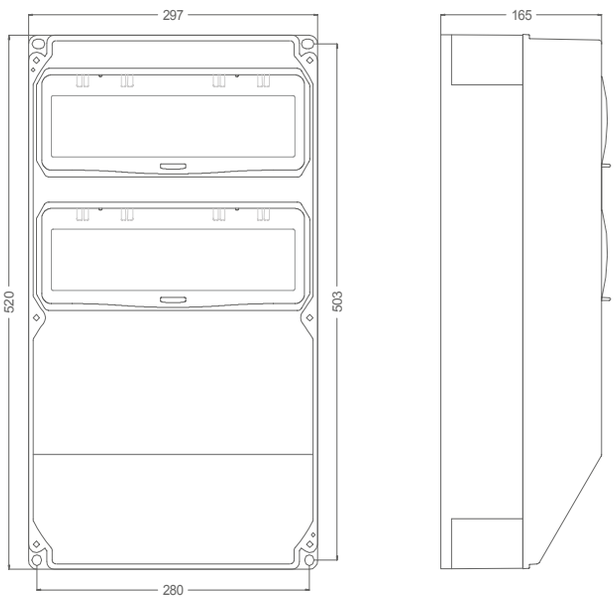

INFORMACJE TECHNICZNE

Okienka inspekcyjne IP66/67



OKIENKA INSPEKCYJNE

- kompaktowa konstrukcja, wykonana z odpornego na udary poliwęglanu
- samozamykające się okienko wyposażone we wkręty dociskowe
- ilość modułów: 2, 4, 5, 6, 8, 10, 13, 18
  (szerokość 17,5 – 18 mm)
- rozmiary pośrednie dostępne na życzenie!
- ramka mocująca wykonana z odpornego na uderzenia poliwęglanu
  z wbudowaną gumową uszczelką
- wszystkie części metalowe odporne na korozję
- stopień szczelności IP66/67

Okienka inspekcyjne IP54



OKIENKA INSPEKCYJNE

- kompaktowa konstrukcja, wykonana z odpornego na udary poliwęglanu
- ilość modułów: 4, 6, 7*, 8, 9, 10, 11*, 12, 13, 14*, 18
  (szerokość 17,5 – 18 mm)
- zamocowane na dwóch zawiasach
- kąt rozwarcia > 180°
- ramka mocująca wykonana z odpornego na uderzenia poliwęglanu
  z wbudowaną gumową uszczelką
- wszystkie części metalowe odporne na korozję
- dla większej ochrony, okienka zabezpieczone folią
- możliwość plombowania
- element pomocniczy w komplecie
- stopień szczelności IP54

*) nowe rozmiary



WSPORNIK OKIENKA:
(kolor: czarny)
Istnieje możliwość zamówienia oddzielnie.



Przykład użycia:
dla poprawy dopasowania

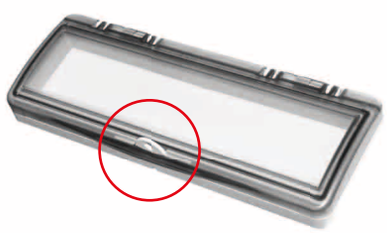

Przykład użycia:
możliwość zamknięcia na kłódkę

INFORMACJE TECHNICZNE

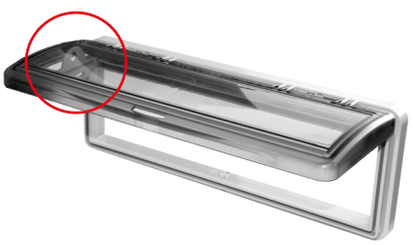

Przykład użycia:
wspornik okienka 90°

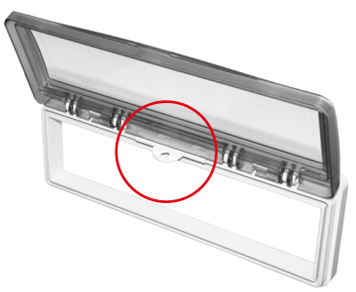

Przykład użycia:
wspornik okienka 180°



UCHWYT OKIENKA
Dla okienka IP54 - ułatwia otwieranie.

Przykład:



Dane techniczne pustej obudowy

*) Norma IEC/EN 62208 „Puste obudowy dla niskonapięciowych układów rozdzielczych i sterowniczych“ do użytku w układach rozdzielczych i sterowniczych zgodnie z normami serii EN 60439, EN 61439 o maksymalnym napięciu znamionowym 1000V AC, przy maksymalnej częstotliwości 1000Hz lub napięciu 1500V DC, do użytku ogólnego w instalacjach wnętrzowych i napowietrznych.

- Oznakowanie elementów z tworzyw sztucznych ze zwględu na metodę recyklingu lub utylizacji zgodnie z normą ISO 11469
- Rozpraszanie ciepła: 15W do 65W przy montażu powierzchniowym naściennym pojedynczej obudowy
- Temperatura pracy, max. +40°C (+35°C 24h) i -25°C.
- Wilgotność względna może chwilowo osiągać 100 % przy +25°C
- Nadaje się do instalacji napowietrznych
- Specjalne warunki eksploatacji powinny być uzgodnione z działem technicznym firmy PCE
- Transport i przechowywanie w temp. -25°C do +55°C i max. do 24h w +70°C
- Wymiary patrz str. 25-29
- Montaż naścienny może być wykonany wewnątrz lub na zewnątrz obudowy
- Nośność szyny DIN: 8 do 10 kg
- Stopień ochrony IK08 i IK09 zgodny z IEC/EN 62262 lub IEC/EN 50102
- Stopień ochrony IP54 i IP66/67 zgodny z IEC/EN 60529
- Termoodporność zgdona z normą IEC/EN 60068-2-2; 7 dni przy +70°C;
- Termoodporność przy użyciu testu nacisku kuli przy +70°C przez 1 godzinę
- Odporność materiałów izolacyjnych na działanie ciepła w wyjątkowych warunkach i na działanie ognia zgodnie z normą IEC/EN 60695-2-10, -11; test poziomego przypalania (HB) zgodny z normą UL94
- Wytrzymałość izolacji przy napięciu 3,750V~ 1min.
- Odporność na promieniowanie UV i warunki atmosferyczne zgodnie z normą ISO 4892-2

PCE

Connection
to the future



PCE Polska Sp. z o. o.

ul. Zielona 12

58-200 Dzierżoniów

POLSKA

TEL +48 74 831 76 00

FAX +48 74 831 17 00

pce@pce.pl

WWW.PCE.PL

Wersja 08/2012