Dane produktu
Charakterystyki

K1F037MCH
przełącznik piórk. krzywkowy woltomierza - 3L i 3L-N - 60° - 12 A - dla Ø 22 mm



Główne

Gama produktów	Harmony K
Typ produktu lub komponentu	Kompletny przełącznik krzywkowy
Nazwa komponentu	K1
[Ith] znamionowy prąd cieplny	12 A
Miejsce montażu	Przód
Sposób mocowania	Otwór Ø 22 mm
Typ głowicy przełącznika krzywkowego	Z płytą czołową 45 x 45 mm
Typ operatora	Czarny uchwyt, długość = 35 mm
Blokada dźwigni napędu obrotowego za pomocą kłodki	Bez
Prezentacja etykiet	Z metaliczny legenda, L1N - L2N - L3N - L1L2 - L2L3 - L3L1 czarny znakowanie
Funkcja przełącznika krzywkowego	Przełącznik woltomierza
Powrót	Bez
Rodzaj pomiaru	Pomiędzy 3 fazami i pomiędzy każdą z 3 faz a przewodem neutralnym
Ustawiony w pozycji wył.	Bez położenia WYŁ
Pozycje łączeniowe	W lewo: 330° - 270° - 210° W prawo: 30° - 90° - 150°
Stopień ochrony IP	IP65 zgodnie z IEC 529 IP65 zgodnie z NF C 20-010

Uzupełnienie

Kąt wyłączania	60 °
[Ui] napięcie znamionowe izolacji	690 V stopień zanieczyszczenia 3 zgodnie z IEC 60947-1
[Ithe] znamionowy prąd cieplny	10 A
Moc znamionowa w W	600 W AC-3 / 230 V 1 faza zgodnie z IEC 947-3 1500 W AC-3 / 400 V 1 faza zgodnie z IEC 947-3 1100 W AC-3 / 230 V 3 fazy zgodnie z IEC 947-3 8300 W AC-21 / 400 V 3 fazy zgodnie z IEC 947-3 1500 W AC-3 / 690 V 3 fazy zgodnie z IEC 947-3 2200 W AC-23A / 400 V 3 fazy zgodnie z IEC 947-3 1500 W AC-3 / 500 V 3 fazy zgodnie z IEC 947-3 2200 W AC-23A / 500 V 3 fazy zgodnie z IEC 947-3 1500 W AC-3 / 400 V 3 fazy zgodnie z IEC 947-3 1500 W AC-23A / 230 V 3 fazy zgodnie z IEC 947-3 2200 W AC-23A / 690 V 3 fazy zgodnie z IEC 947-3 4800 W AC-21 / 230 V 3 fazy zgodnie z IEC 947-3 10500 W AC-21 / 500...660 V 3 fazy zgodnie z IEC 947-3 10500 W AC-21 / 500...660 V 3 fazy zgodnie z IEC 947-3
[Ie] znamionowy prąd pracy AC	1 A w 500 V AC-15 zgodnie z IEC 947-5-1 2 A w 400 V AC-15 zgodnie z IEC 947-5-1 3 A w 230 V AC-15 zgodnie z IEC 947-5-1 1.8 A w 690 V AC-3 3 fazy zgodnie z IEC 947-3 1.8 A w 690 V AC-3 3 fazy zgodnie z IEC 947-3 2.8 A w 500 V AC-3 3 fazy zgodnie z IEC 947-3 2.8 A w 690 V AC-23A 3 fazy zgodnie z IEC 947-3 3.3 A w 400 V AC-3 3 fazy zgodnie z IEC 947-3 3.8 A w 500 V AC-23A 3 fazy zgodnie z IEC 947-3 4.6 A w 230 V AC-3 3 fazy zgodnie z IEC 947-3 4.8 A w 400 V AC-23A 3 fazy zgodnie z IEC 947-3 5.6 A w 230 V AC-23A 3 fazy zgodnie z IEC 947-3
Trwałość elektryczna	1000000 cykl AC-15 1000000 cykl AC-15 1000000 cykl AC-21 500000 cykl AC-23

Informacje zawarte w tej dokumentacji zawiera ogólne opisy lub charakterystyki technicznej wykonania produktów zawartych w niniejszym dokumencie. Dokumentacja ta nie jest przeznaczona jako substytut i nie może być stosowana do określenia przydatności lub niezawodności tych produktów dla konkretnych aplikacji użytkownika. Obowiązkiem każdego takiego użytkownika lub integratora jest wykonanie odpowiedniej i pełnej analizy ryzyka, oceny i testowania produktów w odniesieniu do określonej aplikacji lub odpowiedniego stosowania korzystania z niej. Ani Schneider Electric Industries SAS, ani żaden z jej oddziałów lub spółek zależnych są ponosi odpowiedzialności za niewłaściwe wykorzystanie informacji w nim zawartych.

	500000 cykl AC-3
Częstość łączeń	2.5 c./min AC-21 2.5 c./min AC-21 2.5 c./min AC-23 2.5 c./min AC-3 8.333 c./min AC-15
Prąd zwarciowy	10000 A
Zabezpieczenie przeciwzwarciowe	16 A przez CARTRIDGE bezpiecznik, typ gG
[Uimp] znamionowe napięcie udarowe wytrzymywane	4 kV w funkcji izolacyjnej 6 kV zgodnie z IEC 947-1
Działanie styków	Działanie wolne
Wymuszone otwarcie	Z
Przyłącza elektryczne	Zaciski klamrowe śruby uwięzione giętki, 2 x 1.5 mm² Zaciski klamrowe śruby uwięzione giętki, 2 x 1.5 mm² Zaciski klamrowe śruby uwięzione stały, 1 x 2.5 mm²
Wytrzymałość mechaniczna	1000000 cykl
CAD szerokość całkowita	45 mm
CAD wysokość całkowita	50 mm
CAD głębokość całkowita	69 mm
Masa produktu	0.19 kg

Środowisko

normy	CENELEC EN 50013 EN 60947-3 dla obwód mocy EN 60947-5-1 dla Obwody sterowania IEC 60947-3 dla obwód mocy IEC 60947-5-1 dla Obwody sterowania
certyfikacja produktu	CSA 240 V 1 hp 1 faza CSA 240 V 3 HP 3 fazy 2 -biegun(y) UL 240 V 1 hp 3 fazy UL 240 V 0.33 HP 1 faza 2 -biegun(y)
działanie ochronne	TC
temperatura otoczenia dla pracy urządzenia	-25...55 °C
temepratura otoczenia dla przechowywania	-40...70 °C
odporność na wstrząsy	30 gn zgodnie z IEC 68-2-27
odporność na wibracje	5 gn, 10...150 Hz zgodnie z IEC 68-2-6
kategoria przepięć	Class II class II IEC 536 Class II class II NF C 20-030 NF C 20-030 NF C 20-030 NF C 20-030 NF C 20-030 NF C 20-030 NF C 20-030 NF C 20-030 NF C 20-030 NF C 20-030 NF C 20-030 NF C 20-030 NF C 20-030 NF C 20-030 NF C 20-030 NF C 20-030 NF C 20-030 NF C 20-030 NF C 20-030

Contractual warranty

Okres	18 miesięcy

Operating Head and Body with Plastic Base

Front Mounting by Ø 22 mm/0.87 in. Hole

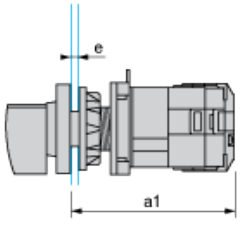

a1 90.5 mm/3.53 in.

e support panel thickness 1 mm to 6 mm./0.039 in. to 0.24 in.

Link Positions (Factory Mounted)

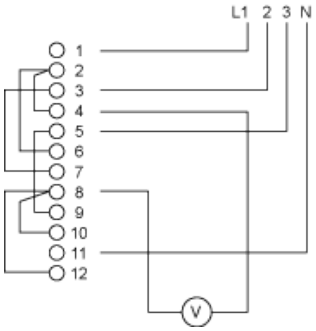

Marking

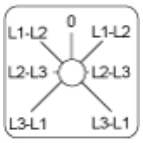

Angular Position of Switch

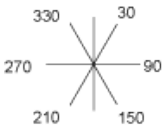

Switching Program

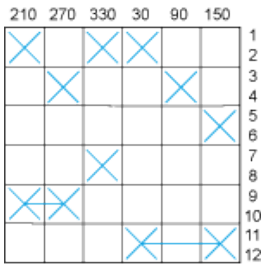

Convention Used for Switching Program Representation

 Contact closed

 Contact closed in 2 positions and maintained between the 2 positions

 Sealed assembly for auto-maintain control

 Overlapping contacts

 Spring return position: for a switching angle of 90°, spring return is over 30° after the last position (for a maximum of 3 simultaneous contacts).

Example:

