4ALL Kołek uniwersalny z wkrętem

Najwyższej jakości nylonowy kołek rozporowy z wkrętem do wszystkich typów podłoży

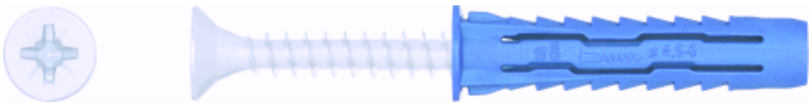





Aprobaty

- AT-15-8093/2015

Informacja o produkcie

Cechy i korzyści

- Unikalna konstrukcja wewnętrzna ułatwia stabilne prowdzenie wkręta.
- Żebrowanie o kształcie zapewniającym wzmocnienie przyczepności kołka do otworu.
- Linia podziału koszulki zaprojektowana tak, aby uzyskać jak największa powierzchnię styku po skreceniu koszulki w podłożach z pustkami i płycie gipsowo-kartonowej.
- Unikalny sposób czterokierunkowego rozszerzenia pozwala na aplikację w każdym rodzaju podłoża
- Solidna konstrukcja zapewnia wytrzymałość po zainstalowaniu
- Skrzydełka antyrotacyjne wzmacniają przyczepność kołka w szerokim zakresie podłoży, w tym w miękkich podłożach murowych i w płycie gipsowo-kartonowej.

Aplikacje

- Oświetlenie
- Szafki ścienne
- Szafy
- Skrzynki na listy
- Uchwyty TV
- Wyposażenie łazienki
- Instalacje elektryczne
- Półki ścienne

Materiał podłoża

Zastosowanie

- Beton
- Płyta betonowa kanałowa
- Kamień naturalny
- Cegła pełna
- Cegła otworowa
- Cegła dziurawka
- Bloczki z betonu lekkiego
- Pustak z betonu lekkiego
- Gazobeton
- Płyta gipsowo-kartonowa

Instrukcja montażu

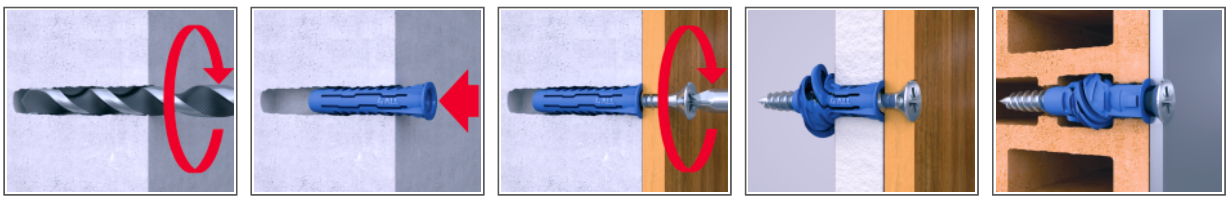

1. Wywiercić otwór wiertłem o zalecanej średnicy.
2. Umieścić kołek 4ALL w otworze i docisnąć.
3. Przez element mocowany włożyć wkręt o zalecanej średnicy do otworu w kołku.

Informacja o produkcie

Rozmiar	Produkt	Kołek		Wkręt		Element mocowany	
		Średnica	Długość	Średnica	Długość	Max grubość	Średnica otworu
		d	l	D	L	t_{fix}	d_f
		[mm]					
Ø5	4ALL-05+3530	5	25	3.5	30	10	4
Ø6	4ALL-06+4540	6	30	4.5	40	10	5
Ø8	4ALL-08+5060	8	40	5	60	20	6
Ø10	4ALL-10+6060	10	50	6	60	10	7
Ø12	4ALL-12/80	12	60	8	80	20	9
	4ALL-12/100	12	60	8	100	40	9
Ø14	4ALL-14/100	14	70	10	100	30	11
Ø6	4ALL-06050+4560	6	50	4.5	60	10	5
Ø8	4ALL-08065+5080	8	65	5	80	15	6

Zalecenia montażowe

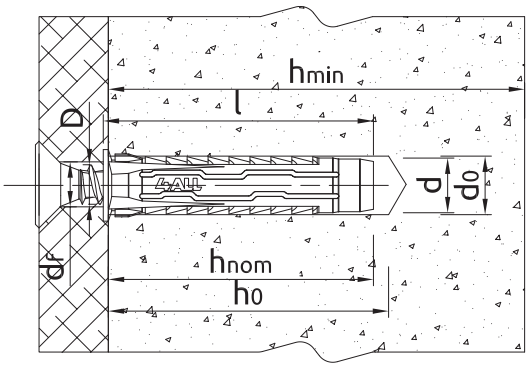

Installation data in solid substrates

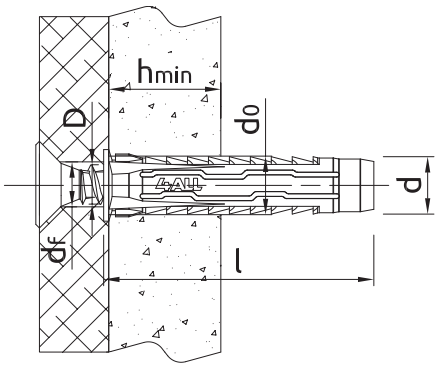

Installation data in hollow substrates

Rozmiar			Ø5	Ø8	Ø10	Ø12	Ø14	Ø6
Średnica łącznika	d	[mm]	5	8	10	12	14	6
Średnica otworu w podłożu	d_0	[mm]	5	8	10	12	14	6
Min. głębokość otworu w podłożu	h_0	[mm]	35	50	60	70	80	40
Całkowita głębokość osadzenia łącznika	h_{nom}	[mm]	25	40	50	60	70	30
Min. grubość podłoża	h_{min}	[mm]	65	80	90	100	100	70
Min. rozstaw	s_{min}	[mm]	25	40	50	60	70	30
Min. odległość od krawędzi	c_{min}	[mm]	25	40	50	60	70	30

Dane uproszczone dla pojedynczego zakotwienia

Dane dla pojedynczego zamocowania bez wpływu krawędzi i łączników sąsiadujących

Podłoże		Beton C20/25 - C50/60	Cegła pełna min. 20MPa	Cegła silikatowa pełna	Cegła dziurawka 15MPa	Cegła silikatowa perforowana min 20MPa	Gazobeton 6MPa	Płyta gipsowo-kartonowa min. 12.5mm	Płyta gipsowo-kartonowa min. 2x12.5 mm
OBCIĄŻENIE CHARAKTERYSTYCZNE F_{Rk}									
Ø5, Głębokość zakotwienia 25mm	[kN]	0.10	-	0.20	0.15	0.50	0.20	0.11	-
Ø6, Głębokość zakotwienia 30mm	[kN]	0.20	0.15	0.60	0.30	0.60	0.30	0.12	-
Ø10, Głębokość zakotwienia 50mm	[kN]	0.50	0.90	1.20	0.50	0.75	0.60	0.26	-
Ø12, Głębokość zakotwienia 60mm	[kN]	4.50	4.00	7.00	2.50	4.50	3.50	-	0.66
Ø14, Głębokość zakotwienia 70mm	[kN]	5.50	6.00	10.50	1.50	5.00	5.50	-	0.74
Ø8, Głębokość zakotwienia 40mm	[kN]	0.50	0.75	0.90	0.50	0.75	0.50	0.15	-

Dane uproszczone dla pojedynczego zakotwienia

Dane logistyczne

Rozmiar	Produkt	Kołek	Ilość [szt]			Waga [kg]			Kody ean
		Średnica [mm]	Opakowanie jednostkowe	Opakowanie zbiorcze	Paleta	Opakowanie jednostkowe	Opakowanie zbiorcze	Paleta	
Ø6	4ALL-06050+4560	6	50	1600	38400	0.27	8.7	239.3	5906675383491
Ø8	4ALL-08065+5080	8	50	1200	28800	0.49	11.7	310.8	5906675383507
Ø5	4ALL-05+3530[1)]	5	50	1600	102400	0.10	3.2	236.6	5906675028934
Ø6	4ALL-06+4540[1)]	6	50	1600	76800	0.20	6.4	335.7	5906675028941
Ø8	4ALL-08+5060[1)]	8	50	800	38400	0.36	5.8	309.0	5906675028958
Ø10	4ALL-10+6060[1)]	10	25	400	19200	0.30	4.8	259.0	5906675028965
Ø12	4ALL-12/80[1)]	12	10	160	8960	0.34	5.4	334.0	5906675159492
	4ALL-12/100[1)]	12	10	160	8960	0.59	9.4	557.7	5906675159515
Ø14	4ALL-14/100[1)]	14	10	160	8960	0.64	10.2	600.4	5906675159539

[1)] AT-15-8093/2015