WSKS Wieszak sufitowy

1,5 Grubość blachy: 1,5 mm

Szybki montaż

Informacje

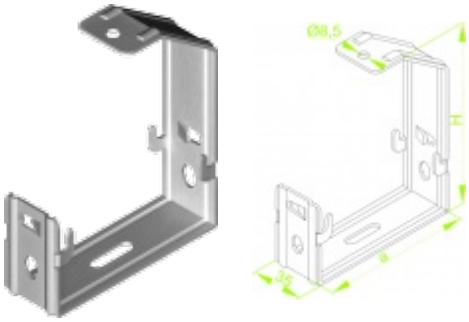

Zastosowanie
Podwieszanie koryt siatkowych do sufitu.
Montaż koryt siatkowych o szerokości 60 i 100 mm.

Materiał
Stal cynkowana galwanicznie
Na zamówienie:
F - stal cynkowana metodą cynku płatkowego
PN-EN ISO 10683:2014-09
E- stal kwasoodporna
L- lakierowanie w standardowym kolorze RAL

Dodatkowe informacje
UWAGA! Cynkowanie ogniowe metodą zanurzeniową (PN-EN ISO 1461:2011) i cynkowanie dyfuzyjne (PN-EN ISO 17668:2016) dla elementów o max. wymiarze 200 mm, zastąpione będzie metodą cynku płatkowego PN-EN ISO 10683:2014-09

Wersje

Symbol	Numer katalogowy	Szerokość a (mm)	Wysokość H (mm)	Ciężar 1 szt. (kg)	Ilość w opakowaniu (szt)
WSKS60	903500	66	120	0,13	100
WSKS100	903600	106	135	0,18	50

Przykłady

