LAPP GROUP	**DATENBLATT**	61794155
	SILVYN® HF	gültig ab : 21.05.2003

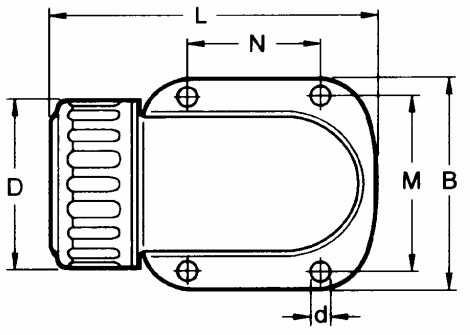

Maßtabelle:

Artikel Nr.	Benennung	L [mm]	Höhe [mm]	B [mm]	M [mm]	N [mm]	D [mm]	d [mm]
6179 4155	SILVYN® HF 13,5	65	36	41	33	27	30	4,2
6179 4160	SILVYN® HF 16	76	42	45	37	30	37	4,2
6179 4170	SILVYN® HF 21	90	50	56	46	37	45	5,2
6179 4180	SILVYN® HF 29	111	62	70	58	45	56	6,2
6179 4190	SILVYN® HF 36	129	76	84	72	55	68	6,2
6179 4195	SILVYN® HF 48	162	96	98	84	70	82	6,2

Material: hochwertiges Polyamid, halogenfrei

Temperaturbereich: von -25°C bis 100°C (kurzfristig 150°C)

Beständigkeit: gegen die meisten Öle, Fette, Laugen so wie Treibstoff und Petroleum

Sonstige Eigenschaften:

FLAMMWIEDRIG	- selbstverlöschend und im Brandfall nicht tropfend
HOCHFLEXIBEL	- auch bei kleinen Biegeradien keine Querschnitts-veränderung
TRITTFEST	- Scheiteldruckfestigkeit > 500 N nach IEC 614
SCHUTZART IP 65	- bei Einsatz mit Dichtring

Verwendung: Maschinenbau, Apparatebau, Schiffsbau, Waggonbau, Roboterbau, Schaltschrankbau, Computertechnik bei Tankstellen u. a.

Zuordnung: die Verschraubung SILVYN® HG 13,5 ist passend zu dem Schutzschlauch SILVYN® HCC 13 u.s.w.