SKINTOP® INOX / SKINTOP® INOX-R

Odporność na korozję
Odporność na działanie wody morskiej
Gładkie powierzchnie - bez ostrych krawędzi
Kompaktowa budowa
Duże, zmienne zakresy zaciskania



CE

Do zastosowania na zewnątrz

Dobra odporność chemiczna

Żywność i Napoje

Duże zakresy zaciskania

Odporność na uszkodzenia mechaniczne

Odporność na temperaturę

Info
Wersja ze stali nierdzewnej o zwartej konstrukcji
Do stosowania w strefie rozprysku przy produkcji spożywczej

Zakres zastosowania
Aplikacje nabrzeżne i morskie
Rozlewnie i browary
Przemysł spożywczy (strefa bez produktów, strefa zalewania)

Budowa produktu
Metryczny gwint przyłączeniowy zgodny z DIN EN 60423
Bazowe informacje techniczne EN 50262

Normy i aprobaty
ECOLAB®
Standard przemysłowy dla innowacyjnego i efektywnego czyszczenia oraz dezynfekcji linii produkcyjnych
DIN EN 1672-2
Wytyczne do projektowania maszyn
DIN EN ISO 14 159
Bezpieczeństwo maszyn – higieniczne wymagania dotyczące budowy maszyn

©2016 Lapp Group - Zmiany techniczne zastrzeżone

SKINTOP® INOX / SKINTOP® INOX-R

Dane techniczne

Klasyfikacja:	ETIM 5.0 Class-ID: EC000441 Opis klasy ETIM 5.0: Dławnica kablowa
Materiał:	Obudowa: stal nierdzewna - V4A (1.4404 / 316L) Wkład: poliamid Pierścień uszczelniający: silikon O-ring: silikon
Stopień ochrony:	IP 68 - 10 bar (M12 - M20) IP 68 - 5 bar (M25 - M32) IP 69
Zakres temperatury:	Od -40 °C do +100 °C

Wskazówka

Fotografie nie mogą być używane do wymiarowania oraz nie stanowią szczegółowego odwzorowania przedstawionych produktów.

©2016 Lapp Group - Zmiany techniczne zastrzeżone

SKINTOP® INOX / SKINTOP® INOX-R

Numer artykułu	Oznaczenie produktu/ rozmiar	Zakres dławionych średnic ØF [mm]	Długość gwintu [mm]	Rozmiar klucza SW [mm]	Długość całkowita C [mm]	Liczba sztuk w opako-waniu
SKINTOP® INOX						
53806739	12x1,5	4-7	6.5	16	29,3	5
53806740	16x1,5	6-10	7.0	20	32,4	5
53806741	20x1,5	7-13	8.0	24	35,8	5
53806742	25x1,5	9-17	8.0	29	37,8	5
53806743	32x1,5	11-21	9.0	36	43,3	5
SKINTOP® INOX-R						
53806749	12x1,5	3-5	6.5	16	29,3	5
53806750	16x1,5	5-7	7.0	20	32,4	5
53806751	20x1,5	5-10	8.0	24	35,8	5
53806752	25x1,5	7-13	8.0	29	37,8	5
53806753	32x1,5	7-15	9.0	36	43,3	5

©2016 Lapp Group - Zmiany techniczne zastrzeżone

SKINTOP® INOX / SKINTOP® INOX-R







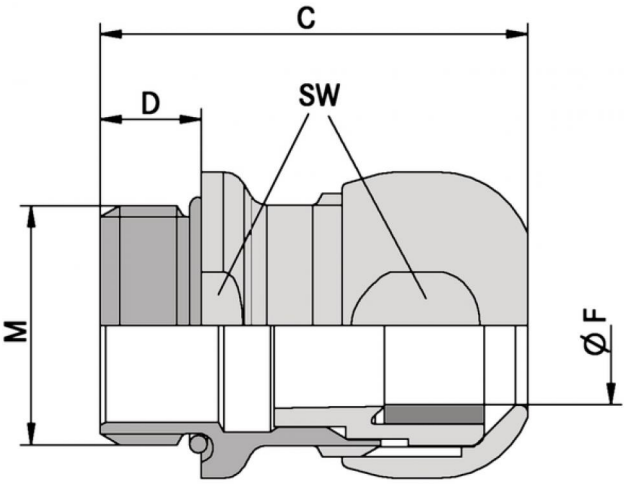

©2016 Lapp Group - Zmiany techniczne zastrzeżone