EPIC® SIGNAL M23 wkłady 8+1 styków

Wkłady do złączy okrągłych M23
Różne sposoby konfekcjonowania wkładów M23 w zależności od stosowanych przez klienta metod montażu. Kompletne (z zamontowanymi stykami do lutowania) lub bez styków (do samodzielnego montażu styków zaciskanych lub lutowanych).



- Dobra odporność chemiczna
- Budowa maszyn i instalacji przemysłowych
- Odporność na uszkodzenia mechaniczne
- Czas montażu
- Wytrzymała budowa
- Energetyka wiatrowa
- Liczne certyfikaty zatwierdzające

Zakres zastosowania

Budowa instalacji przemysłowych
Pomiary, sterowanie i regulacja
Budowa aparatury przemysłowej

Dane techniczne

Napięcie pracy:	Zgodnie z IEC 61984: 150 V
Napięcie impulsowe:	2,5 kV
Prąd roboczy:	20 A (styk 2 mm) 7 A (styki 1 mm)
Rezystancja styków:	< 4 mOm
Klasyfikacja:	ETIM 5.0 Class-ID: EC000438 Opis klasy ETIM 5.0: Wkład stykowy do złącz przemysłowych
Styki:	Mosiądz złocony
Liczba styków:	8 + 1
Podłączanie żyły:	Zacisk zagniatany: 0,14 - 1,0 mm² (1,0 - 2,5 mm² dla styku 2mm) Styk lutowany: do 1,0 mm² (do 2,5 mm² w przypadku styku 2 mm)
Liczba operacji załącz/rozłącz:	100
Zakres temperatury:	-25°C do +125°C
Testowany przez VDE:	Certyfikowana kontrola produkcji: Nr ewid. VDE C24 (wg EN 61984, należy zapewnić SELV wg DIN VDE 0100-410) Nr pliku UL: E249137
Stopień zanieczyszczenia:	3

©2016 Lapp Group - Zmiany techniczne zastrzeżone

EPIC® SIGNAL M23 wkłady 8+1 styków

Wskazówka
Wkłady można wykorzystać ze stykami męskimi i żeńskimi. Do prawidłowego połączenia wymagane są: jeden wkład typu P oraz jeden wkład typu E. Wkład typu P - lewe oznaczenie (numeracja styków odwrotnie do ruchu wskazówek zegara), wkład typu E – prawe oznaczenie (numeracja styków zgodnie z ruchem wskazówek zegara).
Fotografie nie mogą być używane do wymiarowania oraz nie stanowią szczegółowego odwzorowania przedstawionych produktów.

©2016 Lapp Group - Zmiany techniczne zastrzeżone

EPIC® SIGNAL M23 wkłady 8+1 styków

Numer artykułu	Opis produktu	Wkłady	Styki w komplecie	Konfiguracja styków	Liczba sztuk w opako-waniu
Wkład 8+1 stykowy, P-Part = przeciwnie do wskazówek zegara					
73002736	P-Part	Bez styków		8+1	5
73002737	P-Part	Bez styków		8+1	20
73002738	P-Part	+ Styki męskie, lutowane	9	8+1	5
73002739	P-Part	+ Styki męskie, lutowane	9	8+1	20
73002740	P-Part	+ Styki żeńskie, lutowane	9	8+1	5
73002741	P-Part	+ Styki żeńskie, lutowane	9	8+1	20
Wkład 8+1 stykowy, E-Part = zgodnie ze wskazówkami zegara					
73002742	E-Part	Bez styków		8+1	5
73002743	E-Part	Bez styków		8+1	20
73002744	E-Part	+ Styki męskie, lutowane	9	8+1	5
73002745	E-Part	+ Styki męskie, lutowane	9	8+1	20
73002746	E-Part	+ Styki żeńskie, lutowane	9	8+1	5
73002747	E-Part	+ Styki żeńskie, lutowane	9	8+1	20

©2016 Lapp Group - Zmiany techniczne zastrzeżone

EPIC® SIGNAL M23 wkłady 8+1 styków

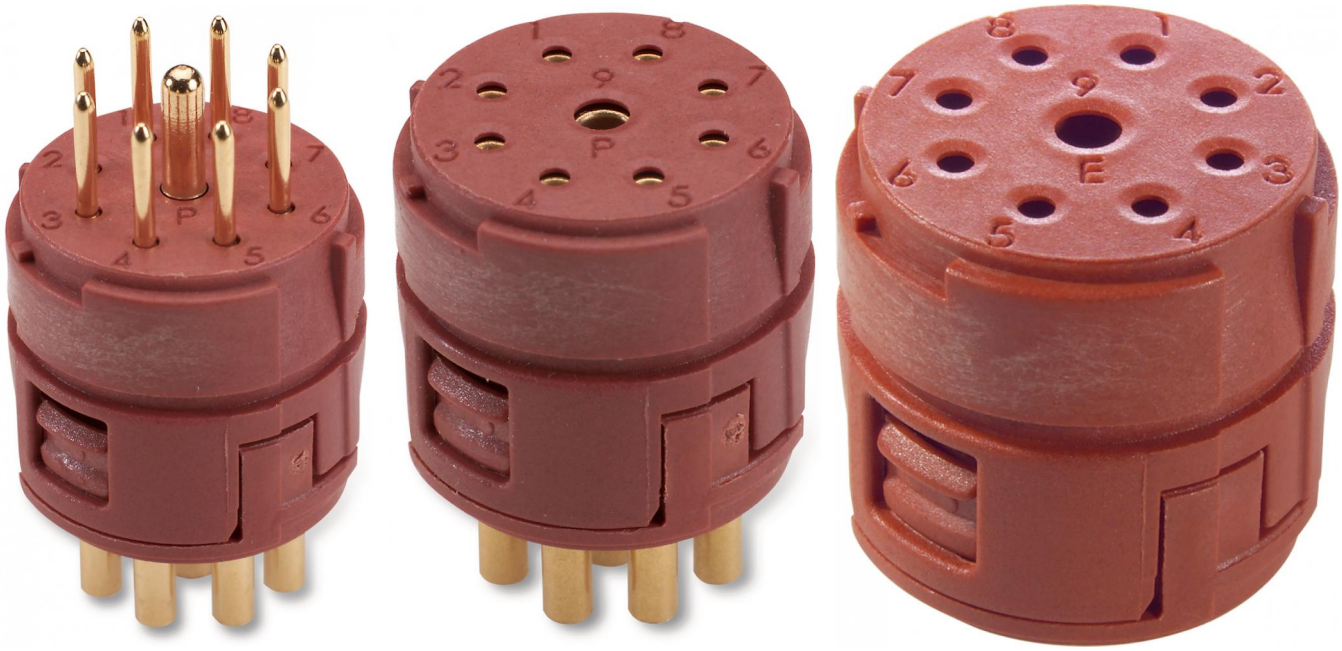

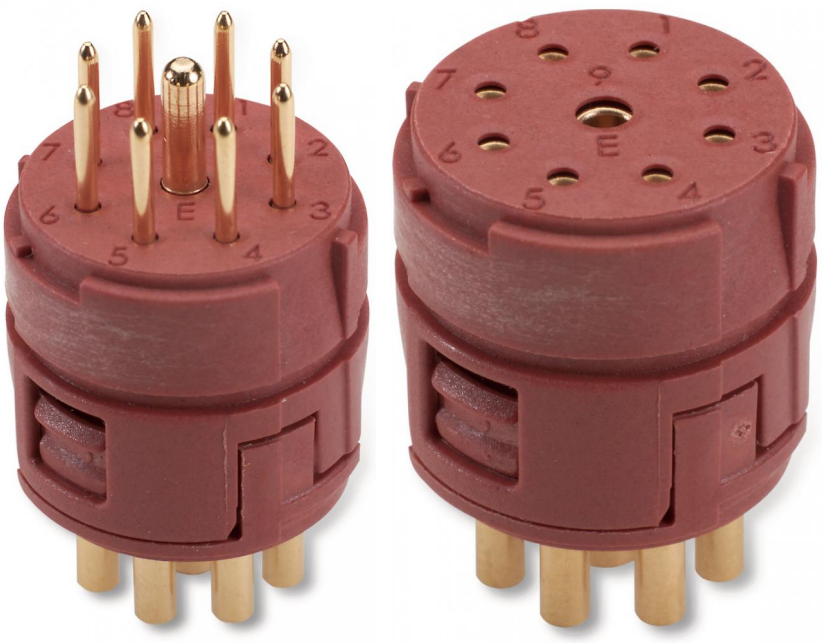

©2016 Lapp Group - Zmiany techniczne zastrzeżone

EPIC® SIGNAL M23 wkłady 8+1 styków

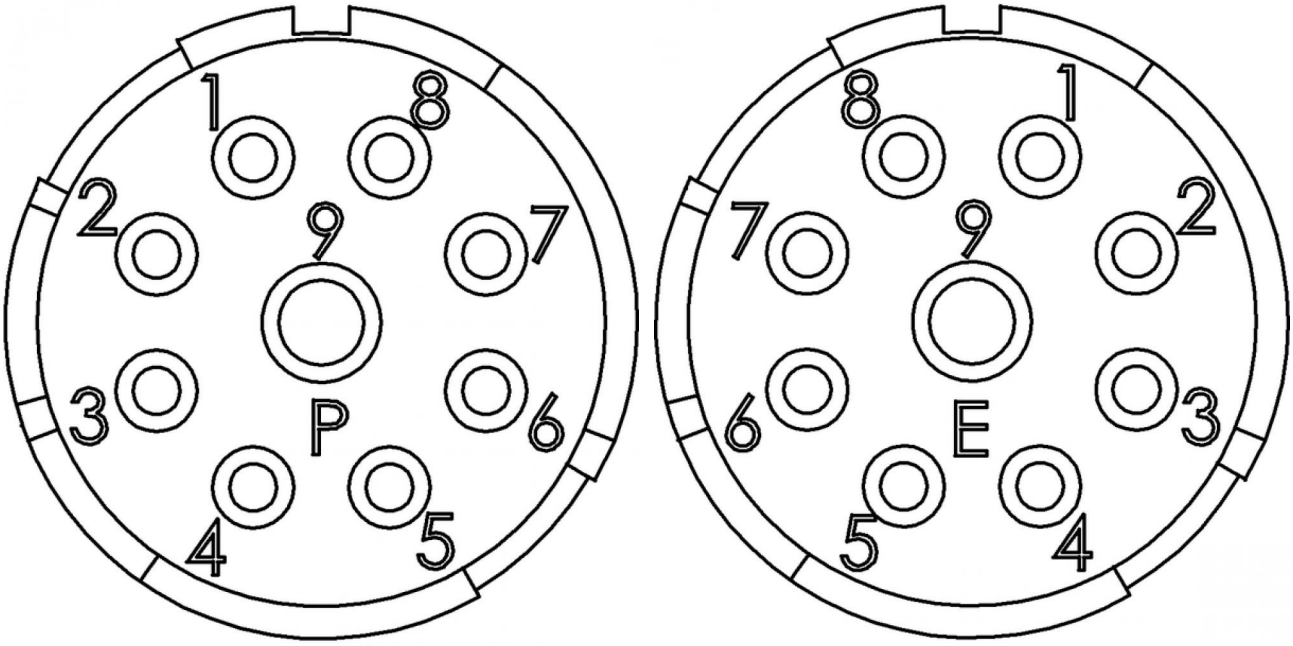

©2016 Lapp Group - Zmiany techniczne zastrzeżone