SFERA NEW – SFERA SOLID
Moduł z wyświetlaczem graficznym

352500

KARTA TECHNICZNA

Opis

Moduł z wyświetlaczem graficznym współpracujący z modułem fonicznym 351100 lub modułami fonicznymi z kamerą 351200 i 351300. Podłączany za pomocą specjalnego przewodu (w komplecie). Możliwość wywoływania w dwóch trybach: wybór z listy lub z klawiatury. Wywołanie z listy odbywa się przez wybór lokatora metodą przewijania listy mieszkańców. Możliwe jest zapamiętanie 4000 lokatorów. Po podłączeniu modułu klawiatury 353000 możliwe jest również wywołanie lokalu poprzez wpisanie odpowiadającego mu numeru. Ten sposób wywołania zawsze wymaga współpracy z modułem klawiatury 353000, z której wybierana jest odpowiednia sekwencja numeryczna. Zalecane jest stosowanie modułu informacyjnego 352200 z listą lokatorów i odpowiadających im numerów, jakie mają być wybrane. Wprowadzenie nazwisk lokatorów lub opisów do listy można zrealizować na dwa sposoby:
– ręcznie, za pomocą klawiszy modułu z wyświetlaczem graficznym
– z komputera z oprogramowaniem TiSferaDesign, poprzez transfer pliku do modułu (zalecane). Wykończenie odpowiednią plakietką.

UWAGA: Brak zasilania nie powoduje utraty zapamiętanych danych.

Moduł nie jest konfigurowany.

Produkty powiązane

352501	Plakietka wyświetlacza, kolor Aluminium (IK08)
352502	Plakietka wyświetlacza, kolor Biały (IK08)
352503	Plakietka wyświetlacza, kolor Stalowoszary (IK08)
352505	Plakietka wyświetlacza, wersja Solid (IK09)

Dane techniczne

Zasilanie z BUS SCS:	18-27 Vdc
Pobór w trybie czuwania:	40 mA
Pobór maks. podczas działania:	50 mA
Wyświetlacz:	LCD FSTN
Rozdzielczość:	160 x 240
Temperatura pracy:	od (-25) do (+70)°C
Stopień ochrony (po zamontowaniu):	IP54

Dane wymiarowe

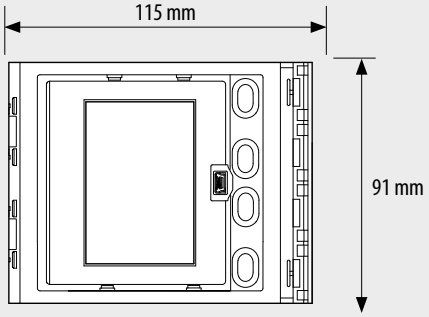

Widok z przodu

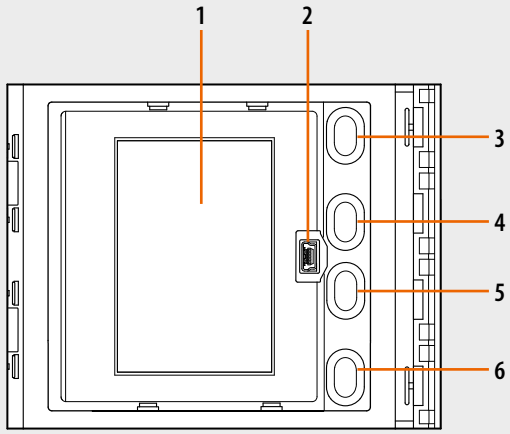

Widok z tyłu

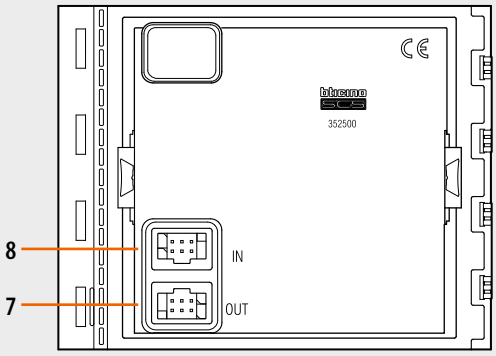

Legenda

1. Wyświetlacz graficzny
2. Port mini-USB do podłączenia do komputera: programowanie listy lokatorów i aktualizacja oprogramowania modułu
3. Klawisz przewijania listy GÓRA
4. Klawisz przewijania listy DÓŁ
5. Klawisz potwierdzenia OK – inicjacji wywołania
6. Klawisz szybkiego przewijania
7. Złącze do podłączenia następnego modułu
8. Złącze do podłączenia poprzedniego modułu

352500

Podłączenie do komputera

W celu podłączenia modułu do komputera należy użyć przewodu USB – mini-USB. Za pomocą oprogramowania TiSferaDesign można zaprogramować listę lokatorów i dokonać aktualizacji oprogramowania wewnętrznego modułu (firmware), a następnie przetransferować dane do urządzenia. Port mini-USB jest zlokalizowany na froncie modułu, dzięki czemu operacje te mogą być wykonane po zdjęciu plakietki, bez konieczności demontażu całego panelu zewnętrznego.

