OPRAWY EWAKUACYJNE

LOVATO P



WYKONANIE:
Obudowa z białego poliwęglanu, opcjonalnie z szarego lub czarnego
MONTAŻ:
Podtynkowy (sufit)
NAPIĘCIE ZASILANIA:
Oprawa autonomiczna – 220 - 240VAC/50 - 60Hz
Oprawa do centralnej baterii CB - 220 - 240VAC/50 - 60Hz; 176 - 275VDC
Oprawa do centralnej baterii FZLV – 24VDC
ŹRÓDŁO ŚWIATŁA:
1W, 2W, 3W power LED
Optyka:
R – korytarz
U – uniwersalna
CZAS ŁADOWANIA:
ECO LED: maks. 24h
STANDARD: maks. 24h
PREMIUM: maks. 12h; energooszczędny układ ładowania
CZAS PODTRZYMANIA I RODZAJE AKUMULATORÓW:
ECO LED: 1h lub 3h; akumulator Ni-Cd 3,6V
STANDARD: 1h lub 3h; akumulator Ni-Cd 3,6V
PREMIUM: 1h lub 3h; akumulator $LiFePO_4$ 6,4V
KLASA IZOLACJI:
II lub III
STOPIEŃ OCHRONY:
IP20
TEMPERATURA OTOCZENIA:
t_a: 0°C - +40°C
OPCJE:
SE – awaryjna (na ciemno)
SA – sieciowo-awaryjna (na jasno)
AT – autotest
PT – przycisk testu
RU – system monitoringu opraw awaryjnych Rubic UNA
FZLV – system centralnej baterii 24 VDC
CB – system centralnej baterii
INFORMACJE DODATKOWE:
Dioda LED sygnalizująca obecność napięcia i ładowanie akumulatora
Zabezpieczenie przed głębokim rozładowaniem
Oprawa w III klasie ochronności dla niskonapięciowego systemu centralnej baterii FZLV
Elektronika oraz pakiet akumulatorów montowany w dodatkowej obudowie

WYMIARY (mm):

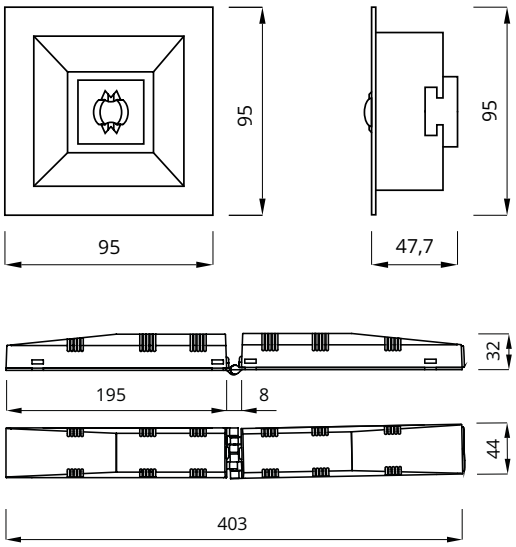

WYMIARY OTWORU MONTAŻOWEGO (mm): **Ø 83mm**
• sufit

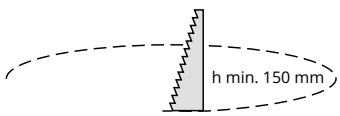

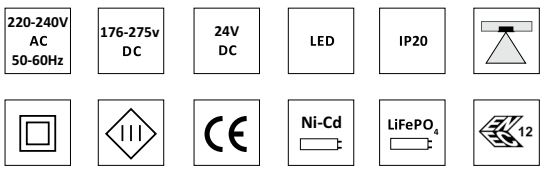

KM 618355
BS-EN60592-2-22

** aktualna lista produktów z certyfikatami Kitemark, ENEC i CNBOP jest dostępna na www.awex.eu

OPRAWY EWAKUACYJNE

KONFIGURACJA OPRAWY AUTONOMICZNEJ

KOD	MOC	MODUŁ	AUTONOMIA [h]	TRYB	OPCJA	KOLOR
ECO LED						
LVPR LVPU	1W	E	1 3	SE	PT X	WH GR BL
STANDARD						
LVPR LVPU	1W	C	1 3	SA	PT X	WH GR BL
LVPR LVPU	2W	C	1 3	SA	PT X	WH GR BL
LVPR LVPU	3W	C	1 3	SA	PT X	WH GR BL
PREMIUM						
LVPR LVPU	1W	B	1 3	SA	AT RU	WH GR BL
LVPR LVPU	2W	B	1 3	SA	AT RU	WH GR BL
LVPR LVPU	3W	B	1 3	SA	AT RU	WH GR BL

STRUMIEŃ W TRYBIE AWARYJNYM

MOC	STRUMIEŃ [lm]	
	LVPR	LVPU
ECO LED		
1W	125	130
STANDARD		
1W	135	140
2W	250	250
3W	340	325
PREMIUM		
1W	150	150
2W	270	280
3W	370	390

KONFIGURACJA OPRAWY DO CENTRALNEJ BATERII

KOD	MOC	MODUŁ	SYSTEM	OPCJA	KOLOR
LVPR LVPU	1W	F	CB	CBS X	WH GR BL
LVPR LVPU	2W	F	CB	CBS X	WH GR BL
LVPR LVPU	3W	F	CB	CBS X	WH GR BL

STRUMIEŃ W TRYBIE AWARYJNYM

MOC	STRUMIEŃ [lm]	
	LVPR	LVPU
1W	150	150
2W	270	280
3W	370	390

KONFIGURACJA OPRAWY DO CENTRALNEJ BATERII – ADRESOWALNEJ

KOD	MOC	MODUŁ	SYSTEM	OPCJA	KOLOR
LVPR LVPU	1W	Z	CB	ADE ADP	WH GR BL
LVPR LVPU	2W	Z	CB	ADE ADP	WH GR BL
LVPR LVPU	3W	Z	CB	ADE ADP	WH GR BL

STRUMIEŃ W TRYBIE AWARYJNYM

MOC	STRUMIEŃ [lm]	
	LVPR	LVPU
1W	150	150
2W	270	280
3x1W	370	390

KONFIGURACJA OPRAWY DO CENTRALNEJ BATERII FZLV

KOD	MOC	SYSTEM	KOLOR
LVPR LVPU	1W	FZLV	WH GR BL
LVPR LVPU	2W	FZLV	WH GR BL
LVPR LVPU	3W	FZLV	WH GR BL

STRUMIEŃ W TRYBIE AWARYJNYM

MOC	STRUMIEŃ [lm]	
	LVPR	LVPU
1W	150	150
2W	270	280
3x1W	370	390

LEGENDA:
LVPR – oprawa Lovato P z optyką do oświetlenia drogi ewakuacyjnej
LVPU – oprawa Lovato P z optyką uniwersalną
E – układ zasilający dla oprawy w wersji ECO LED
C – układ zasilający dla oprawy w wersji STANDARD
B – układ zasilający dla oprawy w wersji PREMIUM
F – układ zasilający dla oprawy do centralnej baterii
Z – zintegrowany układ zasilający dla oprawy adresowej do centralnej baterii
SE – awaryjna (na ciemno)
SA – sieciowo-awaryjna (na jasno)
PT – przycisk testu
X – oprawa bez dodatkowych opcji
AT – autotest
RU – system monitoringu opraw awaryjnych Rubic UNA
FZLV – oprawa do centralnej baterii 24VDC
CB – system centralnej baterii
CBS – oprawa do centralnej baterii CBS
ADP – oprawa do centralnej baterii CBS z modułem adresowym ADP w technologii SMART
ADE – oprawa do centralnej baterii CBS z modułem adresowym ADE
WH – oprawa w kolorze białym
GR – oprawa w kolorze szarym
BL – oprawa w kolorze czarnym

*Aktualne wartości strumieni umieszczone są na www.awex.eu oraz w cenniku fabrycznym.

OPRAWY EWAKUACYJNE

Parametry LOVATO P – LVPR , LVPU

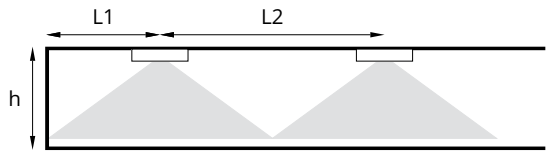

L1 – odległość oprawy od ściany
L2 – odległość pomiędzy oprawami
h – wysokość



LVPR – z optyką do oświetlenia drogi ewakuacyjnej

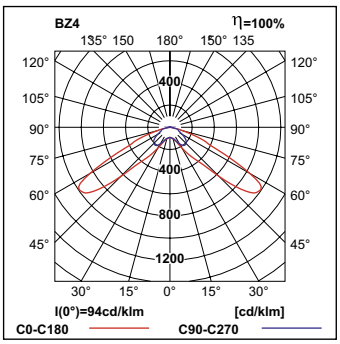

LVPR 1W (150lm) min. 1lx

h [m]	L1	L2
2,50	5,0	11,0
3,00	5,5	13,0
3,50	6,0	14,0
4,00	6,5	15,0

LVPR 2W (270lm) min. 1lx

h [m]	L1	L2
2,50	6,0	13,0
3,00	6,5	14,5
3,50	7,0	16,0
4,00	7,5	17,5
4,50	8,0	18,5
5,00	8,5	19,5
6,00	9,0	20,0

LVPR 3W (370lm) min. 1lx

h [m]	L1	L2
2,50	6,0	14,0
3,00	6,5	15,5
3,50	7,5	17,0
4,00	8,0	18,0
4,50	9,0	20,0
5,00	9,0	21,0
6,00	9,0	21,5

LVPU – z optyką uniwersalną

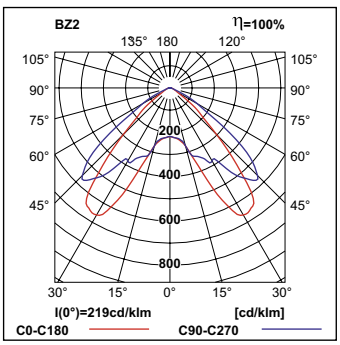

LVPU 1W (150lm) min.0,5lx

h [m]	L1	L2
2,50	3,0	6,5
3,00	3,0	7,0
3,50	3,5	7,5
4,00	3,5	8,5
4,50	4,0	8,5
5,00	4,5	9,0
6,00	4,5	8,0

LVPU 2W (280lm) min. 0,5lx

h [m]	L1	L2
2,50	3,5	7,5
3,00	4,0	8,0
3,50	4,0	9,0
4,00	4,5	9,5
4,50	5,0	10,0
5,00	5,0	11,0
6,00	5,5	11,0

LVPU 3W (390lm) min. 0,5lx

h [m]	L1	L2
2,50	3,5	8,0
3,00	4,0	8,5
3,50	4,5	9,5
4,00	4,5	10,5
4,50	5,5	11,0
5,00	6,0	12,5
6,00	6,5	13,5