Dane produktu
Charakterystyki

KSB100SE4
Canalis - kaseta odpływowa dla bezpiecz. NF - T00 - 100 A - 3f + N + PE

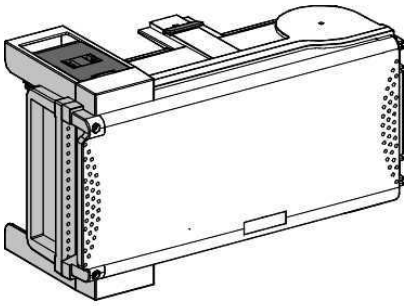

Główne

Gama produktów	Canalis
Nazwa produktu	KS
Typ produktu lub komponentu	Jednostka odpływowa
[Ie] znamionowy prąd pracy	100 A przy 35 °C
Typ bezpiecznika	Typ ostrza - aM - 100 A - 00 - zgodny z NF Typ ostrza - gG - 100 A - 00 - zgodny z NF
Sposób montażu	Wymienny
Polaryzacja jednostki odpływowej	3L+N+PE
Rodzaj złącza jednostki odpływowej	Ze stałą polaryzacją

Uzupełnienie

Zastosowanie urządzenia	Rozdział średniej mocy
[Ue] znamionowe napięcie pracy	230...690 V w zależności od urządzenia ochronnego
[Uimp] znamionowe napięcie udarowe wytrzymywane	6,8 kV
[Ui] napięcie znamionowe izolacji	400 V w zależności od urządzenia ochronnego 500 V w zależności od urządzenia ochronnego 690 V w zależności od urządzenia ochronnego
Częstotliwość sieci	50/60 Hz
Rodzaj zabezpieczenia	Bezpiecznik
Przyłącza elektryczne	Miedziana końcówka kablowa ISO63 50 mm² sztywny Miedziana końcówka kablowa ISO63 35 mm² giętki
Tryb rozłączenia jednostki odpływowej	Przez otwarcie drzwi
Bok z otwieranymi drzwiami	RIGHT
Wielkość otworu drzwiowego	577,5 mm
Stopień ochrony IP	IP55 zgodnie z IEC 60529
Stopień ochrony IK	IK08 zgodnie z IEC 62262
Osprzęt dostarczany	Bez bezpiecznika
Normy	IEC 60439-2 IEC 61439-6
Kolor	RAL 9001 biały
Szerokość	444 mm
Głębokość	128 mm
Wysokość	220 mm
Masa produktu	5 kg

Środowisko

system uziemienia	TT - kanał kablowy szynowy TN-S - kanał kablowy szynowy TN-C - kanał kablowy szynowy IT - kanał kablowy szynowy TT - jednostka odpływowa TN-S - jednostka odpływowa

Oferta zrównoważonego rozwoju

Status oferty zrównoważonego rozwoju	Produkt ekologiczny Green Premium
RoHS (kod daty: RRTT)	Compliant - since 1012 - Schneider Electric declaration of conformity
REACh	Referencja nie zawiera SVHC powyżej wartości progowej

Informacje zawarte w tej dokumentacji zawiera ogólne opisy lub charakterystyki technicznej wykonania produktów zawartych w niniejszym dokumencie. Dokumentacja ta nie jest przeznaczona jako substytut i nie może być stosowana do określenia przydatności lub niezawodności tych produktów dla konkretnych aplikacji użytkownika. Obowiązkiem każdego takiego użytkownika lub integratora jest wykonanie odpowiedniej i pełnej analizy ryzyka, oceny i testowania produktów w odniesieniu do określonej aplikacji lub odpowiedniego stosowania korzystania z niej. Ani Schneider Electric Industries SAS, ani żaden z jej oddziałów lub spółek zależnych są ponosi odpowiedzialności za niewłaściwe wykorzystanie informacji w nim zawartych.

Profil ekologiczny produktu	Dostępny
Instrukcje dotyczące zakończenia okresu eksploatacji produktu	Bez potrzeby specjalnych działań recyklingowych

Contractual warranty

Okres	18 miesięcy