Dane produktu
Charakterystyki

ZB4BA587
Przycisk płaski Ø22 żółty samopowrotny LED okrągły metalowy



Główne

Gama produktów	Harmony XB4
Typ produktu lub komponentu	Główka do przycisku podświetlanego
Skrócona nazwa urządzenia	ZB4
Zgodność produktu	Wbudowany LED
Materiał maskownicy	Czarny metal
Średnica montażowa	22 mm
Sprzedaż zgodnie z niepodzielną liczbą	1
Kształt główki	Okrągły
Typ operatora	Samoczynny powrót
Profil elementu napędowego	Pomarańczowy kryty nieoznaczony
Dodatkowe informacje dotyczące elementu napędowego	Do umieszczania etykiety

Uzupełnienie

CAD szerokość całkowita	29 mm
CAD wysokość całkowita	29 mm
CAD głębokość całkowita	30 mm
Masa produktu	0.028 kg
Odporność na myjkę wysokociśnieniową	7000000 Pa w 55 °C,odległość: 0.1 m
Wytrzymałość mechaniczna	10000000 cykl
Kod składu elektrycznego	C3 dla <= 6 zestyki z użyciem pojedynczy bloki w montaż z przodu C4 dla <= 6 zestyki z użyciem pojedyncze lub podwójne bloki w montaż z przodu C14 dla <= 2 zestyki z użyciem pojedynczy bloki w montaż z przodu M1 dla <= 6 zestyki z użyciem pojedynczy bloki w montaż z przodu z wbudowany LED M1 dla <= 6 zestyki z użyciem pojedynczy bloki w montaż z przodu z wbudowany LED M2 dla <= 6 zestyki z użyciem pojedyncze lub podwójne bloki w montaż z przodu z wbudowany LED M10 dla <= 2 zestyki z użyciem pojedynczy bloki w montaż z przodu z wbudowany LED M6 dla <= 2 zestyki z użyciem pojedynczy bloki w montaż z przodu z wbudowany LED i transformator

Środowisko

działanie ochronne	TH
temepratura otoczenia dla przechowywania	-40...70 °C
temperatura otoczenia dla pracy urządzenia	-40...70 °C
kategoria przepięć	Klasa I zgodnie z IEC 60536
stopień ochrony IP	IP67 IP66 zgodnie z IEC 60529 IP69K IP69
stopień ochrony NEMA	NEMA 13 NEMA 4X
stopień ochrony IK	IK06 zgodnie z EN 50102
normy	EN/IEC 60947-1 EN/IEC 60947-5-1 EN/IEC 60947-5-4 EN/IEC 60947-5-5 JIS C 4520 UL 508 CSA C22.2 Nr 14
certyfikaty produktu	BV CSA DNV

Informacje zawarte w tej dokumentacji zawiera ogólne opisy lub charakterystyki technicznej wykonania produktów zawartych w niniejszym dokumencie. Dokumentacja ta nie jest przeznaczona jako substytut i nie może być stosowana do określenia przydatności lub niezawodności tych produktów dla konkretnych aplikacji użytkownika. Obowiązkiem każdego takiego użytkownika lub integratora jest wykonanie odpowiedniej i pełnej analizy ryzyka, oceny i testowania produktów w odniesieniu do określonej aplikacji lub odpowiedniego stosowania korzystania z niej. Ani Schneider Electric Industries SAS, ani żaden z jej oddziałów lub spółek zależnych są ponosi odpowiedzialności za niewłaściwe wykorzystanie informacji w nim zawartych.

	GL LROS (Lloyds register of shipping) RINA UL w spisie
odporność na wibracje	5 gn (f = 2...500 Hz) zgodnie z IEC 60068-2-6
odporność na wstrząsy	30 gn (czas trwania = 18 ms) dla half sine wave acceleration zgodnie z IEC 60068-2-27 50 gn (czas trwania = 11 ms) dla half sine wave acceleration zgodnie z IEC 60068-2-27

Contractual warranty

Okres	18 miesięcy

Dimensions

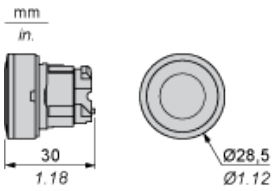

Panel Cut-out for Pushbuttons, Switches and Pilot Lights (Finished Holes, Ready for Installation)

Connection by Screw Clamp Terminals or Plug-in Connectors or on Printed Circuit Board	Connection by Faston Connectors
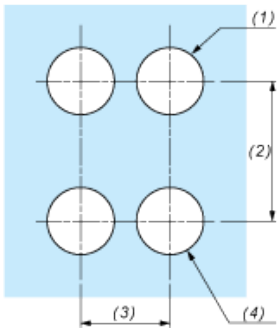	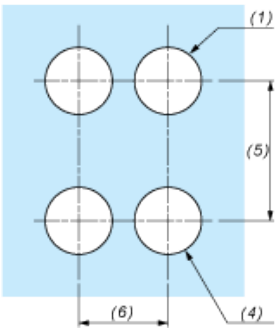

(1) Diameter on finished panel or support
(2) 40 mm min. / 1.57 in. min.
(3) 30 mm min. / 1.18 in. min.
(4) Ø 22.5 mm / 0.89 in. recommended (Ø 22.3 mm $_{0}^{+0.4}$ / 0.88 in. $_{0}^{+0.016}$)
(5) 45 mm min. / 1.78 in. min.
(6) 32 mm min. / 1.26 in. min.

Pushbuttons, Switches and Pilot Lights for Printed Circuit Board Connection

Panel Cut-outs (Viewed from Installer's Side)

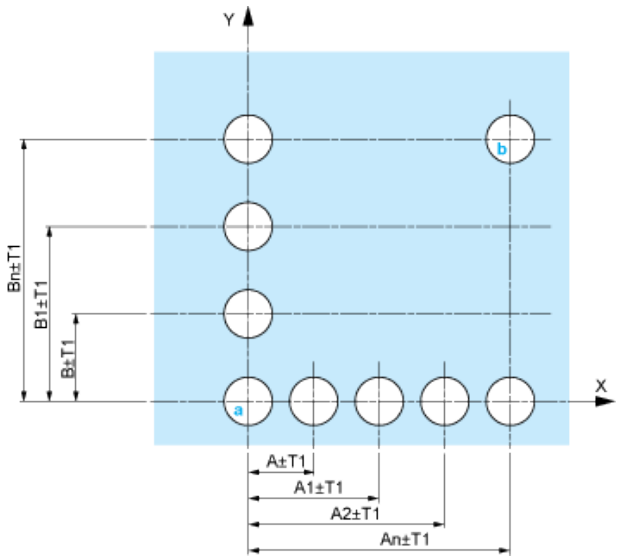

A: 30 mm min. / 1.18 in. min.

B: 40 mm min. / 1.57 in. min.

Printed Circuit Board Cut-outs (Viewed from Electrical Block Side)

Dimensions in mm

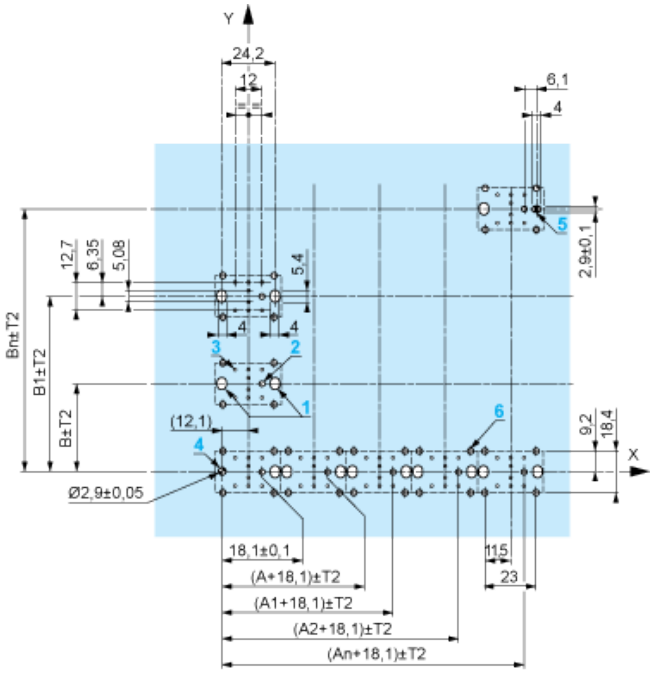

A: 30 mm min.

B: 40 mm min.

Dimensions in in.

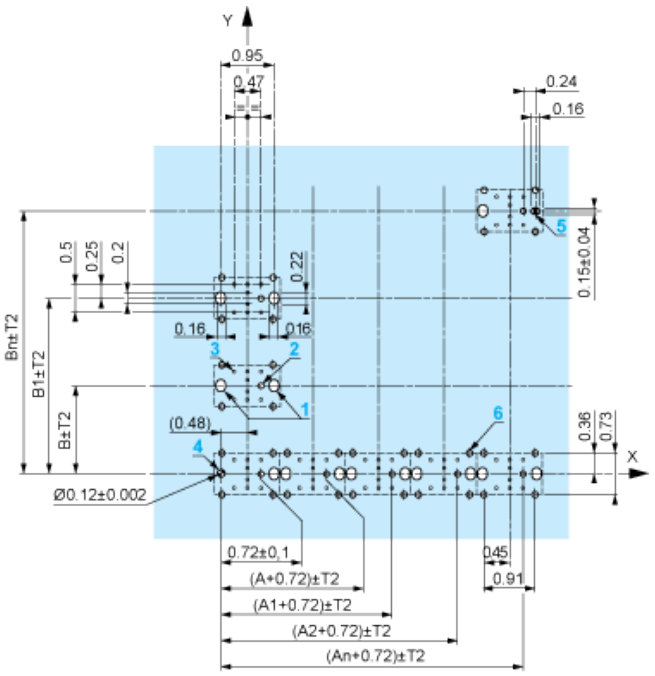

A: 1.18 in. min.

B: 1.57 in. min.

General Tolerances of the Panel and Printed Circuit Board

The cumulative tolerance must not exceed 0.3 mm / 0.012 in: T1 + T2 = 0.3 mm max.

Installation Precautions

- Minimum thickness of circuit board: 1.6 mm / 0.06 in.
- Cut-out diameter: 22.4 mm ± 0.1 / 0.88 in. ± 0.004
- Orientation of body/fixing collar ZB4 BZ009: ± 2°30' (excluding cut-outs marked **a** and **b**).
- Tightening torque of screws ZBZ 006: 0.6 N.m (5.3 lbf.in) max.
- Allow for one ZB4 BZ079 fixing collar/pillar and its fixing screws:
  - every 90 mm / 3.54 in. horizontally (X), and 120 mm / 4.72 in. vertically (Y).
  - with each selector switch head (ZB4 BD•, ZB4 BJ•, ZB4 BG•).

The fixing centers marked **a** and **b** are diagonally opposed and must align with those marked **4** and **5**.

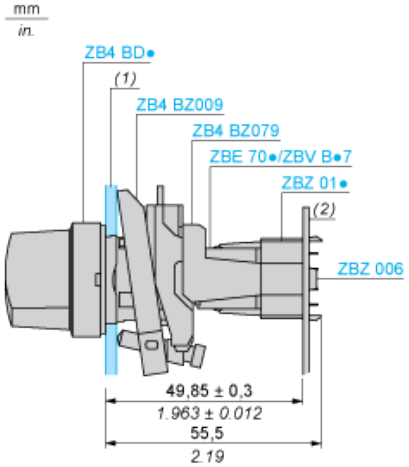

(1) Panel

(2) Printed circuit board

Mounting of Adapter (Socket) ZBZ 01•

- **1** 2 elongated holes for ZBZ 006 screw access
- **2** 1 hole Ø 2.4 mm ± 0.05 / 0.09 in. ± 0.002 for centring adapter ZBZ 01•
- **3** 8 × Ø 1.2 mm / 0.05 in. holes
- **4** 1 hole Ø 2.9 mm ± 0.05 / 0.11 in. ± 0.002, for aligning the printed circuit board (with cut-out marked **a**)
- **5** 1 elongated hole for aligning the printed circuit board (with cut-out marked **b**)
- **6** 4 holes Ø 2.4 mm / 0.09 in. for clipping in adapter ZBZ 01•

Dimensions An + 18.1 relate to the Ø 2.4 mm ± 0.05 / 0.09 in. ± 0.002 holes for centring adapter ZBZ 01•.

Electrical Composition Corresponding to Code C3



Electrical Composition Corresponding to Code C4

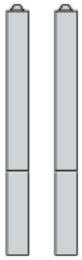

Electrical Composition Corresponding to Codes C14, SF2 and SR2

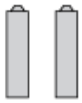

Electrical Composition Corresponding to Codes M1 and M7

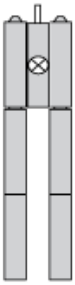

Electrical Composition Corresponding to Codes M2 and M8

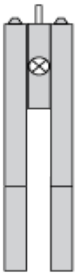

Electrical Composition Corresponding to Codes M6 and P2

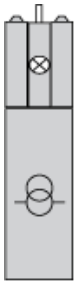

Electrical Composition Corresponding to Codes M5, M10, MF1, MR1 and MF2

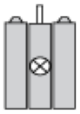

Legend

Single contact



Double contact



Light block



Possible location

