SKINTOP® MS NPT

SKINTOP® MS NPT, dławnica kablowa z mosiądzu niklowanego z gwintem stożkowym NPT, duże zmienne zakresy zaciskania w celu optymalnego odciążenia kabla



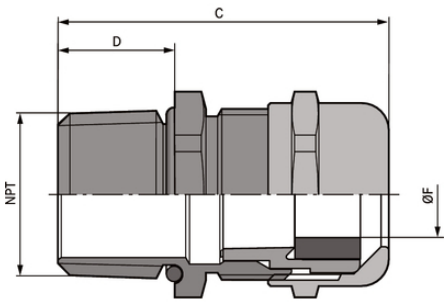

- Liczne certyfikaty zatwierdzające
- Odporność na temperaturę
- Optymalne odciążenie
- Odporność na uszkodzenia mechaniczne
- Odporność na korozję
- Dobra odporność chemiczna

Korzyści

Gwint stożkowy NTP
Wysoka niezawodność
Optymalne odciążenie przewodu
Duże, zmienne zakresy zaciskania

Zakres zastosowania

W obszarach ze szczególnymi wymaganiami na specjalną stabilność mechaniczną i chemiczną
Przemysł chemiczny
Pomiary, sterowanie i regulacja
Budowa maszyn i aparatury przemysłowej
Budowa instalacji przemysłowych

Ostania aktualizacja (10.01.2017)
©2017 Lapp Group - all rights reserved.
Zarządzanie produktem http://lapppoland.lappgroup.com
Aktualne dane w pliku Dane techniczne.
PN 0456 / 02_03.16

SKINTOP® MS NPT

Normy i aprobaty
Nr pliku UL E79903

Budowa produktu
NPT: gwint przyłączeniowy według ASME B1.20.1 - 2013

Uwaga
Pasujące akcesoria, patrz SKINTOP® z gwintem metrycznym - akcesoria, wyjątek nakrętka SKINDICHT® SM-M
1/4" = M12, 3/8" = M16
1/2" = M20, 3/4" = M25
1" = M32, 1 1/4" = M40
1 1/2" = M50, 2" = M63

Budowa produktu
SKINTOP® MSR NPT jest wyposażony w uszczelniający wkład redukcyjny, który uszczelnia kable o małych średnicach zewnętrznych

Dane techniczne

Klasyfikacja:	ETIM 5.0 Class-ID: EC000441 Opis klasy ETIM 5.0: Dławnica kablowa
Materiał:	Korpus: mosiądz niklowany Wkład: poliamid Pierścień uszczelniający: CR O-ring: NBR
Stopień ochrony:	IP 68 - 10 bar
Zakres temperatury:	Połączenia ruchome: -25°C do + 100°C Połączenia nieruchome: od -40°C do +100°C

Wskazówka
Fotografie nie mogą być używane do wymiarowania oraz nie stanowią szczegółowego odwzorowania przedstawionych produktów.
* Podane ceny to ceny netto bez podatku VAT i dodatkowych opłat. Sprzedaż klientom biznesowym.

©2017 Lapp Group - all rights reserved.

SKINTOP® MS NPT

Numer katalogowy	Oznaczenie produktu/rozmiar	Zakres dławionych średnic ØF [mm]	Rozmiar klucza SW w mm	Długość całkowita C [mm]	Długość gwintu [mm]
SKINTOP® MS-NPT					
53112004	NPT 1/4"	3,5 - 7	16	36	15
53112014	NPT 3/8"	4,5 - 10	20	39,7	15
53112024	NPT 1/2"	7 - 13	24	42,5	15
53112034	NPT 3/4"	9 - 17	29	44,5	15
53112044	NPT 1"	11 - 21	36	49	15
53112054	NPT 1 1/4"	19 - 28	45	57,5	17
53112064	NPT 1 1/2"	27 - 35	54	61,5	17
53112074	NPT 2"	34 - 45	67	63,5	17
SKINTOP® MSR-NPT					
53112006	NPT 1/4"	1 - 5	16	36	15
53112016	NPT 3/8"	2 - 7	20	39,7	15
53112026	NPT 1/2"	5 - 10	24	42,5	15
53112036	NPT 3/4"	6 - 13	29	44,5	15
53112046	NPT 1"	7 - 15	36	49	15
53112056	NPT 1 1/4"	15 - 23	45	57,5	17
53112066	NPT 1 1/2"	22 - 29	54	61,5	17
53112076	NPT 2"	28 - 39	67	63,5	17

Ostania aktualizacja (10.01.2017)
©2017 Lapp Group - all rights reserved.
Zarządzanie produktem http://lapppoland.lappgroup.com
Aktualne dane w pliku Dane techniczne.