SKINDICHT® SVRE

SKINDICHT® SVRE, dławnica kablowa z gwintem przyłączeniowym PG, pierścieniem uszczelniającym z nacięciami i złączką sześciokątną



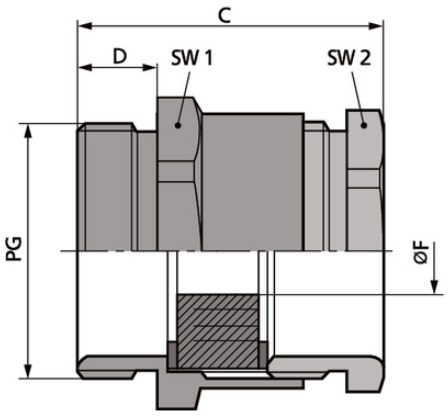

Wytrzymała budowa

Korzyści
Nacięty pierścień uszczelniający może być dostosowany do dławienia różnych średnic przewodu
Mniej rozmiarów musi być przechowywane w magazynie

Zakres zastosowania
Dławnica mosiężna z sześciokątnym korpusem oraz regulowanym, naciętym pierścieniem uszczelniającym

Budowa produktu
Gwint przyłączeniowy PG

Uwaga
Dalsze akcesoria zobacz SKINDICHT® EV
Przeciwnakrętki w grupie SKINDICHT® SM

Ostania aktualizacja (10.01.2017)
©2017 Lapp Group - all rights reserved.
Zarządzanie produktem http://lapppoland.lappgroup.com
Aktualne dane w pliku Dane techniczne.
PN 0456 / 02_03.16

SKINDICHT® SVRE

Dane techniczne

Klasyfikacja:	ETIM 5.0 Class-ID: EC000441 Opis klasy ETIM 5.0: Dławnica kablowa
Uwaga:	Wymiary montażowe są wyszczególnione w załączniku T21
Na zapytanie:	Dostępna wersje z długim gwintem przyłączeniowym Dostępne wersje PG 11 – PG 36 z pierścieniem uszczelniającym z nacięciami z VITONu®
Materiał:	Korpus: mosiądz niklowany Uszczelnienie z nacięciami: CR
Stopień ochrony:	IP 54
Zakres temperatury:	Od -20 °C do +80 °C

Wskazówka

Fotografie nie mogą być używane do wymiarowania oraz nie stanowią szczegółowego odwzorowania przedstawionych produktów.
* Podane ceny to ceny netto bez podatku VAT i dodatkowych opłat. Sprzedaż klientom biznesowym.

©2017 Lapp Group - all rights reserved.

SKINDICHT® SVRE

Numer katalogowy	Oznaczenie produktu/rozmiar	Nacięty pierścień uszczelniający ØF [mm]	Rozmiar klucza SW1 / SW2 [mm]	Długość całkowita C [mm]	Długość gwintu [mm]
SKINDICHT® SVRE					
52005540	SVRE 9	5/8	17 / 15	22,6	6
52000310	SVRE 11	7/10/12,5	20 / 18	22,6	6
52000320	SVRE 13,5	7/10,5/13/16	22 / 20	26,1	6,5
52000330	SVRE 16	8/10,5/13,5/16	24 / 22	27,1	6,5
52000340	SVRE 21	11/15/18/20	30 / 28	29,6	7
52000350	SVRE 29	19/23/27/31	40 / 37	32,6	8
52000360	SVRE 36	25/28/31/35	50 / 47	38,6	9
52005550	SVRE 42	35,5/39/42,5/46	57 / 54	43,6	10
52005560	SVRE 48	40,5/44/47/50,5	64 / 60	45,1	10

Ostania aktualizacja (10.01.2017)
©2017 Lapp Group - all rights reserved.
Zarządzanie produktem http://lapppoland.lappgroup.com
Aktualne dane w pliku Dane techniczne.
PN 0456 / 02_03.16