www.produktnet.pl

Dane produktu
Charakterystyki

BMXAMO0410
moduł wyjść analogowych M340 – 4 wyjścia

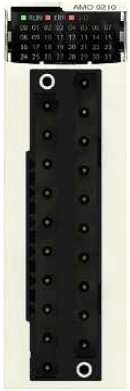

Główne

Gama produktów	Platforma automatyzacji Modicon M340
Typ produktu lub komponentu	Moduł wyjścia analogowego
Przyłącza elektryczne	1 złącze 20 żył
Izolacja wejścia wyjścia	Izolowany

Uzupełnienie

Błąd pomiaru	<= 0,25 % pełnej skali 0...60 °C 0,1 % pełnej skali 25 °C
Dryf temperaturowy	45 ppm/°C +/- 10 V 45 ppm/°C 0...20 mA 45 ppm/°C 4...20 mA
Tryb wspólny między kanałami	>= 80 dB
Napięcie izolacji	1400 V DC między kanałami a ziemią 1400 V DC między kanałami a magistralą 750 V DC pomiędzy kanałami
Typ detekcji	Obwód otwarty 0...20 mA Obwód otwarty 4...20 mA Zwarcie +/- 10 V
Impedancja omowa obciążenia	>= 1000 om +/- 10 V <= 500 om 0...20 mA <= 500 om 4...20 mA
Poziom wyjściowy	Wysoki poziom
Numer wyjścia analogowego	4
Typ wyjścia analogowego	Prąd 0...20 mA Prąd 4...20 mA Napięcie +/- 10 V
Rozdzielczość wyjścia analogowego	15 bitów + nak
Zasilanie	Zasilacz wewnętrzny na stojak
Czas konwersji	<= 1 ms
Maksymalna wartość konwersji	+/- 11,4 V +/- 10 V 0...21 mA 0...20 mA 0...21 mA 4...20 mA
Tryb awaryjny	Konfigurowalny Wstępnie zdefiniowany
Lampka led LED informująca o stanie łącznika	1 lampka LED zielony RUN 1 LED na kanał zielony kanał diagnostyczny 1 lampka LED RED ERR 1 LED RED Wej/Wyj
Masa produktu	0.15 kg
Obciążenie prądowe	150 mA w 3.3 V DC 84 mA w 24 V DC

Środowisko

temperatura otoczenia dla pracy urządzenia	0...60 °C
wilgotność względna	10...95 % bez kondensacji

Informacje zawarte w tej dokumentacji zawiera ogólne opisy lub charakterystyki technicznej wykonania produktów zawartych w niniejszym dokumencie. Dokumentacja ta nie jest przeznaczona jako substytut i nie może być stosowana do określenia przydatności lub niezawodności tych produktów dla konkretnych aplikacji użytkownika. Obowiązkiem każdego takiego użytkownika lub integratora jest wykonanie odpowiedniej i pełnej analizy ryzyka, oceny i testowania produktów w odniesieniu do określonej aplikacji lub odpowiedniego stosowania korzystania z niej. Ani Schneider Electric Industries SAS, ani żaden z jej oddziałów lub spółek zależnych są ponosi odpowiedzialności za niewłaściwe wykorzystanie informacji w nim zawartych.

stopień ochrony IP	IP20
działanie ochronne	TC

Oferta zrównoważonego rozwoju

Status oferty zrównoważonego rozwoju	Produkt ekologiczny Green Premium
RoHS (kod daty: RRTT)	Zgodność - od 0901 - Deklaracja zgodności Schneider Electric
REACh	Referencja zawiera SVHC powyżej wartości progowej
Profil ekologiczny produktu	Dostępny
Instrukcje dotyczące zakończenia okresu eksploatacji produktu	Dostępny

Contractual warranty

Okres	18 miesięcy

Modules Mounted on Racks

Dimensions

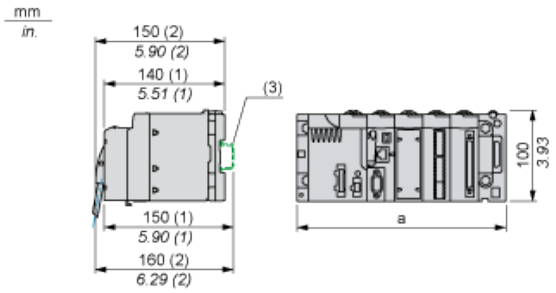

(1) With removable terminal block (cage, screw or spring).

(2) With FCN connector.

(3) On AM1 ED rail: 35 mm wide, 15 mm deep. Only possible with BMXXBP0400/0400H/0600/0600H/0800/0800H rack.

Rack references	a in mm	a in in.
BMXXBP0400 and BMXXBP0400H	242.4	09.54
BMXXBP0600 and BMXXBP0600H	307.6	12.11
BMXXBP0800 and BMXXBP0800H	372.8	14.68
BMXXBP1200 and BMXXBP1200H	503.2	19.81

Wiring Diagram

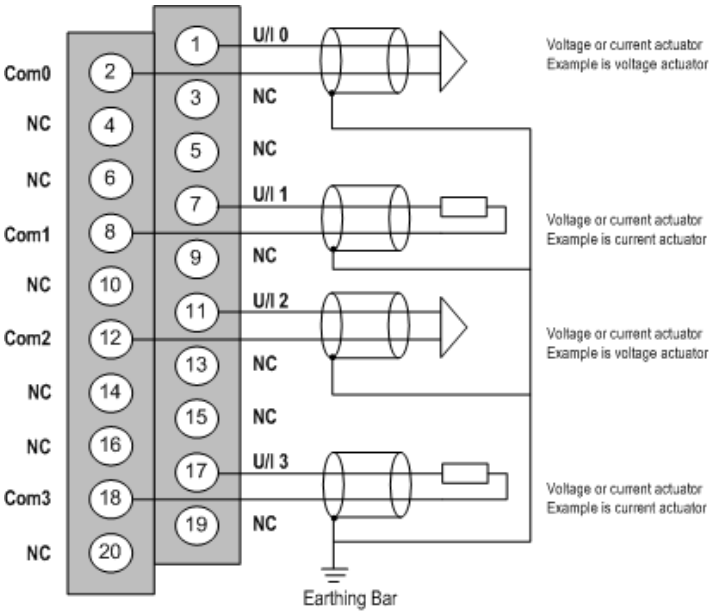

U/Ix + pole input for channel x

COMx- pole input for channel x

Channel 0 Voltage actuator

Channel 1 Current actuator

The current loop is self-powered by the output and does not request any external supply.