www.produktnet.pl

Dane produktu
Charakterystyki

03070
Płyta montażowa pionowa na stałe do Compact NSX630

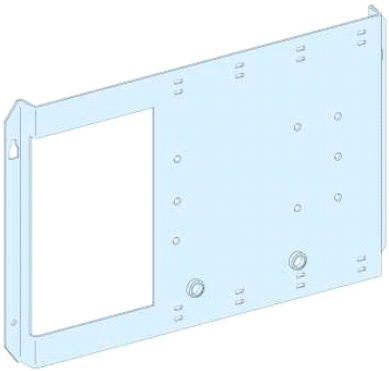

Główne

Gama produktów	Prisma
Zgodność gamy	Prisma G
Typ produktu lub komponentu	Płyta montażowa
Kategoria akcesoriów / części	Akcesoria instalacyjne
Urządzenie instalacyjne	Easypact : Stacjonarny EZC400 - sterowanie: dźwignia - poziomy instalacja Easypact : Stacjonarny CVS400 bez zabezpieczenie przed upływem doziemnym - sterowanie: dźwignia - poziomy instalacja Easypact : Stacjonarny CVS630 bez zabezpieczenie przed upływem doziemnym - sterowanie: dźwignia - poziomy instalacja Compact : Stacjonarny INS320...400 - sterowanie: bezpośredni przedni uchwyt obrotowy - poziomy instalacja Compact : Stacjonarny INS500...630 - sterowanie: bezpośredni przedni uchwyt obrotowy - poziomy instalacja Compact : Stacjonarny INV320...400 - sterowanie: bezpośredni przedni uchwyt obrotowy - poziomy instalacja Compact : Stacjonarny INV500...630 - sterowanie: bezpośredni przedni uchwyt obrotowy - poziomy instalacja Compact : Stacjonarny NSX400 bez zabezpieczenie przed upływem doziemnym - sterowanie: dźwignia - poziomy instalacja Compact : Stacjonarny NSX630 bez zabezpieczenie przed upływem doziemnym - sterowanie: dźwignia - poziomy instalacja Easypact : Stacjonarny EZC630 - sterowanie: dźwignia - poziomy instalacja
Opis biegunów	1[Spacja]x[Spacja] 3P : Stacjonarny : NSX400 poziomy instalacja 1[Spacja]x[Spacja] 3P : Stacjonarny : NSX630 poziomy instalacja 1[Spacja]x[Spacja] 3P : Stacjonarny : EZC400 poziomy instalacja 1[Spacja]x[Spacja] 3P : Stacjonarny : EZC630 poziomy instalacja 1[Spacja]x[Spacja] 3P : Stacjonarny : CVS400 poziomy instalacja 1[Spacja]x[Spacja] 3P : Stacjonarny : CVS630 poziomy instalacja 1[Spacja]x[Spacja] 3P : Stacjonarny : INS320...400 poziomy instalacja 1[Spacja]x[Spacja] 3P : Stacjonarny : INS500...630 poziomy instalacja 1[Spacja]x[Spacja] 3P : Stacjonarny : INV320...400 poziomy instalacja 1[Spacja]x[Spacja] 3P : Stacjonarny : INV500...630 poziomy instalacja 1[Spacja]x[Spacja] 4P : Stacjonarny : NSX400 poziomy instalacja 1[Spacja]x[Spacja] 4P : Stacjonarny : NSX630 poziomy instalacja 1[Spacja]x[Spacja] 4P : Stacjonarny : EZC400 poziomy instalacja 1[Spacja]x[Spacja] 4P : Stacjonarny : EZC630 poziomy instalacja 1[Spacja]x[Spacja] 4P : Stacjonarny : CVS400

Informacje zawarte w tej dokumentacji zawiera ogólne opisy lub charakterystyki technicznej wykonania produktów zawartych w niniejszym dokumencie. Dokumentacja ta nie jest przeznaczona jako substytut i nie może być stosowana do określenia przydatności lub niezawodności tych produktów dla konkretnych aplikacji użytkownika. Obowiązkiem każdego takiego użytkownika lub integratora jest wykonanie odpowiedniej i pełnej analizy ryzyka, oceny i testowania produktów w odniesieniu do określonej aplikacji lub odpowiedniego stosowania korzystania z niej. Ani Schneider Electric Industries SAS, ani żaden z jej oddziałów lub spółek zależnych są ponosi odpowiedzialności za niewłaściwe wykorzystanie informacji w nim zawartych.

	poziomy instalacja 1[Spacja]x[Spacja] 4P : Stacjonarny : CVS630 poziomy instalacja 1[Spacja]x[Spacja] 4P : Stacjonarny : INS320...400 poziomy instalacja 1[Spacja]x[Spacja] 4P : Stacjonarny : INS500...630 poziomy instalacja 1[Spacja]x[Spacja] 4P : Stacjonarny : INV320...400 poziomy instalacja 1[Spacja]x[Spacja] 4P : Stacjonarny : INV500...630 poziomy instalacja

Uzupełnienie

Opis obudowy/szafy rozdzielczej	Obudowa strojąca na podłodze - width 850 mm Obudowa wolnostojąca + kanał - width 600 mm Obudowa mocowana do ściany + kanał - width 600 mm
Number of vertical modules (50 mm)	9 moduł(y) : INS320...400 , connection block w obudowa strojąca na podłodze 9 moduł(y) : INS500...630 , connection block w obudowa strojąca na podłodze 9 moduł(y) : INV320...400 , connection block w obudowa strojąca na podłodze 9 moduł(y) : INV500...630 , connection block w obudowa strojąca na podłodze 6 moduł(y) : INS320...400 , direct w obudowa mocowana do ściany + kanał 6 moduł(y) : INS320...400 , direct w obudowa wolnostojąca + kanał 6 moduł(y) : INS500...630 , direct w obudowa mocowana do ściany + kanał 6 moduł(y) : INS500...630 , direct w obudowa wolnostojąca + kanał 6 moduł(y) : INV320...400 , direct w obudowa mocowana do ściany + kanał 6 moduł(y) : INV320...400 , direct w obudowa wolnostojąca + kanał 6 moduł(y) : INV500...630 , direct w obudowa mocowana do ściany + kanał 6 moduł(y) : INV500...630 , direct w obudowa wolnostojąca + kanał 8 moduł(y) : EZC400 , direct w obudowa mocowana do ściany + kanał 8 moduł(y) : EZC400 , direct w obudowa wolnostojąca + kanał 8 moduł(y) : EZC630 , direct w obudowa mocowana do ściany + kanał 8 moduł(y) : EZC630 , direct w obudowa wolnostojąca + kanał 11 moduł(y) : EZC400 , direct w obudowa wolnostojąca + kanał 11 moduł(y) : EZC630 , direct w obudowa mocowana do ściany + kanał 11 moduł(y) : EZC630 , direct w obudowa wolnostojąca + kanał 9 moduł(y) : INS320...400 , direct w obudowa wolnostojąca + kanał 9 moduł(y) : INS500...630 , direct w obudowa mocowana do ściany + kanał 9 moduł(y) : INS500...630 , direct w obudowa wolnostojąca + kanał 9 moduł(y) : INV320...400 , direct w obudowa mocowana do ściany + kanał 9 moduł(y) : INV320...400 , direct w obudowa wolnostojąca + kanał 9 moduł(y) : INV500...630 , direct w obudowa mocowana do ściany + kanał 9 moduł(y) : INV500...630 , direct w obudowa wolnostojąca + kanał 11 moduł(y) : CVS400 bez zabezpieczenie przed upływem doziemnym , direct w obudowa wolnostojąca + kanał 11 moduł(y) : CVS400 bez zabezpieczenie przed upływem doziemnym , direct w obudowa mocowana do ściany + kanał 8 moduł(y) : CVS400 bez zabezpieczenie przed upływem doziemnym , direct w obudowa wolnostojąca + kanał 8 moduł(y) : CVS400 bez zabezpieczenie przed upływem doziemnym , direct w obudowa mocowana do ściany + kanał 11 moduł(y) : CVS630 bez zabezpieczenie przed upływem doziemnym , direct w obudowa wolnostojąca + kanał 11 moduł(y) : CVS630 bez zabezpieczenie przed upływem doziemnym , direct w obudowa mocowana do ściany + kanał 8 moduł(y) : CVS630 bez zabezpieczenie przed upływem doziemnym , direct w obudowa wolnostojąca + kanał 8 moduł(y) : CVS630 bez zabezpieczenie przed upływem doziemnym , direct w obudowa mocowana do ściany + kanał 11 moduł(y) : EZC400 , direct w obudowa mocowana do ściany + kanał 9 moduł(y) : INS320...400 , direct w obudowa mocowana do ściany + kanał 9 moduł(y) : NSX400 bez zabezpieczenie przed upływem doziemnym , connection block w obudowa strojąca na podłodze 9 moduł(y) : NSX400 bez zabezpieczenie przed upływem doziemnym , connection block w obudowa wolnostojąca + kanał 9 moduł(y) : NSX400 bez zabezpieczenie przed upływem doziemnym , connection block w obudowa mocowana do ściany + kanał 6 moduł(y) : NSX400 bez zabezpieczenie przed upływem doziemnym , connection block w obudowa wolnostojąca + kanał 6 moduł(y) : NSX400 bez zabezpieczenie przed upływem doziemnym , connection block w obudowa mocowana do ściany + kanał 9 moduł(y) : NSX630 bez zabezpieczenie przed upływem doziemnym , connection block w obudowa strojąca na podłodze 9 moduł(y) : NSX630 bez zabezpieczenie przed upływem doziemnym , connection block w obudowa wolnostojąca + kanał 9 moduł(y) : NSX630 bez zabezpieczenie przed upływem doziemnym , connection block w obudowa mocowana do ściany + kanał 6 moduł(y) : NSX630 bez zabezpieczenie przed upływem doziemnym , connection block w obudowa wolnostojąca + kanał

	6 moduł(y) : NSX630 bez zabezpieczenie przed upływem doziemnym , connection block w obudowa mocowana do ściany + kanał 10 moduł(y) : CVS400 bez zabezpieczenie przed upływem doziemnym , direct w obudowa strojąca na podłodze 7 moduł(y) : CVS400 bez zabezpieczenie przed upływem doziemnym , direct w obudowa strojąca na podłodze 10 moduł(y) : CVS630 bez zabezpieczenie przed upływem doziemnym , direct w obudowa strojąca na podłodze 7 moduł(y) : CVS630 bez zabezpieczenie przed upływem doziemnym , direct w obudowa strojąca na podłodze 6 moduł(y) : INS320...400 , connection block w obudowa strojąca na podłodze 6 moduł(y) : INS500...630 , connection block w obudowa strojąca na podłodze 6 moduł(y) : INV320...400 , connection block w obudowa strojąca na podłodze 6 moduł(y) : INV500...630 , connection block w obudowa strojąca na podłodze 6 moduł(y) : NSX400 bez zabezpieczenie przed upływem doziemnym , connection block w obudowa strojąca na podłodze 6 moduł(y) : NSX630 bez zabezpieczenie przed upływem doziemnym , connection block w obudowa strojąca na podłodze
Masa produktu	2.24 kg
Wykończenie powierzchni	Matowy Smooth
Działanie ochronne	Elektroforeza i termoutwardzalny proszek na bazie poliestru i zywicy epoksydowej
Kolor	Biały RAL 9001

Środowisko

normy	IEC 61439-2
certyfikaty produktu	ASEFA

Oferta zrównoważonego rozwoju

Status oferty zrównoważonego rozwoju	Produkt ekologiczny Green Premium
RoHS (kod daty: RRTT)	Zgodność - od 0807 - Deklaracja zgodności Schneider Electric
REACh	Referencja nie zawiera SVHC powyżej wartości progowej
Profil ekologiczny produktu	Dostępny
Instrukcje dotyczące zakończenia okresu eksploatacji produktu	Bez potrzeby specjalnych działań recyklingowych

Contractual warranty

Okres	18 miesięcy