www.produktnet.pl

Dane produktu
Charakterystyki

04767
Śruby do połączenia nasad z szynami Linergy LGY L39 20szt.

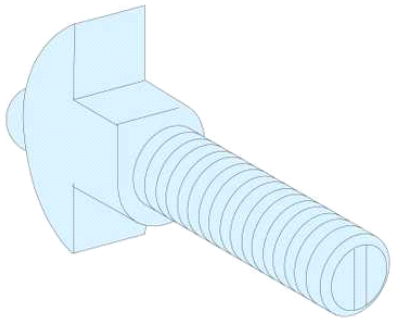

Główne

Gama produktów	Linergy
Zgodność gamy	Linergy LGYE Linergy LGYE Linergy LGY
Typ produktu lub komponentu	Montaż ostprzętu
Kategoria akcesoriów / części	Akcesoria do mocowania
Połączenie szafa-urządzenie	Szynoprzewód Linergy Szynoprzewód
Osprzęt dostarczany	1 nakrętka 1 podkładka stykowa

Uzupełnienie

Opis obudowy/szafy rozdzielczej	Szafa rozdzielcza
Gwint ISO	M8
Liczba sztuk w zestawie	Zestaw 20 szt.
Długość	39 mm
Masa produktu	0.45 kg

Środowisko

Oferta zrównoważonego rozwoju

Status oferty zrównoważonego rozwoju	Produkt ekologiczny Green Premium
RoHS (kod daty: RRTT)	Compliant - since 1012 - Schneider Electric declaration of conformity
REACh	Referencja nie zawiera SVHC powyżej wartości progowej
Profil ekologiczny produktu	Dostępny
Instrukcje dotyczące zakończenia okresu eksploatacji produktu	Bez potrzeby specjalnych działań recyklingowych

Contractual warranty

Okres	18 miesięcy

Informacje zawarte w tej dokumentacji zawiera ogólne opisy lub charakterystyki technicznej wykonania produktów zawartych w niniejszym dokumencie. Dokumentacja ta nie jest przeznaczona jako substytut i nie może być stosowana do określenia przydatności lub niezawodności tych produktów dla konkretnych aplikacji użytkownika. Obowiązkiem każdego takiego użytkownika lub integratora jest wykonanie odpowiedniej i pełnej analizy ryzyka, oceny i testowania produktów w odniesieniu do określonej aplikacji lub odpowiedniego stosowania korzystania z niej. Ani Schneider Electric Industries SAS, ani żaden z jej oddziałów lub spółek zależnych są ponosi odpowiedzialności za niewłaściwe wykorzystanie informacji w nim zawartych.