www.produktnet.pl

Dane produktu
Charakterystyki

08404
Rama 400x 400mm

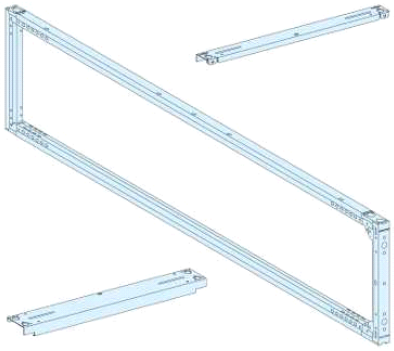

Główne

Gama produktów	Prisma
Nazwa produktu	Prisma P
Typ produktu lub komponentu	Rama
Dostarczane wyposażenie	Sprzęt mocujący Four cross-pieces Side-by-side combination kit Two frames
Dodatkowa informacja	Może być złożony jeden obok drugiego i tyłem do siebie

Uzupełnienie

Opis obudowy/szafy rozdzielczej	
Wysokość	2000 mm
Szerokość	400 mm
Głębokość	400 mm
Masa produktu	16.3 kg
Wykończenie powierzchni	Matowy Smooth
Działanie ochronne	Elektroforeza i termoutwardzalny proszek na bazie poliestru i zywicy epoksydowej
Kolor	Biały RAL 9001

Środowisko

normy	IEC 62208

Oferta zrównoważonego rozwoju

Status oferty zrównoważonego rozwoju	Produkt ekologiczny Green Premium
RoHS (kod daty: RRTT)	Zgodność - od 0741 - Deklaracja zgodności Schneider Electric
REACh	Referencja nie zawiera SVHC powyżej wartości progowej
Profil ekologiczny produktu	Dostępny
Instrukcje dotyczące zakończenia okresu eksploatacji produktu	Dostępny

Contractual warranty

Okres	18 miesięcy

Informacje zawarte w tej dokumentacji zawiera ogólne opisy lub charakterystyki technicznej wykonania produktów zawartych w niniejszym dokumencie. Dokumentacja ta nie jest przeznaczona jako substytut i nie może być stosowana do określenia przydatności lub niezawodności tych produktów dla konkretnych aplikacji użytkownika. Obowiązkiem każdego takiego użytkownika lub integratora jest wykonanie odpowiedniej i pełnej analizy ryzyka, oceny i testowania produktów w odniesieniu do określonej aplikacji lub odpowiedniego stosowania korzystania z niej. Ani Schneider Electric Industries SAS, ani żaden z jej oddziałów lub spółek zależnych są ponosi odpowiedzialności za niewłaściwe wykorzystanie informacji w nim zawartych.