Uchwyt gąsiorowy uniwersalny G5



Służy do prowadzenia drutu odgromowego na szczytach dachów krytych dachówką. Mocowany do gąsiora poprzez skręcanie. Uchwyt ten poprzez duży zakres regulacji obejmy pozwala na dopasowanie do większości modeli i typów gąsiora. W przypadku zastosowania drutu Ø 10 należy wykorzystać uchwyty skręcane.

NR KAT.	STARY NR KAT.	TYP	A	B	C	E	ŚRUBA
95900101	59.1	zaciskany	65	200-390	26	115	2x M6x16
95910101	59.1/S	skręcany	65	200-390	26	115	2x M6x16

Alternatywne wersje materiałowe – zmień dwie ostatnie cyfry numeru katalogowego.

OC	01	OG	02	CU	03	NI	05	LA	16

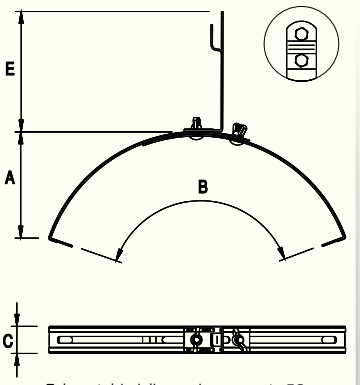

Zobacz także iglice gąsiorowe – str. 56.

Uchwyt gąsiorowy uniwersalny G6 z plastikiem



Służy do prowadzenia drutu odgromowego na szczytach dachów krytych dachówką. Mocowany do gąsiora poprzez skręcanie. Uchwyt ten poprzez duży zakres regulacji obejmy pozwala na dopasowanie do większości modeli i typów gąsiora. Należy stosować tylko z drutem o przekroju Ø 8. Element mocujący drut wykonany jest z plastiku.

NR KAT.	STARY NR KAT.	A	B	C	D	ŚRUBA
95900201	59.2	65	200-390	26	70	M6x16

Alternatywne wersje materiałowe – zmień dwie ostatnie cyfry numeru katalogowego.

OC	01	OG	02	CU	03	NI	05	LA	16

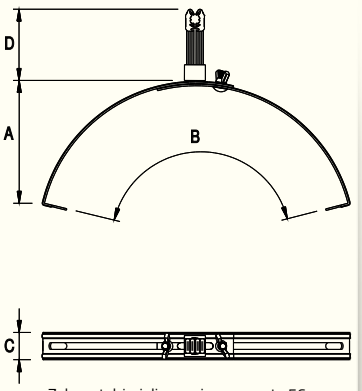

Zobacz także iglice gąsiorowe – str. 56.

Uchwyt gąsiorowy niski



Służy do prowadzenia drutu odgromowego na szczytach dachów krytych dachówką. Mocowany do gąsiora poprzez skręcanie. Uchwyt ten poprzez duży zakres regulacji obejmy pozwala na dopasowanie do większości modeli i typów gąsiora. Należy stosować tylko z drutem o przekroju Ø 8. Drut mocowany jest poprzez wciśnięcie w zaczep. Element mocujący drut wykonany jest ze stali nierdzewnej. Drut można prowadzić z boku gąsiora.

NR KAT.	STARY NR KAT.	A	B	C	D	E
25900101	–	65	200-390	26	31	20

Alternatywne wersje materiałowe – zmień dwie ostatnie cyfry numeru katalogowego.

OC	01	OG	02	NI	05

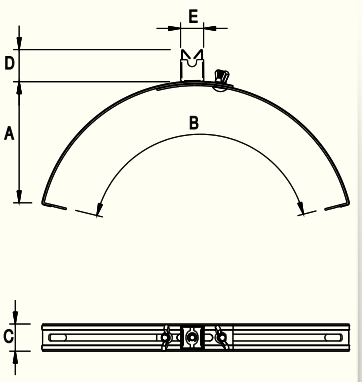

Uchwyt gąsiorowy uniwersalny G5 MAX



Służy do prowadzenia drutu odgromowego na szczytach dachów krytych dachówką oraz blachodachówką. Mocowany do gąsiora poprzez skręcanie. Uchwyt ten poprzez duży zakres regulacji obejmy pozwala na dopasowanie do większości modeli i typów gąsiora. W przypadku zastosowania drutu Ø 10 należy wykorzystać uchwyty skręcane.

NR KAT.	STARY NR KAT.	TYP	A	B	C	E	ŚRUBA
95901101	59.1 MAX	zaciskany	160	430-550	26	115	3x M6x16
95911101	59.1/S MAX	skręcany	160	430-550	26	115	3x M6x16

Alternatywne wersje materiałowe – zmień dwie ostatnie cyfry numeru katalogowego.

OC	01	OG	02	CU	03	NI	05	LA	16

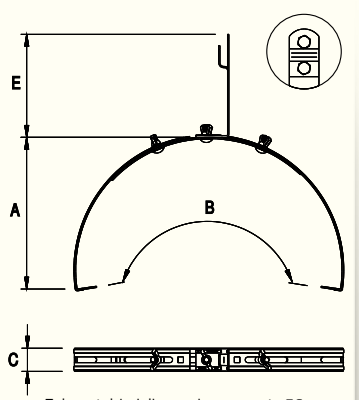

Zobacz także iglice gąsiorowe – str. 56.