KGJ Korytko H50

1,0 Grubość blachy: 1,0 mm

Informacje

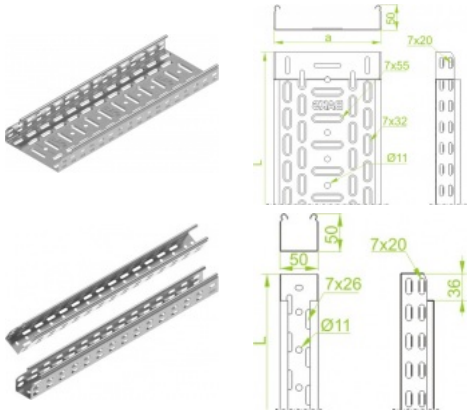

Zastosowanie
Prowadzenie trasy kablowej

Uwaga
System bezłącznikowy. Opcja łączenia koryt poprzez wsunięcie jedno w drugie i skręcenie. Stosowanie łączników zaleca się tylko przy dużych obciążeniach.

Materiał
Stal cynkowana metodą
Sendzimira PN-EN 10346:2015-09
Na zamówienie:
L - lakierowanie w standardowym kolorze RAL

Dodatkowe informacje
Możliwość łączenia koryt poprzez wsuwanie jednego w drugie i montaż bez łączników. Do montażu należy użyć śrub SGKM6x12
lub SGM6x12.
Uwaga!
Możliwość wykonania korytek w odcinkach 6 m przy zamówieniach powyżej 300 m.

Wersje

Symbol	Numer katalogowy	Szerokość a (mm)	Długość L (mm)	Przekrój użyteczny (mm^2)	Ciężar 1mb (kg)	Ilość w opakowaniu (szt. / m. b.)
KGJ/KCJ50H50/3	150605	50	3 000	2 300	1,15	12 / 36
KGJ100H50/3	157910	100	3 000	4 800	1,41	12 / 36
KGJ150H50/3	157915	150	3 000	7 300	1,75	8 / 24
KGJ200H50/3	157920	200	3 000	9 800	2,08	6 / 18
KGJ300H50/3	157930	300	3 000	14 800	2,74	6 / 18
KGJ400H50/3	157940	400	3 000	19 800	3,41	4 / 12
KGJ500H50/3	157950	500	3 000	24 800	4,07	2 / 6
KGJ600H50/3	157960	600	3 000	29 800	4,73	2 / 6

Obciążenie

