KCL/KCOL Korytko H60

0,7 Grubość blachy: 0,7 mm

E-90 System E-90

Informacje

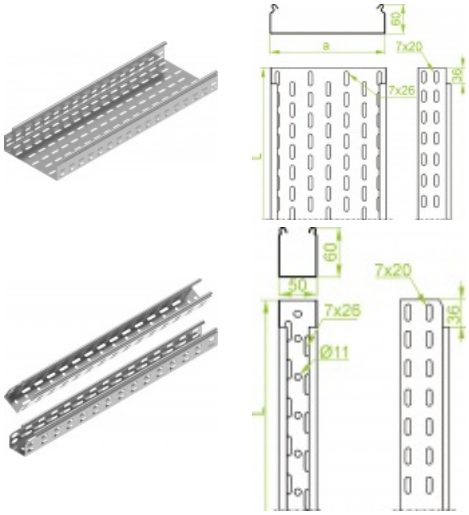

Zastosowanie
Prowadzenie trasy kablowej

Uwaga
System bezłącznikowy. Opcja łączenia koryt poprzez wsunięcie jedno w drugie i skręcenie. Stosowanie łączników zaleca się tylko przy dużych obciążeniach.

Materiał
Stal cynkowana metodą
Sendzimira PN-EN 10346:2015-09
Na zamówienie:
F - stal cynkowana metodą zanurzeniową
PN-EN ISO 1461:2011 tylko dla zamówień:
KCJ... powyżej 300 m
E - stal kwasoodporna PN-EN 10088,
wykonanie z rzadszą perforacją (zdj. powyżej)
L - lakierowanie w standardowym kolorze RAL

Dodatkowe informacje
Możliwość łączenia koryt poprzez wsuwanie jednego w drugie i montaż bez łączników. Do montażu należy użyć śrub SGKM6x12 lub SGM6x12.

Na zamówienie dostępne wykonanie w grubościach 1,2 i 1,5 mm (łączenie za pomocą łączników).

Wersje

Symbol	Numer katalogowy	Szerokość a (mm)	Długość L (mm)	Przekrój użyteczny (mm^2)	Ciężar 1mb (kg)	Ilość w opakowaniu (szt. / m. b.)
KGL/KCL50H60/2	160324	50	2 000	2 900	0,98	12 / 24
KGL/KCL50H60/3	160424	50	3 000	2 900	0,98	12 / 36
KGL/KCL50H60/6	169360	50	6 000	2 900	0,98	6 / 36
KCL/KCOL100H60/3	160810	100	3 000	5 800	1,18	6 / 18
KCL/KCOL150H60/3	160815	150	3 000	8 800	1,43	6 / 18
KCL/KCOL200H60/3	160820	200	3 000	11 800	1,68	6 / 18
KCL/KCOL300H60/3	160830	300	3 000	17 800	2,18	4 / 12
KCL400H60/3	160240	400	3 000	23 800	2,67	4 / 12
KCL500H60/3	160250	500	3 000	29 800	3,17	2 / 6
KCL600H60/3	160260	600	3 000	35 800	3,67	2 / 6

Obciążenie

