WWKS Wysięgnik wzmocniony

0,0 Grubość blachy: 0,0 mm

Szybki montaż

Informacje

Podwieszanie korytek siatkowych.

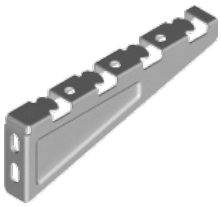

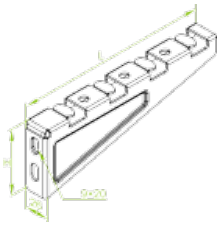

Materiał
Stal cynkowana metodą Sendzimira
PN-EN 10346:2015-09
Na zamówienie:
F- stal cynkowana metodą zanurzeniową
PN-EN ISO 1461:2011
E- stal kwasoodporna
L- lakierowanie w standardowym kolorze RAL

Wersje

Symbol	Numer katalogowy	Długość L (mm)	Wysokość H (mm)	Obciążenie maksymalne F max (kN)	Ciężar 1 szt. (kg)	Ilość (szt.)
WWKS100	902310	110	70	0,90	0,08	100
WWKS150	902315	160	70	1	0,12	100
WWKS200	902320	210	75	1,05	0,22	100
WWKS300	902330	315	95	1,25	0,40	50
WWKS400	902340	415	95	1,15	0,57	30
WWKS500	902350	515	95	1,05	0,80	30
WWKS600	902360	615	95	0,95	0,91	30

Przykłady

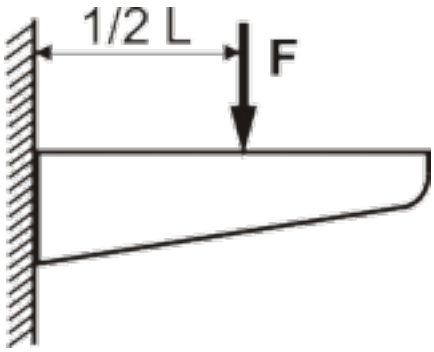

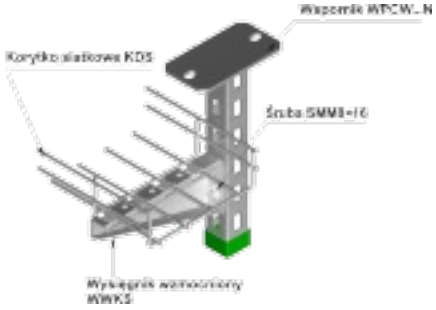


BAKS