Temperatura pracy	-40°C ... +85°C. (krótkotrwała do +120°C)
Kolor	szary

Materiał: Poliamid PA6 (bezhalogenowy, samogasnący)
Oferowane w komplecie z uszczelką i nakrętką.
Daje możliwość osiągnięcia stopnia ochrony IP67
Kolor: RAL 7035

Dławnice kablowe z gwintem PG

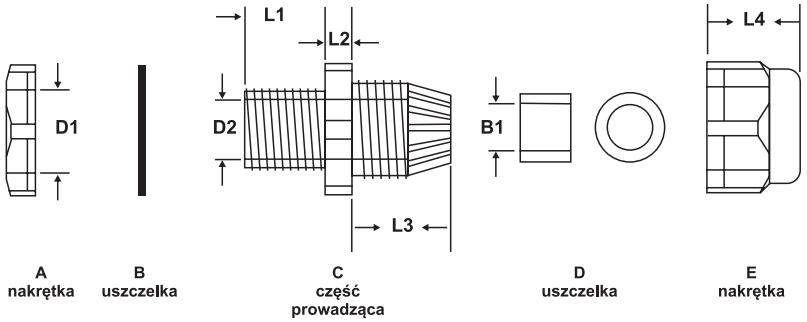



Nr katalogowy	Typ	D1 (mm)	D2 (mm)	L1 (mm)	L2 (mm)	L3 (mm)	L4 (mm)	B1 (mm)	Zakres średnic przewodów (mm)	Opakowanie zbiorcze szt.
89 054 002	**PG-07**	12.1	8.7	8.3	5.0	15.0	13.8	6.9	3.5 ... 6	100
89 055 002	**PG-09**	16.2	11.1	8.7	4.6	16.1	15.7	8.9	4 ... 8	100
89 056 002	**PG-11**	18.2	13.4	8.7	5.1	18.1	17.9	11.3	5 ... 10	100
89 057 002	**PG-13.5**	20.1	15.5	8.7	5.0	19.2	18.3	12.8	6 ... 12	100
89 058 002	**PG-16**	22.3	17.6	11.3	5.2	20.2	18.1	13.7	10 ... 14	100
89 155 002	**PG-19**	24.1	19.1	11.1	5.1	21.1	20.5	15.8	12 ... 15	100
89 059 002	**PG-21**	26.7	21.4	11.1	5.1	23.0	22.0	17.4	13 ... 18	50
89 156 002	**PG-24**	30.1	24.8	12.8	5.8	23.9	23.7	23.1	15 ... 22	50
89 060 002	**PG-29**	35.9	28.8	11.9	6.9	24.4	23.5	25.3	18 ... 25	50
89 061 002	**PG-36**	46.4	39.1	16.0	7.8	30.7	27.3	31.9	22 ... 32	20
89 062 002	**PG-42**	53.9	46.7	15.4	7.9	33.2	28.5	37.1	30 ... 38	20
89 063 002	**PG-48**	60.2	52.6	18.0	7.9	35.5	30.3	45.1	34 ... 44	20

Dławnice kablowe z gwintem metrycznym MG



Nr katalogowy	Typ	D1 (mm)	D2 (mm)	L1 (mm)	L2 (mm)	L3 (mm)	B1 (mm)	Zakres średnic przewodów (mm)	Opakowanie zbiorcze szt.
89 064 002	**MG-12**	12.0	8.3	5.0	7.9	12.1	13.3	3.0 ... 6.5	50
89 065 002	**MG-16**	16.0	10.9	9.6	14.4	14.4	16.7	5.0 ... 10.0	50
89 066 002	**MG-20**	20.0	14.8	12.9	12.8	19.5	18.4	10.0 ... 14.0	50
89 067 002	**MG-25**	25.0	18.5	16.5	13.9	19.5	22.3	13.0 ... 18.0	50
89 068 002	**MG-32**	32.0	25.9	23.3	14.6	20.3	26.1	18.0 ... 25.0	25
89 069 002	**MG-40**	40.0	31.4	30.6	17.7	23.4	31.9	22.0 ... 32.0	10
89 070 002	**MG-50**	50.0	41.2	38.2	17.3	25.7	31.6	30.0 ... 38.0	10
89 071 002	**MG-63**	63.0	54.1	42.4	18.6	26.2	32.6	34.0 ... 38.0	10

