

VG03-0006

NEW!



VG03-0003

NEW!



VG03-0007

NEW!



Nr kat.- kolor / No. Cat.- Colour	70□ / 6x10□	120□ / 2x35□,5x16□,4x10□	240□ / 4x35□,3x50□
Szary / Grey	**89 792 002 (VG03-0006)**	**89 793 002 (VG03-0003)**	**89 800 002 (VG03-0007)**
Norma / Norm	EN 61238-1, EN 60947-7-1	EN 61238-1, EN 60947-7-1	EN 61238-1, EN 60947-7-1
Przekrój znamionowy / Cross section			
Przewód aluminiowy lub miedziany Aluminium and Cooper cables	Al/Cu 1x(10-70)mm²; Cu 6x(2,5-10)mm²	Al/Cu 1x(35-120)mm² Cu 2x(6-35)mm² Cu 5x(2,5-16)mm² Cu 4x(2,5-10)mm²	Al/Cu 1x(95-240)mm² Cu 4x(2,5-35)mm² 3xCu (6-50)mm²
Dane prądowe / Rated date			
Napięcie znamionowe / Rated voltage Prąd znamionowy / Current	1000 V Cu - 200 A; Al - 160 A	1000 V Cu - 200 A; Al - 160 A	1000 V Cu - 400 A; Al - 380 A
Moment obr. dokręcania / Tightening torque range			
(95-240mm²) (95-120mm²) (50-70mm²) (25-35mm²) (2,5-16mm²)	—— —— 10Nm (imbus 5mm) 6Nm (imbus 3mm) 3Nm (imbus 3mm)	—— 19Nm (imbus 6mm) 10Nm (imbus 5mm) 6Nm (imbus 3mm) 3Nm (imbus 3mm)	25Nm (imbus 8mm) —— —— 6Nm (imbus 3mm) 3Nm (imbus 3mm)
Stopień ochrony / IP Class	IP20	IP20	IP20
Montaż / Montage	Na szynie DIN i płycie montażowej	Na szynie DIN i płycie montażowej	Na szynie DIN i płycie montażowej
Masa / Weight	84 g	178 g	246 g
Opakowanie zbiorcze / Collective package	24 szt.	12 szt.	1 szt.

Wyposażenie opcjonalne / Optional equipment	Ozn. handl.	Nr kat.	Op. zb.	Ozn. handl.	Nr kat.	Op. zb.	Ozn. handl.	Nr kat.	Op. zb.
Oznacznik szynowy / Rail marking									
 Szary / Grey	T 900	**17 900 302**	50 szt.	T 900	**17 900 302**	50 szt.	T 900	**17 900 302**	50 szt.
Szary / Grey	T 927	**17 927 302**	50 szt.	T 927	**17 927 302**	50 szt.	T 927	**17 927 302**	50 szt.
Płytka krańcowa / End bracked									
 Szary / Grey	T 910	**17 910 312**	50 szt.	T 910	**17 910 312**	50 szt.	T 910	**17 910 312**	50 szt.
	T 940	**17 940 312**	50 szt.	T 940	**17 940 312**	50 szt.	T 940	**17 940 312**	50 szt.
Pasta kontaktowa / Contact grease									
	SR-1	**89 764 000**	1 szt. (250 ml)	SR-1	**89 764 000**	1 szt. (250 ml)	SR-1	**89 764 000**	1 szt. (250 ml)

Pojedyncze, jednobiegunowe bloki rozdzielcze do rozgałęzienia połączenia. Przewody mocowane pewnie śrubami imbusowymi. Złączka wyposażona w zacisk pokryty galwanicznie specjalnym stopem oraz w miejscu dokręcenia pastą kontaktową, dla zapewnienia właściwego połączenia.

VG03-0006

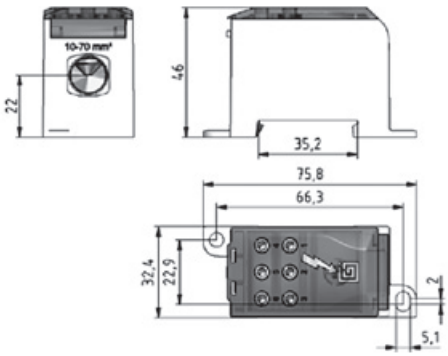



Widok złączki od strony rozgałęzień.



Widok złączki od strony rozgałęzień z otwartą klapką udostepniającą zacisk.



Widok zacisku wejściowego.



Widok zacisku wyjściowego.

VG03-0003

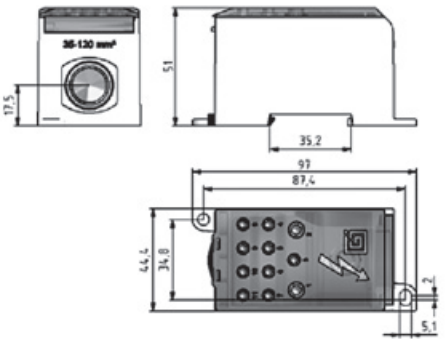



Widok złączki od strony rozgałęzień.



Widok złączki od strony rozgałęzień z otwartą klapką udostepniającą zacisk.



Widok zacisku wejściowego.



Widok zacisku wyjściowego.

VG03-0007

