Elektrotrzymacze: **Seria 1369**

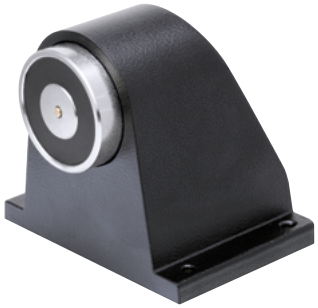

Specyfikacja Techniczna

Materiał obudowy rdzenia	Aluminium malowane proszkowo, kolor czarny
Materiał stopki oporowej	Tworzywo termoplast., kolor czarny, blacha stalowa
Rodzaj połączenia	Kablowy
Temperatura pracy	-10ºC do +55ºC
Stopień ochrony	IP40
Standard	Stopka oporowa ruchoma, przycisk zwalniający, diody ochronne
Opakowanie	1 szt.
Certyfikat	CPD zgodnie z UNI EN1155:2003
Typ montażu	Podłogowy
Waga	950 g

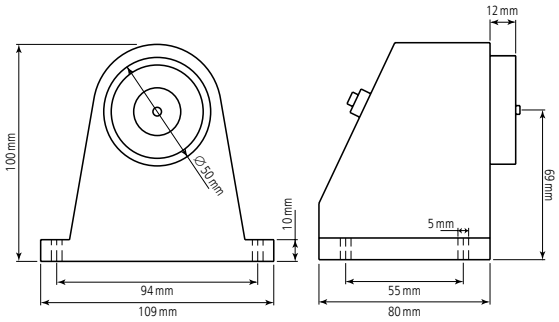

Typ	Nr artykułu	Opis
1369- CSA	1369- CSA	Elektrotrzymacz 50 kG/490 N, 24 V DC, 45 mA