Katalog produktów do zastosowań pożarowych

Produkty sygnalizacji przeciwpożarowej



Powering Business Worldwide






Energetyzując wymagający świat

Dostarczamy:

- **Rozwiązania elektryczne,** które zużywają mniej energii, ulepszają niezawodność zasilania i sprawiają, że miejsca pracy i zamieszkania są bezpieczniejsze i wygodniejsze
- **Rozwiązania hydrauliczne i elektryczne,** które sprawiają, że maszyny są bardziej wydajne i energooszczędne
- **Rozwiązania lotnicze,** które sprawiają, że samolot jest lżejszy, bezpieczniejszy i tańszy w utrzymaniu oraz pomagają lotniskom działać skuteczniej
- **Układy i rozwiązania napędowe,** które dostarczają więcej mocy samochodom, ciezarówkom i autobusom jednocześnie redukując zużycie paliwa i emisje gazów

Odkryj współczesny Eaton

Sektor elektryczny Eaton

Jako globalna firma zarządzająca energią pomagamy klientom na całym świecie zarządzać energią potrzebną w budynkach, samolotach, ciężarówkach, samochodach, maszynach i przedsiębiorstwach.

Innowacyjne technologie Eaton pomagają klientom niezawodnie, wydajnie, bezpiecznie i w zróżnicowany sposób zarządzać energią elektryczną, hydrauliczną i mechaniczną.

Zapewniamy zintegrowane rozwiązania, które sprawiają, że energia jest w każdej formie bardziej praktyczna i dostępna.

Przy sprzedaży wynoszącej 20,9 miliardów dolarów amerykańskich w 2015 roku, Eaton zatrudniał około 96 000 pracowników na całym świecie i sprzedawał produkty w ponad 175 krajach.

Eaton.com

EATON

Powering Business Worldwide





Image courtesy of Celtic Manor Resort, Newport, Gwent.

Spis treści

Norma europejska EN 54-23	2
Właściwe rozumienie pojęcia „obszar pokrycia”	3
Sygnalizator optyczny Solista LX Ścienny	4
Sygnalizator optyczny Solista LX Sufitowy	5
Sygnalizator optyczno-akustyczny RoLP LX Ścienny	6
Sygnalizator optyczno-akustyczny Symphoni LX Ścienny	7
Sygnalizator optyczno-akustyczny Symphoni LX WP Ścienny	8
Sygnalizator akustyczny RoLP SV	9
Wielodetektorowa czujka 12 V DC Firecat	10
Sygnalizator akustyczny Asserta Maxi	11
Sygnalizator akustyczny Asserta Midi	12
Sygnalizator akustyczny Asserta Mini	13
Sygnalizator świetlno-dźwiękowy Asserta	14
Sygnalizator świetlno-dźwiękowy Asserta Midi	15
Sygnalizator świetlny Solista Maxi LED	16
Urządzenia sygnalizacyjne kombinowane	17
Uniwersalny ostrzegacz CXM	18
Kluczykowy przełącznik CXK	19
Uniwersalne ostrzegacze – akcesoria	20
Dzwonki typu CF, FB	21
Skrzynka na klucz ewakuacyjny z zamkiem	22
Skrzynka na klucz ewakuacyjny ze zbijakiem	23
System wzywania pomocy do toalet	24
Elektrotrzymacze	25
Elektrotrzymacze – akcesoria	31

Norma europejska EN 54-23

W przeciągu ostatnich lat ilość instalowanych sygnalizatorów optycznych znacząco wzrosła. Jest to spowodowane potwierdzoną efektywnością i niezawodnością sygnalizatorów optycznych w przypadku wykrycia pożaru, w formie oddzielnej jednostki lub zintegrowanej z sygnalizatorem dźwiękowym.

Europejski Komitet Normalizacyjny CEN wydał nową normę EN 54-23, która dotyczy bezpośrednio stosowania urządzeń sygnalizacji wizualnej w systemach sygnalizacji pożaru oraz w systemach alarmów przeciwpożarowych w obszarach domowych. Przed pojawieniem się normy EN 54-23 nie istniała żadna norma EN.

Błędne interpretacje i dezorientacja przy ocenie wydajności produktów były więc częstym zmartwieniem w branży. Celem normy EN 54-23 jest standaryzacja wymagań, metod badań i kryteriów wydajności sygnalizatorów optycznych oraz zapewnienie jednolitości sposobów badania wydajności sygnalizatorów optycznych w całej Europie.



Zgodność z wymaganiami EN 54-23

- Wymagane natężenie oświetlenia 0,4 lux lub lm/m² na powierzchni prostopadłej do kierunku emitowanego światła
- Obszar pokrycia musi być opisany na produkcie lub dołączonej dokumentacji
- Częstotliwość błysku musi znajdować się pomiędzy 0,5Hz i 2Hz
- EN 54-23 obowiązuje od 31 grudnia 2013



Pobór mocy jest przedmiotem największych problemów przy uzyskiwaniu zgodności z EN 54-23. Sygnalizatory optyczne muszą teraz osiągać wymagany minimalny poziom oświetlenia 0,4 lux na całej pokrywanej przestrzeni. Podwojenie pokrywanego obszaru od źródła światła wymaga użycia cztery razy większej mocy przy tym samym poziomie naświetlenia. W rezultacie im większy obszar, tym wymagany jest wyższy poziom natężenia światła lub większy pobór prądu.

W większej części Europy migające czerwone światło sygnalizuje pożar. Osiągnięcie normatywnej wielkości 0,4 lx przy świetle czerwonym wymaga ogromnego wzrostu zużycia energii o ile stosujemy tradycyjne metody. Jednakże sygnalizatory optyczne LX dostępne są ze swiatłem białym i czerwonym przy czym te ostatnie mają wartość poboru prądu taką samą jak dla światła białego przy jednakowym zakresie pokrycia.



Właściwe rozumienie pojęcia „obszar pokrycia”

Na wszystkich produktach gamy LX Fulleon zgodnych z EN 54-23 znajduje się kod obszaru pokrycia, posiadający trzy podstawowe części informacji. **Jeśli produkt nie posiada tego kodu, prawdopodobnie nie jest zgodny z EN 54-23.**

Dalsze informacje o obszarze pokrycia dostępne są w kieszonkowym przewodniku Fulleon znajdującym się na stronie **www.cooperfulleon.com.**

1. Specyfikacja zastosowania

Sygnalizatory optyczne są klasyfikowane w trzech kategoriach, w zależności od ich zalecanego przeznaczenia: montowane na suficie, montowane na ścianie oraz kategoria otwarta. Aby osiągnąć kompatybilność z normą każda z tych kategorii posiada unikalne wzorce rozkładu światła.

2. Specyfikacja wysokości montażu (x)

Producent specyfikuje maksymalną wysokość montażową. Sygnalizator optyczny musi pokryć objętość poniżej deklarowanej wysokości montażowej. Na przykład przy montażu ściennym wiązka światła skierowana ku górze powyżej punktu montażowego może niepotrzebnie zużywać prąd. Sygnalizator optyczny montowany na suficie będzie wysyłał światło w sposób cylindryczny poniżej punktu montażowego.

3. Zasięg działania/pokrycia (y)

Sufit

(y) określa średnicę w metrach cylindrycznej objętości pokrycia kiedy urządzenie zamontowane jest na suficie na wysokości (x).

Ściana

(y) określa szerokość kwadratowego pomieszczenia w metrach, pokrywanego przez urządzenie zamontowane na maksymalnej dopuszczalnej wysokości (x).

Kategoria ścienna

Kod obszaru pokrycia powinien być opisany w sposób W - x - y, gdzie W oznacza Ścianę, x oznacza maksymalną wysokość montażową i y oznacza szerokość (w metrach) kwadratowego obszaru pokrywanego przez urządzenie. Uwaga! Minimalna wysokość montażowa dla kategorii ściennej to 2,4 m.

Przykład: kod pokrycia na produkcie może wyglądać w następujący sposób: ***W – 2.4 – 7.5***

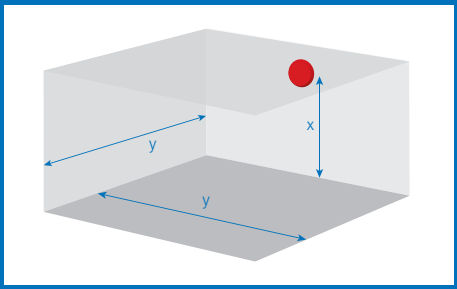

Kategoria sufitowa

Kod obszaru pokrycia powinien być opisany w sposób C - x - y, gdzie C oznacza Sufit, x oznacza maksymalną wysokość montażową i y oznacza średnicę (w metrach) cylindrycznego obszaru pokrywanego przez urządzenie. Uwaga! Produkty montowane na suficie mogą posiadać maksymalną wysokość montażową 3 m, 6 m lub 9 m. Przykład: kod pokrycia na produkcie może wyglądać w następujący sposób: ***C – 3 – 7.5***

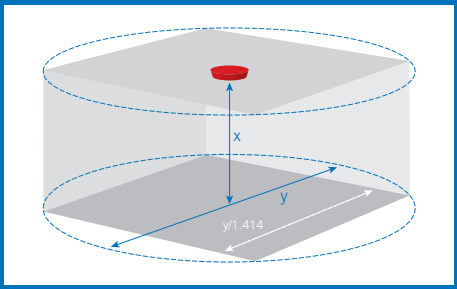

Kategoria otwarta

Kategoria otwarta urządzeń umożliwia producentowi wyspecyfikowanie obszaru pokrycia i kształtu obszaru pokrycia z pominięciem wysokości montażowej. Wymagane naświetlenie 0,4 lux obowiązuje w dalszym ciągu.

Sygnalizator optyczny Solista LX Ścienny

Nowy sygnalizator optyczny Solista LX Ścienny oferuje funkcjonalność popularnego modelu Solista Maxi w nowej, płaskiej formie.

Dostępny jest w czerwonym lub białym kolorze obudowy oraz z podstawą płytką, głęboką lub podstawą typu U. Solista LX Ścienny nadaje się do różnorodnych zastosowań.



Oznaczenie zgodnie z EN 54-23: **W-2.4-7.5**

Minimalny pobór prądu **10 mA**

Specyfikacja Techniczna

Typ montażu	Ścienny
Napięcie pracy	9 – 60 V DC
Pobór prądu	10 – 25 mA zależnie od ustawień
Zasięg pokrycia (y)	7,5 m (przełączalny na 2,5 m)
Wysokość montażu (x)	2,4 m (max)
Oznaczenie	W-2.4-7.5
Zasięg pokrycia	135 m³ (15 m³)
Częstotliwość blysku	1 Hz (przełączalny na 0,5 Hz)
Temperatura pracy	-25°C do +70°C
Monitoring	Odwrotna polaryzacja
Stopień ochrony	IP33C podstawa płytka IP65 podstawa głęboka i U
Waga	100 g
Kolor obudowy	Biały lub Czerwony
Kolor światła	Biały lub Czerwony

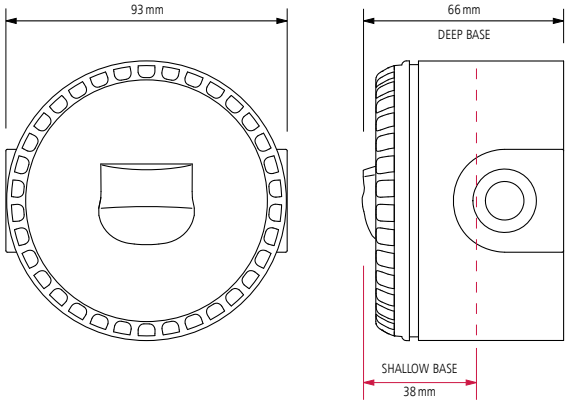

Cechy

- Zgodny z wymaganiami EN 54-23
- Technologia LED
- Unikalne rozwiązania optyczne zarządzania światłem
- Obszar pokrycia do 7,5 m
- Przełącznik obszaru pokrycia
- Przełącznik częstotliwości błysku
- Szeroki zakres napięć wejściowych
- Łagodny start
- Blokowana podstawa

Korzyści

- Spełnia wymaganie natężenia oświetlenia 0,4 lux w całym obszarze działania
- Długa żywotność i niski pobór prądu
- Projekt soczewki optymalizuje rozpraszanie światła, minimalizując pobór prądu
- Redukcja ilości urządzeń potrzebnych do pokrycia obszaru
- Dla mniejszych obszarów przełączenie z 7,5 m na 2,5 m. Redukcja poboru mocy aż do 50%
- Ustawienie 1 Hz lub 0,5 Hz, redukując pobór mocy o 50%
- Elastyczność w projektowaniu systemu
- Redukcja piku prądowego przy starcie, redukcja obciążenia obwodu
- Zapobiega łatwemu usunięciu urządzenia

Typ	Nr artykułu	Opis
SOL-LX-W/RF/R1/S	812013FULL-0114X	Sygnalizator optyczny Solista LX Ścienny, czerwona obudowa, czerwone światło, płytka podstawa
SOL-LX-W/RF/R1/D	812005FULL-0107X	Sygnalizator optyczny Solista LX Ścienny, czerwona obudowa, czerwone światło, głęboka podstawa

Sygnalizator optyczny Solista LX Sufitowy

Sygnalizator optyczny Solista LX Sufitowy posiada unikalnie zaprojektowaną soczewkę, która rozprowadza światło w cylindryczny sposób osiągając natężenie oświetlenia wymagane przez EN 54-23. Został zaprojektowany do instalacji na wysokości 3 m z nie rzucającym się w oczy wyglądzie. Urządzenie jest idealne do wielu zastosowań.



Oznaczenie zgodnie z EN 54-23: **C-3-7.5**

Minimalny pobór prądu **10 mA**

Specyfikacja Techniczna

Typ montażu	Sufitowy
Napięcie pracy	9 – 60 V DC
Pobór prądu	10 – 25 mA zależnie od ustawień
Zasięg pokrycia (y)	7,5 m (przełączalny na 3,0 m)
Wysokość montażu (x)	3,0 m (max)
Oznaczenie	C-3-7.5
Zasięg pokrycia	132 m³ (21 m³)
Częstotliwość blysku	1 Hz (przełączalny na 0,5 Hz)
Temperatura pracy	-25°C do +70°C
Monitoring	Odwrotna polaryzacja
Stopień ochrony	IP33C podstawa płytka IP65 podstawa głęboka i U
Waga	100 g
Kolor obudowy	Biały lub Czerwony
Kolor światła	Biały lub Czerwony

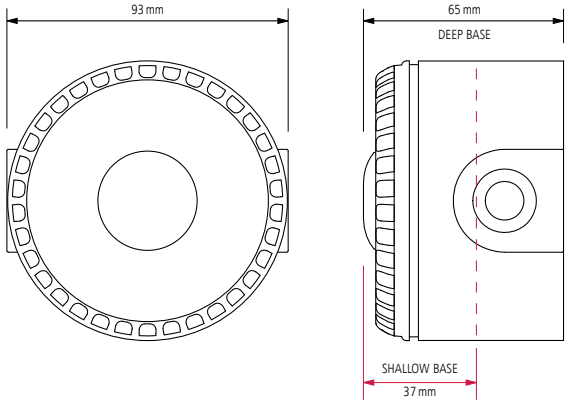

Cechy

- Zgodny z wymaganiami EN 54-23
- Technologia LED
- Unikalne rozwiązania optyczne zarządzania światłem
- Obszar pokrycia do 7,5 m
- Przełącznik obszaru pokrycia
- Przełącznik częstotliwości błysku
- Szeroki zakres napięć wejściowych
- Łagodny start
- Nowe usytuowanie połączeń kablowych
- Blokowana podstawa

Korzyści

- Spełnia wymaganie natężenia oświetlenia 0,4 lux w całym obszarze działania
- Długa żywotność i niski pobór prądu
- Projekt soczewki optymalizuje rozpraszanie światła, minimalizując pobór prądu
- Redukcja ilości urządzeń potrzebnych do pokrycia obszaru
- Dla mniejszych obszarów przełączenie z 7,5 m na 3 m. Redukcja poboru mocy aż do 50%
- Ustawienie 1 Hz lub 0,5 Hz, redukując pobór mocy o 50%
- Elastyczność w projektowaniu systemu
- Redukcja piku prądowego przy starcie, redukcja obciążenia obwodu
- Łatwy dostęp przy wykonywaniu instalacji
- Zapobiega łatwemu usunięciu urządzenia

Typ	Nr artykułu	Opis
SOL-LX-C/RF/R1/S	812027FULL-0164X	Sygnalizator optyczny Solista LX Sufitowy, czerwona obudowa, czerwone światło, płytka podstawa
SOL-LX-C/RF/R1/D	812028FULL-0165X	Sygnalizator optyczny Solista LX Sufitowy, czerwona obudowa, czerwone światło, głęboka podstawa

Sygnalizator optyczno-akustyczny RoLP LX Ścienny

RoLP LX Ścienny jest idealny do zastosowań dwufunkcyjnych, gdzie oprócz sygnalizacji optycznej wymagany jest alarm akustyczny.

RoLP LX Ścienny przeznaczony jest do montażu ściennego. Podstawa z wbudowanym sygnalizatorem optycznym umożliwia współpracę z dowolnym typowym sygnalizatorem akustycznym typu RoLP, włącznie z wysokowydajnym RoLP Maxi tworząc zintegrowana jednostkę optyczno-akustyczną.

Oznaczenie zgodnie z EN 54-23: **W-2.4-7.5**

Minimalny pobór prądu **22 mA**



Specyfikacja Techniczna

Typ montażu	Ścienny
Napięcie pracy	18 – 28 V DC (zastosowania pożarowe) 9 – 15 V DC 9 – 28 V DC
Pobór prądu	22 – 37 mA (w zależności od ustawień dźwięk Ton 3)
Zasięg pokrycia (y)	7,5 m (przełączalny na 2,5 m)
Wysokość montażu (x)	2,4 m (max)
Oznaczenie	W-2.4-7.5
Zasięg pokrycia	135 m³ (15 m³)
Częstotliwość blysku	1 Hz (przełączalny na 0,5 Hz)
Temperatura pracy	-25°C do +70°C
Monitoring	Odwrotna polaryzacja
Stopień ochrony	IP65
Waga	200 g
Kolor obudowy	Biały lub Czerwony
Kolor światła	Biały lub Czerwony
Natężenie dźwięku	102 dB(A) (Ton 3 – RoLP)

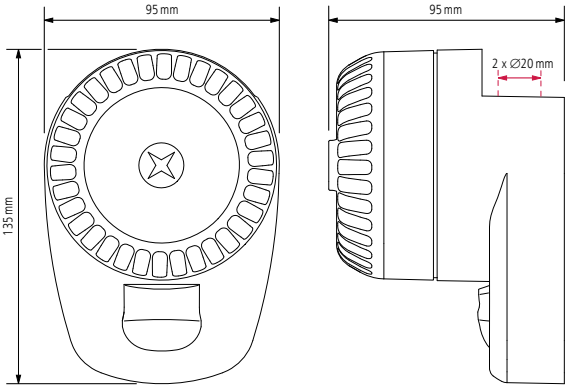

Cechy

- Zgodny z wymaganiami EN 54-23
- Technologia LED
- Unikalne rozwiązania optyczne zarządzania światłem
- Obszar pokrycia do 7,5 m
- Przełącznik obszaru pokrycia
- Przełącznik częstotliwości błysku
- Szeroki zakres napięć wejściowych
- Łagodny start
- Blokowana podstawa

Korzyści

- Spełnia wymaganie natężenia oświetlenia 0,4 lux w całym obszarze działania
- Długa żywotność i niski pobór prądu
- Projekt soczewki optymalizuje rozpraszanie światła, minimalizując pobór prądu
- Idealne rozwiązanie do toalet, łazienek pokoi hotelowych
- Dla mniejszych obszarów przełączenie z 7,5 m na 2,5 m. Redukcja poboru mocy aż do 50%
- Ustawienie 1 Hz lub 0,5 Hz, redukując pobór mocy o 50%
- Elastyczność w projektowaniu systemu
- Redukcja piku prądowego przy starcie, redukcja obciążenia obwodu
- Zapobiega łatwemu usunięciu urządzenia

Typ	Nr artykułu	Opis
ROLP/R1/LX-W/RF	8500025FULL-0025X	Sygnalizator optyczno-akustyczny RoLP LX Ścienny, czerwona obudowa, czerwone światło, podstawa ROLP

Sygnalizator optyczno-akustyczny Symphoni LX Ścienny

Podstawa Symphoni LX Ścienny może być używana w połączeniu z dowolnym typowym sygnalizatorem akustycznym Symphoni tworząc zintegrowaną jednostkę optyczno-akustyczną.

Solidna konstrukcja zapewnia niezawodność i wytrzymałość, a syrena dużej mocy czyni sygnalizator odpowiedni do zastosowań na otwartej przestrzeni lub w miejscach o wysokim poziomie hałasu.



Oznaczenie zgodnie z EN 54-23: **W-2.4-7.5**

Minimalny pobór prądu **15 mA**

Specyfikacja Techniczna

Typ montażu	Ścienny
Napięcie pracy	18 – 28 V DC (zastosowania pożarowe) 12 – 28 V DC (zastosowania inne niż pożarowe)
Pobór prądu	22 – 37 mA w zależności od ustawień (Sygnalizator akustyczny; Ton 29)
Zasięg pokrycia (y)	7,5 m (przełączalny na 2,5 m)
Wysokość montażu (x)	2,4 m (max)
Oznaczenie	W-2.4-7.5
Zasięg pokrycia	135 m³ (15 m³)
Częstotliwość blysku	1 Hz (przełączalny na 0,5 Hz)
Temperatura pracy	-10°C do +55°C
Monitoring	Odwrotna polaryzacja
Stopień ochrony	IP21C
Waga	200 g
Kolor obudowy	Biały lub Czerwony
Kolor światła	Biały lub Czerwony
Natężenie dźwięku	102 dB(A) (Ton 3 – Symphoni)

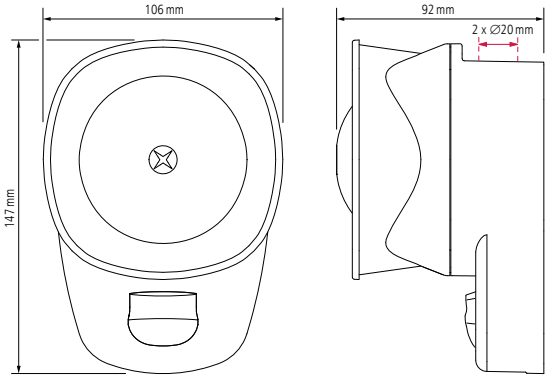

Cechy

- Zgodny z wymaganiami EN 54-23
- Technologia LED
- Unikalne rozwiązania optyczne zarządzania światłem
- Obszar pokrycia do 7,5 m
- Przełącznik obszaru pokrycia
- Przełącznik częstotliwości błysku
- Szeroki zakres napięć wejściowych
- Łagodny start
- Podstawa z łatwym dostępem do połączeń kablowych
- Blokowana podstawa

Korzyści

- Spełnia wymaganie natężenia oświetlenia 0,4 lux w całym obszarze działania
- Długa żywotność i niski pobór prądu
- Projekt soczewki optymalizuje rozpraszanie światła, minimalizując pobór prądu
- Idealne rozwiązanie do toalet i łazienek
- Dla mniejszych obszarów przełączenie z 7,5 m na 2,5 m. Redukcja poboru mocy aż do 50%
- Ustawienie 1 Hz lub 0,5 Hz, redukując pobór mocy o 50%
- Elastyczność w projektowaniu systemu
- Redukcja piku prądowego przy starcie, redukcja obciążenia obwodu
- Łączy się z sygnalizatorem akustycznym Symphoni lub Symphoni HO
- Zapobiega łatwemu usunięciu urządzenia

Typ	Nr artykułu	Opis
SYG1/LX-W/RF/R1	8500045FULL-0045X	Sygnalizator optyczno-akustyczny Symphoni LX Ścienny, czerwona obudowa, czerwone światło IP21C
SYG1/R1/LX-W/WF	8500043FULL-0043X	Sygnalizator optyczno-akustyczny Symphoni LX, IP33C, czerwona obudowa, białe swiatło

Sygnalizator optyczno-akustyczny Symphoni LX WP Ścienny

Sygnalizator optyczno-akustyczny Symphoni LX WP Ścienny oferuje wodoodporną alternatywę dla urządzenia Symphoni LX Ścienny.

Posiadając stopień ochrony równym IP66 dostosowany jest do pracy w środowisku wilgotnym i na wolnym powietrzu.



Oznaczenie zgodnie z EN 54-23: **W-2.4-7.5**

Minimalny pobór prądu **15 mA**

Specyfikacja Techniczna

Typ montażu	Ścienny
Napięcie pracy	18 – 28 V DC (zastosowania pożarowe) 12 – 28 V DC (zastosowania inne niż pożarowe)
Pobór prądu	15 – 30 mA zależnie od ustawień (Sygnalizator akustyczny; Ton 29)
Zasięg pokrycia (y)	7,5 m (przełączalny na 2,5 m)
Wysokość montażu (x)	2,4 m (max)
Oznaczenie	W-2.4-7.5
Zasięg pokrycia	135 m³ (15 m³)
Częstotliwość blysku	1 Hz (przełączalny na 0,5 Hz)
Temperatura pracy	-25°C do +70°C
Monitoring	Odwrotna polaryzacja
Stopień ochrony	IP66
Waga	200 g
Kolor obudowy	Biały lub Czerwony
Kolor światła	Biały lub Czerwony
Natężenie dźwięku	102 dB(A) (Ton 3 – Symphoni)

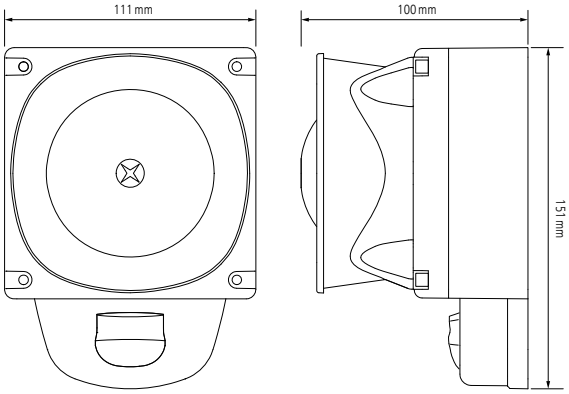

Cechy

- Zgodny z wymaganiami EN 54-23
- Technologia LED
- Unikalne rozwiązania optyczne zarządzania światłem
- Obszar pokrycia do 7,5 m
- Przełącznik obszaru pokrycia
- Przełącznik częstotliwości błysku
- Szeroki zakres napięć wejściowych
- Łagodny start
- Nowe usytuowanie połączeń kablowych
- Blokowana podstawa
- IP66

Korzyści

- Spełnia wymaganie natężenia oświetlenia 0,4 lux w całym obszarze działania
- Długa żywotność i niski pobór prądu
- Projekt soczewki optymalizuje rozpraszanie światła, minimalizując pobór prądu
- Idealne rozwiązanie do toalet, łazienek i na zewnątrz
- Dla mniejszych obszarów przełączenie z 7,5 m na 2,5 m. Redukcja poboru mocy aż do 50%
- Ustawienie 1 Hz lub 0,5 Hz, redukując pobór mocy o 50%
- Elastyczność w projektowaniu systemu
- Redukcja piku prądowego przy starcie, redukcja obciążenia obwodu
- Łatwy dostęp przy wykonywaniu instalacji
- Zapobiega łatwemu usunięciu urządzenia
- Możliwość stosowania w obszarach o dużej wilgotności

Typ	Nr artykułu	Opis
SYG1/LX-W/RF/R1/WP	8500050FULL-0050X	Sygnalizator optyczno-akustyczny Symphoni LX Ścienny, czerwona obudowa, czerwone światło IP66

Sygnalizator akustyczny RoLP SV

0333 CNBOP

Roshni Low Profile (RoLP) jest liderem w zakresie konwencjonalnych sygnalizatorów akustycznych na rynku systemów przeciwpożarowych chociaż znajduje też zastosowanie w znacznie szerszym zakresie aplikacji takich jak bezpieczeństwo, sygnalizacja ogólna i alarmowa. Szeroki zakres napięcia roboczego, dostępnych tonów, rozpoznawalna obudowa oraz reputacja na rynku międzynarodowym czynią ten sygnalizator bardzo uniwersalnym do stosowania w różnych aplikacjach.





Specyfikacja Techniczna

Napięcie pracy	9 – 18 V DC 18 – 28 V DC
Pobór prądu	12 mA (Ton 3)
Moc wyjściowa	102 dB (A) (Ton 3)
Tony	32
Regulacja głośności	10 dB
Monitoring	Odwrotna polaryzacja
Temperatura pracy	-25°C do +70°C
Stopień ochrony	IP54 (s)* IP65 (d)*
Materiał	ABS
Waga	250 g
Kolor	Biały lub Czerwony

(s)* podstawa płytka
(d)* podstawa głęboka, typu U

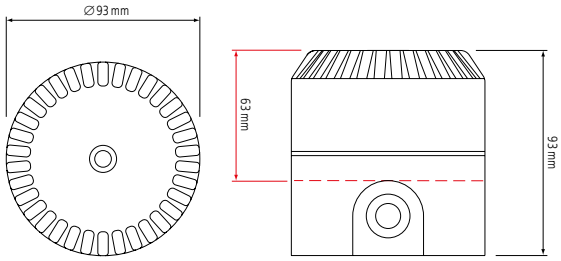

Cechy

- Natężenie dźwieku 102 dB(A)
- 32 tony (do wyboru przez Użytkownika)
- Dwa stopnie alarmowania
- Automatyczna synchronizacja

Korzyści

- Idealny do sygnalizacji ogólnej i zastosowań pożarowych
- Posiada certyfikowane tony pożarowe oraz tony do zastosowań ogólnych
- Funkcje ostrzegania i alarmowania
- Udoskonalona przejrzystość tonów celem redukcji pomyłek

Typ	Nr artykułu	Opis
ROLP/SV/R/S	540501FULL-0389X RoLP	Sygnalizator akustyczny ROLP czerwony, płytka podstawa
ROLP/SV/W/S	540502FULL-0406X RoLP	Sygnalizator akustyczny ROLP biały, płytka podstawa
ROLP/SV/R/D	540503FULL-0403X RoLP	Sygnalizator akustyczny ROLP czerwony, głęboka podstawa
ROLP/SV/W/D	540504FULL-0410X RoLP	Sygnalizator akustyczny ROLP biały, głęboka podstawa

Wielodetektorowa czujka 12 V DC Firecat

Firecat jest niezwykle elastycznym czujnikiem dymu i/lub temperatury do użytku w systemach sygnalizacji włamania i napadu lub innych systemach zasilanych napięciem 12 V DC. Urządzenie można skonfigurować jako detektor optyczny, optyczno-termiczny, termiczny nadmiarowo-różniczkowy lub termiczny nadmiarowy poprzez ustawienie przełączników trybu pracy umieszczonych z tyłu detektora. Czujnik jest wyposażony w przekaźnik o stykach beznapięciowych, które można ustawić na zatrzask lub auto-reset od stanu alarmowego. Czujnik posiada automonitoring i w razie awarii komory lub po osiągnięciu limitu zanieczyszczenia komory sygnalizuje ten stan żółtą diodą LED.



Specyfikacja Techniczna

Napięcie pracy	10 – 16 V DC
Pobór prądu	0,5 – 14 mA
Monitoring	Automonitoring
Stopień ochrony	Do zastosowań wewnętrznych
Materiał	ABS, PC
Waga	80 g
Kolor	Biały
Opcje detekcji	Optyczny, Optyczno-termiczny, Termiczny nadmiarowo-różniczkowy, Termiczny nadmiarowy

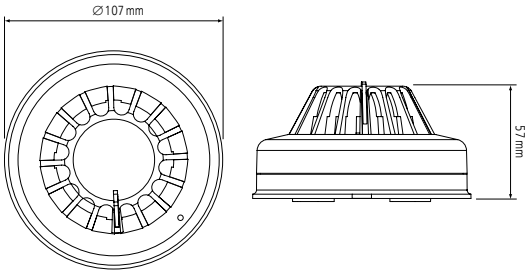

Cechy

- Multifunkcyjny 12 V detektor
- Kompensacja zabrudzenia komory detekcyjnej
- Ustawiane przez użytkownika tryby pracy detektora
- Podstawa z funkcją blokady
- Przekaźnik alarmowy zatrzaskowy lub auto-resetowalny
- Wielofunkcyjny wskaźnik LED

Korzyści

- Łatwy montaż
- Nowoczesny wygląd
- Możliwość wyboru jednego z czterech trybów pracy
- Możliwość przekazania sygnału alarmu do urządzeń współpracujących
- Dostarczany w komplecie z gniazdem

Typ	Nr artykułu	Opis
FIRECAT	400001FULL-0001	Wielodetektorowa czujka 12 V DC do systemów włamaniowych z sygnalizacją uszkodzenia

Sygnalizator akustyczny Asserta Maxi

Sygnalizator Akustyczny ASSERTA MAXI przeznaczony jest do pracy w ciężkich warunkach środowiskowych i zapewnia ochronę IP66 przed dostępem wody. Został zaprojektowany tak, by zapewnić bezpieczniejszy i łatwiejszy montaż oraz elestyczność stosowania przy mniejszej ilości wariatów produktu



Specyfikacja Techniczna

Typ montażu	Ścienny
Napięcie pracy	18 – 28 V DC (zastosowania pożarowe) 115 – 230 V AC (zastosowania inne niż pożarowe)
Pobór prądu	110 dB(A) – 105 mA @ 24 V DC 120 dB(A) – 450 mA @ 24 V DC 110 dB(A) – 40 mA @ 230 V AC 120 dB(A) – 65 mA @ 230 V AC
Wyjścia	110 dB(A) (Ton 3) 120 dB(A) (Ton 3)
Tony	42
Stopnie alarmowania	3
Regulacja głośności	10 dB(A)
Czas działania	5 min. – 40 min. (ustawiany przez użytkownika)
Monitoring	Odwrotna polaryzacja (wersja DC)
Temperatura pracy	-25°C do +70°C
Stopień ochrony	IP66
Materiał	ABS
Waga	1,6 kg (wersja DC) 2,5 kg (wersja AC)
Kolor	Czerwony lub Szary

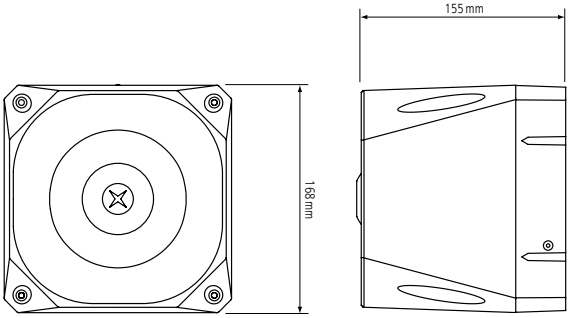

Cechy

- Wysoka wydajność dźwiękowa do 120 dB(A)
- 3 stopnie alarmowania oraz funkcja ustawiania czasu pracy
- 42 tony alarmowe
- Solidna konstrukcja zapewniająca stopień ochrony IP66

Korzyści

- Maksymalna moc dźwięku pozwalająca na stosowanie sygnalizatora w środowisku o wysokim poziomie hałasu
- 3 poziomy alarmowania dla różnych stanów ostrzegawczych
- Szeroki zakres wyboru tonów
- Do wymagających środowisk pracy poza strefami Ex
  Do zastosowań morskich (dostępne wersje z certyfikatem MED)

Typ	Nr artykułu	Opis
AS/S/115-230/R/120	7013124FUL-0014	Sygnalizator akustyczny Asserta, 115/230 V AC, czerwony, 120 dB
AS/S/24/120/R	7011124FUL-0012X	Sygnalizator akustyczny Asserta, 24 V DC, czerwony, 120 dB

Kody produktów z certyfikatem MED są inne niż wymienione powyżej. Prosimy o kontakt z biurem Eaton.

Sygnalizator akustyczny Asserta Midi

Sygnalizator akustyczny ASSERTA MIDI jest wszechstronnym, kompaktowym urządzeniem, które zostało zaprojektowane dla środowisk przemysłowych lub obszarów, w których wymagany jest wysoki poziom głośności. Dostępne do stosowania w szerokim zakresie systemów przeciwpożarowych i technologicznych.



Specyfikacja Techniczna

Typ montażu	Ścienny
Napięcie pracy	9 – 60 V DC 24 V AC* 115 – 230 V AC
Pobór prądu	24 mA @ 24 V DC (Ton 3) 23 mA @ 24 V AC (Ton 3) 12 mA @ 230 V AC (Ton 3)
Wyjścia	108 dB(A) @ 24 V DC (Ton 3) 108 dB(A) @ 24 V AC (Ton 3) 112 dB(A) @ 230 V AC (Ton 3)
Tony	32
Stopnie alarmowania	2
Monitoring	Odwrotna polaryzacja (wersja DC)
Temperatura pracy	-25°C do +70°C
Stopień ochrony	IP66
Materiał	ABS, PC
Waga	500 g (wersja DC) 700 g (wersja AC)
Kolor	Czerwony lub Szary

* Wersja 24 V będzie również pracować na 9 – 60 V DC. W konfiguracji DC tony dzwięku mogą być przełączane przez odwrócenie polaryzacji zasilania.

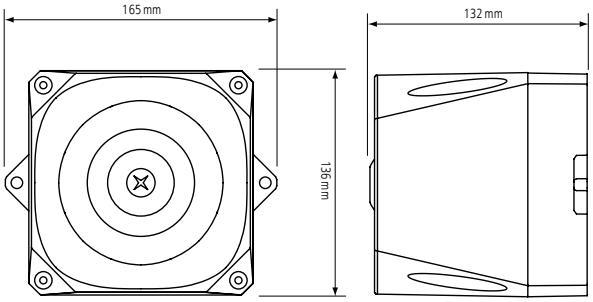

Cechy

- Wysoka wydajność dźwiękowa do 112 dB(A)
- 2 stopnie alarmowania
- 32 tony alarmowe
- Solidna konstrukcja zapewniająca stopień ochrony IP66

Korzyści

- Do zastosowań pożarowych oraz sygnalizacji ogólnej
- Sygnały dla różnych poziomów alarmowania
- Szeroki zakres wyboru tonów
- Do wymagających środowisk pracy
  Do zastosowań morskich (dostępne wersje z certyfikatem MED)

Typ	Nr artykułu	Opis
AS/M/S/9-60V/R	7041134FUL-0020X	Sygnalizator akustyczny Asserta MIDI, czerwony, 9 – 60 V DC
AS/M/S/115/230/R	7042134FUL-0023	Sygnalizator akustyczny Asserta MIDI, czerwony, 115 V AC/230 V AC

Kody produktów z certyfikatem MED są inne niż wymienione powyżej. Prosimy o kontakt z biurem Eaton.

Sygnalizator akustyczny Asserta Mini

Sygnalizator akustyczny ASSERTA MINI jest to najbardziej kompaktowe urządzenie z rodziny ASSERTA. Jest wytrzymały i posiada wysoki stopień IP. Nadaje się do zastosowań w trudnych warunkach środowiskowych. Niskie zużycie prądu sprawia, że idealnie nadaje się jako urządzenie sygnalizacyjne w zastosowaniach przemysłowych. Asserta Mini dostępny jest również w wersji z zabezpieczeniem sabotażowym (dostarczanym jako oddzielny moduł) dla bezpiecznych aplikacji. Każda ingerencja w urządzenie może być sygnalizowana wówczas jako alarm w centrali bezpieczeństwa.



Specyfikacja Techniczna

Typ montażu	Ścienny
Napięcie pracy	9 – 60 V DC 110 – 230 V AC
Pobór prądu	13 mA @ 24 V DC (Ton 3) 20 mA @ 230 V AC (Ton 3)
Wyjścia	105 dB (Ton 3)
Tony	32
Stopnie alarmowania	2
Monitoring	Odwrotna polaryzacja (wersja DC)
Temperatura pracy	-25°C do +70°C
Stopień ochrony	IP66
Materiał	ABS
Waga	300 g (wersja DC) 360 g (wersja AC)
Kolor	Czerwony lub Szary

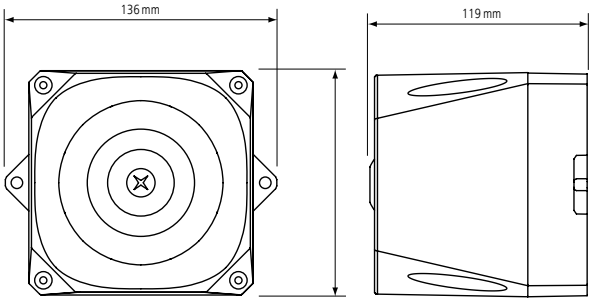

Cechy

- 32 tony alarmowe
- Szeroki zakres napięć roboczych
- Stopień ochrony IP66
- Kompaktowa obudowa

Korzyści

- Idealny do sygnalizacji ogólnej, szeroki zakres wyboru tonów
- Adaptowalny do wszystkich typów instalacji
- Do wymagających środowisk pracy
- Może być stosowany nawet w niewielkich przestrzeniach

Typ	Nr artykułu	Opis
AS/N/S/9-60V/R	7061154FUL-0105	Sygnalizator akustyczny Asserta MINI, czerwony, 9 – 60 V DC
AS/N/110-230/R	7063134FULL-0155	Sygnalizator akustyczny Asserta MINI, czerwony, 110 – 230 V AC

Sygnalizator świetlno-dźwiękowy Asserta 120 dB (A)

Ostrzegawczy, przemysłowy sygnalizator świetlno-dźwiękowy ASSERTA 120 dB(A) jest przeznaczony do radzenia sobie w trudnych warunkach wymagających ochrony IP66. Został zaprojektowany tak, by zapewnić bezpieczniejszy i łatwiejszy montaż oraz elestyczność stosowania przy mniejszej ilości wariatów produktu.



Specyfikacja Techniczna

Typ montażu	Ścienny
Napięcie pracy	18 – 30 V DC
Pobór prądu (syg. dźwiękowy)	110 dB(A) – 105 mA @ 24 V DC (Ton 3) 120 dB(A) – 450 mA @ 24 V DC (Ton 3)
Pobór prądu (syg. świetlny)	120 – 620 mA @ 24 V DC (w zależności od ustawień)
Wyjścia	110 dB(A) (Ton 3) 120 dB(A) (Ton 3)
Tony	42
Stopnie alarmowania	3
Moc błysku	3,6j @ 24Vdc 2,0j @ 230 V AC
Częstotliwość błysku	1Hz (dostosowana do 24 V DC)
Monitoring	Odwrotna polaryzacja (wersja DC)
Temperatura pracy	-25°C do +70°C
Stopień ochrony	IP66
Materiał	ABS, PC
Waga	1,8 kg (wersja DC) 2,5 kg (wersja AC)
Kolor obudowy	Czerwony lub szary
Kolor klosza	Czerwony, bursztynowy, niebieski

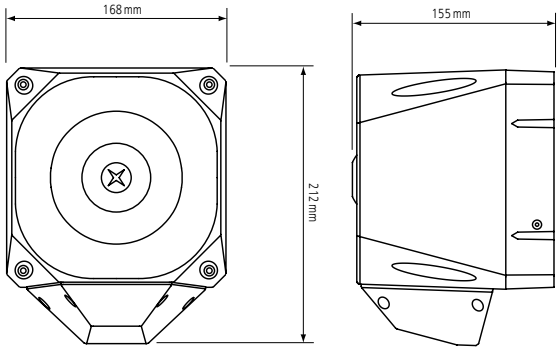

Cechy

- Wysoka wydajność dźwiękowa do 120 dB(A)
- 3 stopnie alarmowania oraz funkcja ustawiania czasu pracy
- 42 tony alarmowe
- Asymetryczny sygnał świetlny

Korzyści

- Maksymalna moc dźwięku pozwalająca na stosowanie sygnalizatora w środowisku o wysokim poziomie hałasu
- 3 poziomy alarmowania dla różnych stanów ostrzegawczych
- Szeroki zakres wyboru tonów
- Efektywne wykorzystanie światła redukujące pobór pradu, a dające strumień świetlny jak 5j sygnalizator świetlny
- Do zastosowań morskich (dostępne wersje z certyfikatem MED)

Typ	Nr artykułu	Opis
AS/SB/24/120/R/RL	7021121FUL-0004X	Asserta Światło/Dźwięk, 24 V, czerwona obudowa, 120 dB, czerwony klosz
AS/SB/230/R/120/AL	7022122FUL-0114	Asserta Światło/Dźwięk, 230 V AC, czerwona obudowa, bursztynowy klosz
AS/SB/230/R/120/RL	7022121FUL-0006	Asserta Światło/Dźwięk, 230 V AC, czerwona obudowa, czerwony klosz

Sygnalizator świetlno-dźwiękowy Asserta Midi

Sygnalizator świetlno-dźwiękowy ASSERTA MIDI jest urządzeniem wszechstronnym i wytrzymałym, przeznaczonym dla środowisk przemysłowych lub obszarów, w których istnieje zapotrzebowanie na solidne i dobrze chronione urządzenia.



Specyfikacja Techniczna

Typ montażu	Ścienny
Napięcie pracy	9 – 60 V DC 115 V AC, 230 V AC
Pobór prądu (syg. dźwiękowy)	23 mA @ 24 V AC (Ton 3)
Pobór prądu (syg. świetlny)	200 mA@24 V DC
Wyjścia	108 dB(A) @ 24 V DC (Ton 3)
Tony	32
Stopnie alarmowania	2
Moc błysku	2,5j @ 24 V DC
Częstotliwość błysku	1 Hz
Monitoring	Odwrotna polaryzacja (wersja DC)
Temperatura pracy	-25°C do +70°C
Stopień ochrony	IP66
Materiał	ABS
Waga	800 kg (wersja DC)
Kolor obudowy	Czerwony lub szary
Kolor klosza	Czerwony, bursztynowy, niebieski

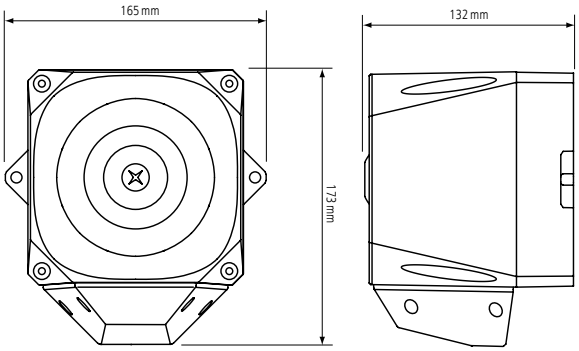

Cechy

- Wysoka wydajność dźwiękowa do 112 dB(A)
- 2 stopnie alarmowania
- 32 tony alarmowe
- Solidna konstrukcja zapewniająca stopień ochrony IP66

Korzyści

- Do zastosowań pożarowych oraz sygnalizacji ogólnej
- Sygnały dla różnych poziomów alarmowania
- Szeroki zakres wyboru tonów
- Do wymagających środowisk pracy
  Do zastosowań morskich (dostępne wersje z certyfikatem MED)

Typ	Nr artykułu	Opis
AS/M/SB/9-60V/R/RL	7051111FUL-0128X	Asserta MIDI Światło/Dźwięk, 9-60 V DC, czerwona obudowa, czerwony klosz
AS/M/SB/230/R/RL	7052111FUL-0130	Asserta MIDI Światło/Dźwięk 230 V AC, czerwona obudowa, czerwony klosz

Kody produktów z certyfikatem MED są inne niż wymienione powyżej. Prosimy o kontakt z biurem Eaton.

Sygnalizator świetlny Solista Maxi LED

Solista Maxi LED daje wybór pomiędzy ekonomią, a wydajnością. W trybie ekonomicznym Solista Maxi pracuje bardzo sprawnie pobierając z układu prąd o wartości tylko 3 mA. Może być jednak przełączony w tryb wysokiej wydajności swiatła, gdzie widoczność jest głównym celem. Dla jeszcze większej skuteczności może być wybrana sekwencja podwójnego błysku.



Specyfikacja Techniczna

Typ montażu	Ścienny
Napięcie pracy	9 – 60 V DC (*1)
Pobór prądu	3/5/15 mA (do wyboru przez Użytkownika)
Moc błysku	0,5/1/3 CD (do wyboru przez Użytkownika)
Częstotliwość błysku	Pojedynczy błysk @ 1 Hz Podwójny błysk @ 1 Hz Ciągły (do wyboru przez Użytkownika)
Monitoring	Odwrotna polaryzacja
Temperatura pracy	-10°C do +55°C
Stopień ochrony	IP21C (s)* IP65 (d)
Materiał	Podstawa ABS, FR, PC klosz
Waga	100 g
Kolor obudowy	Czerwony lub biały
Kolor klosza	Czerwony, bursztynowy, niebieski, zielony, biały

(*1) 110/230Vac jeśli użyjemy głębokiej podstawy z modułem zasilającym
(s)* płytka podstawa
(d)* głęboka podstawa/ podstawa typu U

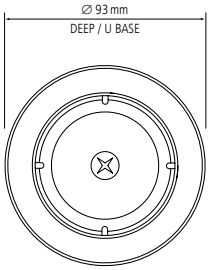

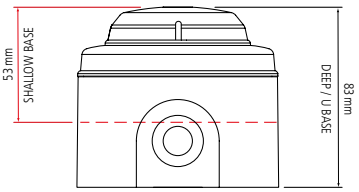

Cechy

- Bardzo mały pobór prądu
- Technologia LED
- Długa żywotność
- Kompaktowy rozmiar

Korzyści

- Użyj wszedzie tam, gdzie pobór prądu jest kluczowym aspektem
- Zapewnia wysoką wydajność i długi czas pracy
- Zmniejsza koszty użytkowania/konserwacji
- Dyskretny wygląd pozwala na stosowanie wszędzie tam, gdzie estetyka ma znaczenie

Typ	Nr artykułu	Opis
SOLX/RF/CL/W/S	811023FULL-0039	Sygnalizator świetlny Solista Maxi, biała obudowa, czerwone światło, płytka podstawa (bezbarwny klosz)
SOLX/AF/CL/W/S	811026FULL-0043	Sygnalizator świetlny Solista Maxi, biała obudowa, bursztynowe światło, płytka podstawa (bezbarwny klosz)
SOLX/GF/CL/W/S	811029FULL-0046	Sygnalizator świetlny Solista Maxi, biała obudowa, zielone światło, płytka podstawa (bezbarwny klosz)
SOLX/BF/CL/W/S	811035FULL-0052	Sygnalizator świetlny Solista Maxi, biała obudowa, niebieskie światło, płytka podstawa (bezbarwny klosz)
SOLX/WF/CL/W/S	811032FULL-0049	Sygnalizator świetlny Solista Maxi, biała obudowa, białe światło, płytka podstawa (bezbarwny klosz)
SOLX/RF/RL/W1/D	811024FULL-0040	Sygnalizator świetlny Solista Maxi, biała obudowa, czerwone światło, głęboka podstawa

Urządzenia sygnalizacyjne kombinowane

Urządzenia sygnalizacyjne kombinowane zapewniają bardzo elastyczny system montażu świetlnych i dźwiękowych sygnałów, które mogą być używane wszędzie tam, gdzie muszą być komunikowane różne poziomy ostrzeżenia lub status.



Specyfikacja Techniczna

Podstawą systemu jest głęboka baza wstępnie zmontowana w jednostkach liniowych 2, 3 lub 4 sztuki. Do zespołów użytkownik może dopasować dźwiękowe i wizualne sygnalizatory spośród standardowych urządzeń Fulleon: ROLP, SOLEX (ksenonowe sygnalizatory świetlne) i SOLISTA Maxi (sygnalizatory świetlne LED).

ROLP i ROLP Maxi pozwala użytkownikowi wybrać ton z dostepnych 32 tonów alarmowych i wyjście o mocy nawet 107dB(A). Sygnalizatory świetlne dostępne są w technologii ksenonowej – SOLEX z trzema poziomami mocy światła oraz w pięciu kolorach oraz technologii LED – Solista Maxi oferujący pięć kolorów i dodatkowo trzy wybierane przez użytkownika tryby pracy: zrównoważony, jeden błysk i podwójny błysk. Sygnalizatory LED są wytrzymałe, a ich żywotność jest znacznie dłuższa co jest ważne tam, gdzie dostęp do konserwacji może być ograniczony.

Dostępne napięcia zasilania od 9 do 60 V DC i 110 do 230 V AC.

Podstawy Combi

BIAŁA	○○	2W Biała
CZERWONA	●●	2W Czerwona
BIAŁA	○○○	3W Biała
CZERWONA	●●●	3W Czerwona
BIAŁA	○○○○	4W Biała
CZERWONA	●●●●	4W Czerwona



230VAC COMBI MODUŁ

Cechy

- Konfigurowalny, świetlny/świetlno-dźwiękowy sygnalizator ruchu bądź statusu
- Podstawa na 2, 3 lub 4 urządzenia
- Wykorzystuje standardowe sygnalizatory Fulleon
- Konstrukcja zapewniająca stopień ochrony IP65

Korzyści

- Elastyczne konfiguracje dopasowujące produkt do wielu zastosowań ostrzegawczych
- Może być złożony w dowolnej kombinacji 2, 3 lub 4 sygnalizatorów
- Szybka i łatwa instalacja
- Może być montowany zarówno wewnątrz jak i na zewnątrz budynków

Typ	Nr artykułu	Opis
CB/2/W	593010FULL-0323	Podstawa typu COMBI, podwójna, biała głęboka
CB/3/W	593011FULL-0324	Podstawa typu COMBI, potrójna, biała głęboka
CB/4/W	593012FULL-0325	Podstawa typu COMBI, poczwórna, biała głęboka
MAINS MODULE	631203FUL-0137	Moduł zasilający do podstawy COMBI 110-230 V AC do 24 V DC
Base Deep	593002FULL-0017	Gniazdo zasilające, głęboka podstawa, kolor biały

Kody produktów z certyfikatem MED są inne niż wymienione powyżej. Prosimy o kontakt z biurem Eaton.

Uniwersalny ostrzegacz CXM

Ostrzegacz CXM ma styki przełączane do użytku z szeroką gamą systemów przeciwpożarowych. Urządzenie dostarczane jest zarówno z szybką jak i plastikowym elementem restabilnym. CXM współpracuje ze starszymi systemami ppoż.

Dostępny jest również w wersji 230 V AC.



Specyfikacja Techniczna

Typ montażu	Ścienny
Napięcie pracy	9 – 30 V DC; 230 V AC
Zakres prądowy	3 A
Styki	SPCO (1 styk przemienny)
Typ elementu wymiennego	szybka / Plastikowy element restabilny
Temperatura pracy	-10°C do +55°C -25°C do +70°C (WP)
Stopień ochrony	IP24D, IP66(WP)
Materiał	ABS
Waga	190 g, 220 g (WP)
Kolor obudowy	Czerwony*

*Inne kolory dostępne – minimum zamówieniowe wymagane.

Ręczne ostrzegacze dostępne są w różnych kolorach do zastosowań innych niż pożarowe.

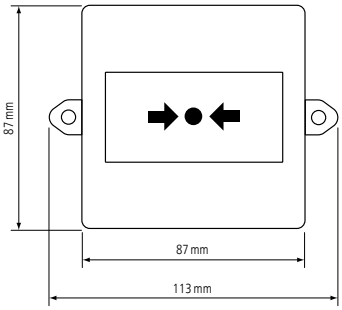

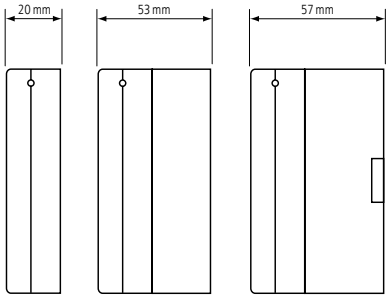

Cechy

- Wybór elementu szklanego lub plastikowego
- Zestyk przełączny
- Dostępna wersja zewnętrzna (WP)
- Flaga na elemencie kasowalnym

Korzyści

- Dobór elementu w zależności od lokalizacji i preferencji użytkowników
- Szeroki zakres zastosowań
- Może być montowany zarówno wewnątrz jak i na zewnątrz budynków
- Szybka identyfikacja alarmu

Typ	Nr artykułu	Opis
CXM/CO/GP/R/BB	4930010FUL-0048XC	Ręczny przycisk typu „zbij szybkę" wewnętrzny 230 V AC, czerwony, w komplecie z szybką, IP24D
CXM/CO/G/R/WP	4990073FULL-0122X	Ręczny przycisk typu „zbij szybkę" zewnętrzny 230 V AC, czerwony, w komplecie z szybką, IP66
CXM/CO/P/G/BB GREEN	4931210FUL-0135	Przycisk ewakuacyjny zielony, 1 przem., IP24D

Kluczykowy przełącznik CXK

Kluczykowy przełącznik do zastosowań wszędzie tam, gdzie wymagany jest ograniczony dostęp celem świadomego i celowego użycia. Przełącznik posiada dwie pozycje.



Specyfikacja Techniczna

Typ montażu	Ścienny
Napięcie pracy	9 – 30 V DC; 230 V AC
Zakres prądowy	10 A @ 24 V DC; 2A @ 230 V AC
Styki	1xNO, 1xNC
Sposób przełączania	kluczykowy
Temperatura pracy	-10°C do +55°C
Stopień ochrony	IP24D
Materiał	ABS
Waga	190 g
Kolor obudowy	Czerwony*

*Inne kolory dostępne – minimum zamówieniowe wymagane.

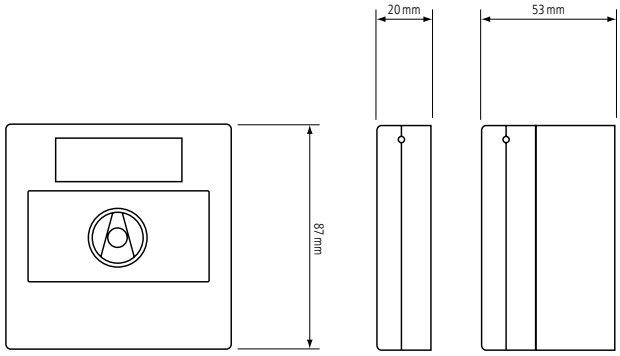

Cechy

- Panel przedni typu „klik"
- Aktywacja kluczykiem
- Może być stosowany w systemach 230 V AC
- Dwupozycyjny przełącznik

Korzyści

- Bezpieczeństwo i wygoda
- Nadaje się wszędzie tam gdzie wymagany jest ograniczony dostęp celem uruchomienia przełącznika
- Oferuje pełną elastyczność

Typ	Nr artykułu	Opis
CXK/2/R/BB/4T	4942010FUL-0047	Ręczny przycisk kluczykowy dwupozycyjny do 230 V AC (podstawa typu BackBox w komplecie)

Uniwersalne ostrzegacze – akcesoria



Zapasowy kluczyk testowy



Osłony CX

Wszystkie uniwersalne ostrzegacze CX mogą być wyposażone w osłonę clip-on do ochrony przed przypadkowym uruchomieniem. Wszędzie tam, gdzie potrzebne jest dodatkowe zabezpieczenie obudowy może być stosowana osłona z zatrzaskiem ochronnym.

Dostępne są również zapasowe szybki, kluczyki testowe i plastikowe elementy resetowalne.

Zapasowa szybka „ze strzałką”

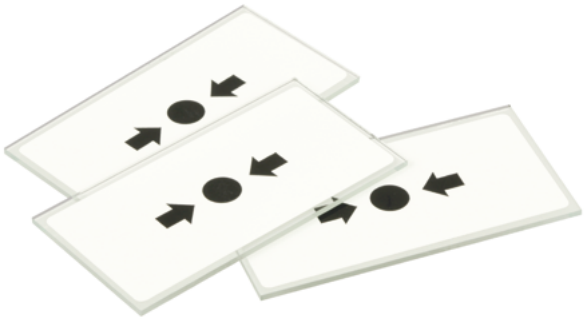

Ramka do montażu podtynkowego

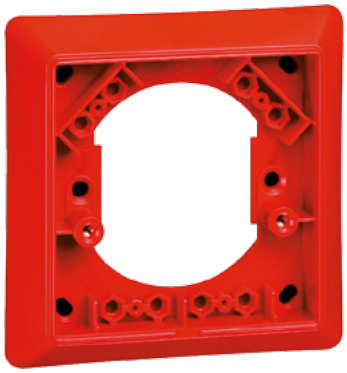

Resetowalny element plastikowy

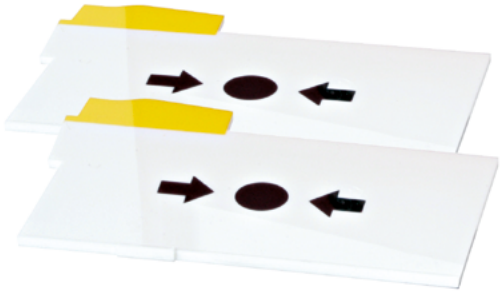

Typ	Nr artykułu	Opis
CXPC (x10)	4990001FUL-0022	Plastikowa osłona (10 szt. w opakowaniu)
CXPC/TI	4990014FUL-0156	Plastikowa osłona z „Security Tie” (10 szt. w opakowaniu)
CX/P/KIT (Conversion kit)	4990010FUL-0045	Plastikowy element resetowalny (10 szt. w opakowaniu)
CX/SPARE GLASS	516200FULL-5017	Zamienna szybka ze strzałką (10 szt. w opakowaniu)
CX/SPARE KEY	4990009FUL-0040	Klucz testowy do ROP (10 szt. w opakowaniu)
CXBZ/O/R	4990005FUL-0015	Ramka do montażu podtynkowego CXM (10 szt. w opakowaniu)
CXS/O/R	4990003FUL-0013	Przekładka dystansowa, czerwona, do montażu podtynkowego ROP CXM (10 szt. w opakowaniu)

Dzwonki typu CF

Dzwonki są nadal popularnym wyborem dla wielu zastosowań, takich jak szkoły, gdzie mogą być również używane jako sygnały inne niż pożarowe, np. informacja o przerwie, zmianie klasy. Wszystkie dzwonki CF zawierają wysoce wydajny i wytrzymały mechanizm ruchu obrotowego, łączący wysoką wydajność dźwięku z niewielkim poborem prądu.



Specyfikacja Techniczna

Napięcie pracy	20-28 V DC
Pobór prądu	25 mA (typowo) @ 24 V DC
Wydajność dźwięku	95dB(A) 24V
Monitoring	Odwrotna polaryzacja
Temperatura pracy	-10°C do +55°C
Stopień ochrony	IP21C
Materiał	Gong – Stal, Podstawa – Poliwęglan
Waga	0,85 g
Kolor Gongu	Czerwony
Kolor Podstawy	Czarny

Dzwonki typu FB

Unikalne, opatentowane dzwonki alarmowe przeznaczone do stosowania w instalacjach przeciwpożarowych, bezpieczeństwa i innych systemach sygnalizacji. Połączenie miniaturowego elektromagnesu ze zintegrowanym układem sterowania zapewnia doskonały dźwięk, zasięg, minimalne zużycie prądu i zwiększenie niezawodności. Ulepszona estetyka sprawia, że dzwonek ten nadaje się do wszystkich zastosowań włączając w to najbardziej prestiżowe lokalizacje.



Specyfikacja Techniczna

Napięcie pracy	12 V – 9-15 V DC, 24 V – 18-30 V DC 230 V – 200-250 V AC
Pobór prądu	12 V – 55-65 mA, 24 V – 25-35 mA 230 V – 20-30 mA
Wydajność dźwięku	95dB(A) (typowo)
Monitoring	Odwrotna polaryzacja (tylko wersje DC)
Temperatura pracy	-10°C do +55°C (wersja wewnętrzna) -25°C do +70°C (wersja zewnętrzna WP)
Stopień ochrony	IP21C, IP33C (WP)
Materiał	Gong – Stal, Podstawa – Poliwęglan
Waga	1,1 kg @ 24 V DC
Kolor Gongu	Czerwony lub szary
Kolor Podstawy	Czarny

Cechy

- Wysoka wydajność dźwięku
- Klasyczny wygląd
- Prosta instalacja
- Do zastosowań pożarowych i innych

Korzyści

- Natężenie dźwięku do 95dB(A)
- Łatwo rozpoznawalny dźwięk
- Łatwa instalacja dzięki funkcjonalnej podstawie
- Szeroki zakres zastosowań

Typ	Nr artykułu	Opis
CFB6D12RED	521301FULL-1301	Dzwonek mechaniczny 6 cali (152 mm) 12 V DC
CFB6D24RED	521601FULL-1601	Dzwonek mechaniczny 6 cali (152 mm) 24 V DC
FB/12/RED	500001FULL-0001	Dzwonek elektromagnetyczny 6 cali (152 mm) 12 V DC, czerwony
FB/024/R	502001FULL-2001	Dzwonek elektromagnetyczny 6 cali (152 mm) 24 V DC, czerwony
FB/24/RED/WP	506001MED-8016X	Wodoodporny dzwonek elektromagnetyczny 6 cali (152 mm), 24 V DC, czerwony
FB/240/R/WP/L	508001FULL-8001	Wodoodporny dzwonek elektromagnetyczny 6 cali (152 mm), 240 V AC, czerwony
FB Water Proof Kit	594001FULL-0317	Wodoodporny zestaw montażowy do dzwonka FB

Kody produktów z certyfikatem MED są inne niż wymienione powyżej. Prosimy o kontakt z biurem Eaton.

Skrzynka na klucz ewakuacyjny z zamkiem

Skrzynka na dowolnej wielkości klucze.

Skrzynka wyposażona w zamek otwierany kluczem (2 klucze w komplecie). W przypadku zagrożenia klucz moze zostać pobrany poprzez zbicie szybki.

Całkowita ochrona dzięki czujnikowi drgań wykrywającemu pęknięcia szkła, mikroprzełącznikowi sygnalizującemu otwarcie skrzynki oraz mikroprzełącznikowi, który sygnalizuje pobranie klucza. Wszystkie trzy sygnały mogą być przekazane do niezależnych systemów alarmowych. Solidna, metlowa obudowa umożliwia instalację skrzynki nawet w trudnych warunkach środowiskowych.



Specyfikacja Techniczna

Materiał obudowy	Blacha stalowa, malowana farbą epoksydową
Rodzaj połączenia	Terminal (zaciski)
Temperatura pracy	-10°C do +55°C
Stopień ochrony	IP30
Standardowe wyposażenie	Zestaw dwóch kluczy do pokrywy

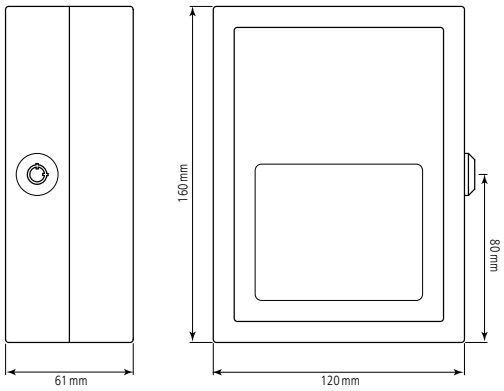

Typ	Nr artykułu	Opis
1498-CSA	1498-CSA	Skrzynka na klucz ewakuacyjny z zamkiem, czerwona, zestaw kluczy
1498-VR	1498-VR	Szybka do skrzynki 1498-CSA

Skrzynka na klucz ewakuacyjny ze zbijakiem

Skrzynka na klucze z szybką do zbicia do przechowywania klucza operacyjnego. W przypadku zagrożenia zbija się szybkę w celu uzyskania klucza. Zbicie szybki jest sygnalizowane poprzez wewnętrzny mikroprzełącznik.

Wersja 1493-1512 wyposażona jest w zintegrowany zamek z podwójnym stykiem przełącznym (sześć zacisków). W komplecie dołączone są trzy klucze. Dzięki solidnej aluminiowej konstrukcji, skrzynka nadaje się do pracy nawet w trudnych warunkach środowiskowych.





Specyfikacja Techniczna

Materiał obudowy	Odlew aluminiowy malowany farbą epoksydową
Rodzaj połączenia	
Temperatura pracy	-10°C do +55°C
Stopień ochrony	IP40
Standardowe wyposażenie	Klucz testowy, śruby zewnętrzne stalowe, dwie zamienne szybki

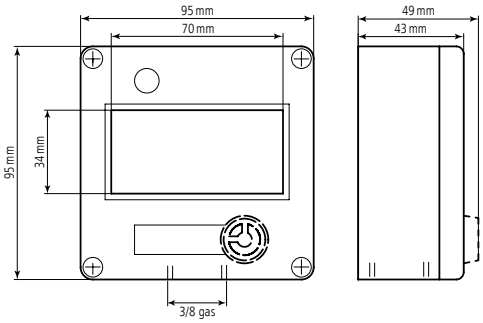

Typ	Nr artykułu	Opis
1492-CSA	1492-CSA	Skrzynka na klucz ewakuacyjny ze zbijakiem, czerwona
1493-1512	1493-1512	Skrzynka na klucz ewakuacyjny ze zbijakiem, czerwona, dodatkowy zamek
1494-CSA	1494-CSA	Szybka do skrzynki 1492 oraz 1493-1512

System wzywania pomocy do toalet

System wzywania pomocy do toalet (CFEAPULLKIT) stanowi idealne rozwiązanie pod względem zgodności z przepisami budowlanymi (Building Regulations Document M and Equality Act 2010).

Jest to system dwuprzewodowy, który został specjalnie zaprojektowany dla potrzeb niepełnosprawnych użytkowników. System ten spełnia wszystkie odpowiednie wymogi.

Zastosowanie kombinacji oświetlenia LED dużej mocy i sygnalizacji akustycznej zapewnia reakcję na wywołany alarm.

System wzywania pomocy do toalet (CFEAPULLKIT) zawiera wszystkie komponenty potrzebne do instalacji w pełni zgodnego systemu. Dostepne są również elementy dodatkowe.



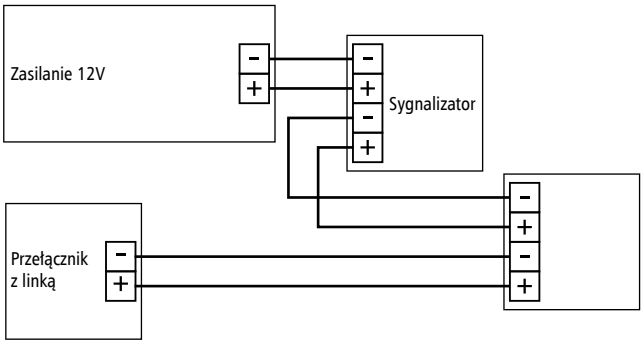

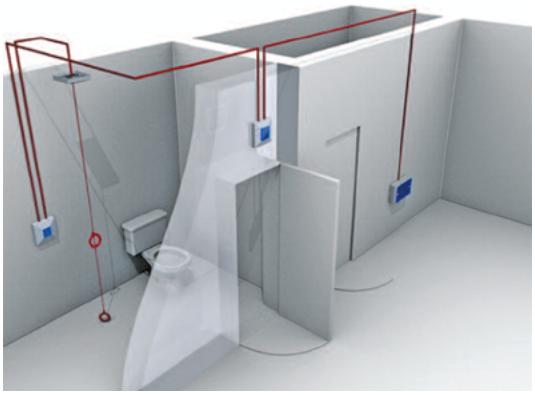

CFEAPULLKIT- Awaryjny asystent alarmowy, zestaw autonomiczny

Cechy

- Zgodność z zaleceniami i przepisami
- Niebieskie wskaźniki
- Etykiety o wysokim kontraście
- Sznur dźwigni o dwóch długościach

Korzyści

- Szybka i prosta instalacja, z małymi wymaganiami dotyczącymi okablowania
- Zwiększona widoczność, dzięki wydrukowi napisów w wysokim kontraście
- Łatwa obsługa dla osób niewidomych, dzięki wytłoczonym napisom na przycisku anulującym wezwanie

Typ	Nr artykułu	Opis
CFEAPULLKIT	CFEAPULLKIT	Kompletny system wzywania pomocy do toalet

Elektrotrzymacze

Elektrotrzymacze przeznaczone są do utrzymywania drzwi przeciwpożarowych w pozycji otwartej. Podczas pożaru zwory elektrotrzymacza są automatycznie zwalniane, drzwi się zamykają wydzielając strefy pożarowe.

Wybrane modele posiadają również zintegrowany przycisk zwalniający. Elektrotrzymacze różnią się od siebie siłą trzymania oraz sposobem montażu, co pozwala na precyzyjne dopasowanie do każdego rodzaju drzwi.

Elektrotrzymacze: **Seria 1370 / 1380**

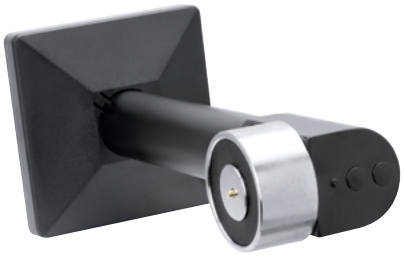

Specyfikacja Techniczna

Materiał obudowy rdzenia	Aluminium malowane proszkowo, kolor czarny
Materiał stopki oporowej	Tworzywo termoplast., kolor czarny
Materiał rdzenia	Stal
Materiał wspornika	Stal malowana proszkowo, kolor czarny
Materiał osłony podstawy	Tworzywo termoplast., kolor czarny, blacha stalowa
Rodzaj połączenia	Kablowy
Temperatura pracy	-10°C do +55°C
Stopień ochrony	IP40
Standard	Stopka oporowa ruchoma, przycisk zwalniający, diody ochronne
Opakowanie	1 szt.
Certyfikat	CPD zgodnie z UNI EN1155:2003

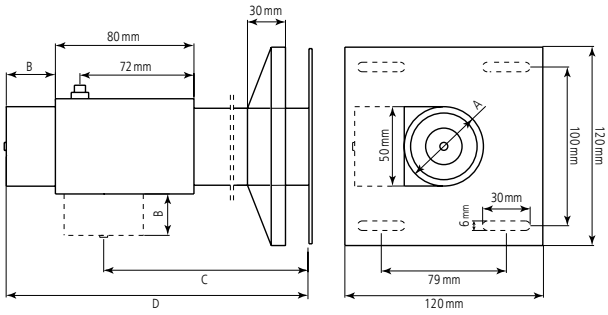

Dane Techniczne

Kod	Ø rdzenia A	Wymiar B	Wymiar C	Wymiar D	Stopka oporowa	Waga	Uwagi
1370-15-D	50 mm	28 mm	127÷157 mm	180÷210 mm	Kod 1351	1,20 kg	N°2 diody zabezp.
1370-30-D	50 mm	28 mm	277÷307 mm	330÷360 mm	Kod 1351	1,45 kg	N°2 diody zabezp.
1380-15-D	60 mm	32,5 mm	127÷157 mm	185÷215 mm	Kod 1361	1,43 kg	N°2 diody zabezp.
1380-30-D	60 mm	32,5 mm	277÷307 mm	335÷365 mm	Kod 1361	1,68 kg	N°2 diody zabezp.

Typ	Nr artykułu	Opis
1370-15-D	1370-15-D	Elektrotrzymacz 50 kG/490 N (+/-15%), 24 V DC, 45 mA
1370-30-D	1370-30-D	Elektrotrzymacz 50 kG/490 N (+/-15%), 24 V DC, 45 mA
1380-15-D	1380-15-D	Elektrotrzymacz 100 kG/980 N (+/-15%), 24 V DC, 100 mA
1380-30-D	1380-30-D	Elektrotrzymacz 100 kG/980 N (+/-15%), 24 V DC, 100 mA

Elektrotrzymacze: **Seria 1369**

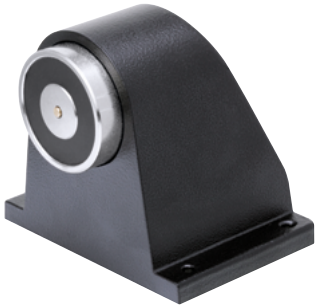

Specyfikacja Techniczna

Materiał obudowy rdzenia	Aluminium malowane proszkowo, kolor czarny
Materiał stopki oporowej	Tworzywo termoplast., kolor czarny, blacha stalowa
Rodzaj połączenia	Kablowy
Temperatura pracy	-10ºC do +55ºC
Stopień ochrony	IP40
Standard	Stopka oporowa ruchoma, przycisk zwalniający, diody ochronne
Opakowanie	1 szt.
Certyfikat	CPD zgodnie z UNI EN1155:2003
Typ montażu	Podłogowy
Waga	950 g

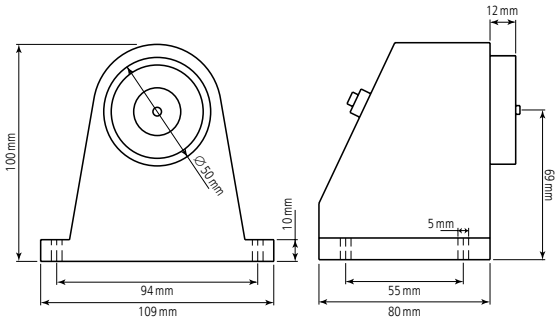

Typ	Nr artykułu	Opis
1369- CSA	1369- CSA	Elektrotrzymacz 50 kG/490 N, 24 V DC, 45 mA

Elektrotrzymacze: **Seria 1350 / 1360**

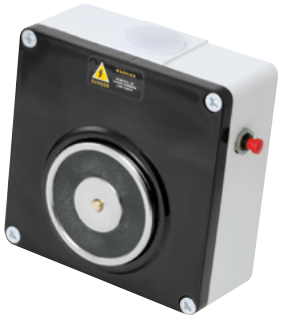

Specyfikacja Techniczna

Materiał obudowy	Aluminium malowane proszkowo, kolor biały
Materiał pokrywy	Tworzywo termoplast., kolor czarny
Materiał rdzenia	Stal
Materiał osłony podstawy	Tworzywo termoplast., kolor czarny
Materiał stopki oporowej	Tworzywo termoplast., kolor czarny, blacha stalowa
Rodzaj połączenia	Kablowy
Temperatura pracy	-10°C do +55°C
Stopień ochrony	IP40
Standard	Stopka oporowa ruchoma, przycisk zwalniający, diody ochronne
Opakowanie	1 szt.
Certyfikat	CPD zgodnie z UNI EN1155:2003

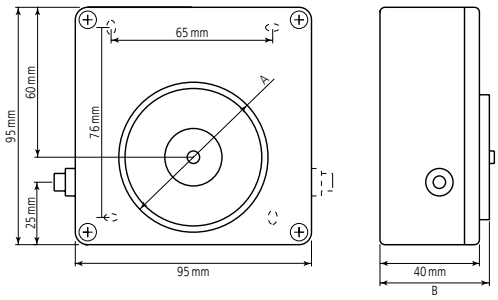

Dane Techniczne

Kod	Siła trzymania ±15%	Napięcie pracy	Pobór prądu	Ø rdzenia A	Wymiar B	Waga	Uwagi
1350-CSA	25-50 kG/245-490 N	24 V DC	25-45 mA	50 mm	45 mm	0,80 kg	N°2 diody zabezp.
1360-CSA	50-100 kG/490-980 N	24 V DC	40-100 mA	60 mm	50 mm	1,00 kg	N°2 diody zabezp.

Typ	Nr artykułu	Opis
1350-CSA	1350-CSA	Elektrotrzymacz 25-50 kG, 24 V DC, 25-45 mA, czarny, przycisk wyzwalający
1360-CSA	1360-CSA	Elektrotrzymacz 50-100 kG, 24 V DC, 40-100 mA, czarny, przycisk wyzwalający

Elektrotrzymacze: **Seria 13000**

Specyfikacja Techniczna

Materiał obudowy	Tworzywo termoplastyczne, kolor czarny lub biały
Materiał rdzenia	Stal
Materiał stopki oporowej	Tworzywo termoplast., kolor czarny, blacha stalowa
Temperatura pracy	-10°C do +55°C
Stopień ochrony	IP40
Standard	Stopka oporowa ruchoma, przycisk zwalniający, diody ochronne
Opakowanie	1 szt.
Certyfikat	CPD zgodnie z UNI EN1155:2003



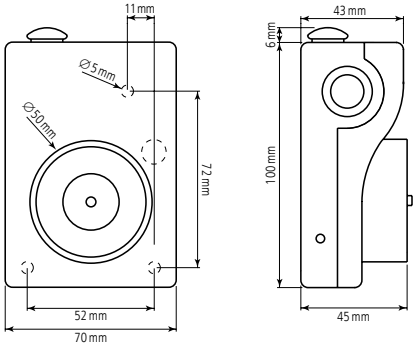

Dane Techniczne

Kod	Siła trzymania ±15%	Napięcie pracy	Pobór prądu	Kontrola statusu drzwi	Kolor	Waga	Uwagi
13050-CSA	50 kG/490 N	24 V DC	45 mA	nie	czarny	0,56 kg	N°2 diody zabezp.
13050-SP	50 kG/490 N	24 V DC	45 mA	tak	czarny	0,56 kg	N°2 diody zabezp.
13050-BSP	50 kG/490 N	24 V DC	45 mA	tak	biały	0,56 kg	N°2 diody zabezp.

Typ	Nr artykułu	Opis
13050-CSA	13050-CSA	Elektrotrzymacz 50 kG/490 N, 24 V DC, 45 mA, czarny
13050-SP	13050-SP	Elektrotrzymacz 50 kG/490 N, 24 V DC, 45 mA, czarny
13050-BSP	13050-BSP	Elektrotrzymacz 50 kG/490 N, 24 V DC, 45 mA, biały

Elektrotrzymacze: **Seria 13100**



Specyfikacja Techniczna

Materiał obudowy	Stal epoksydowana
Materiał rdzenia	Stal
Materiał stopki oporowej	ABS/stal
Napięcie pracy	24 V DC
Pobór prądu	45 mA
Typ montażu	Ścienny/Podłogowy (z akcesoriami)
Temperatura pracy	-10°C do +55°C
Stopień ochrony	IP42
Kolor obudowy	Biały
Certyfikat	CPD zgodnie z UNI EN1155:2003

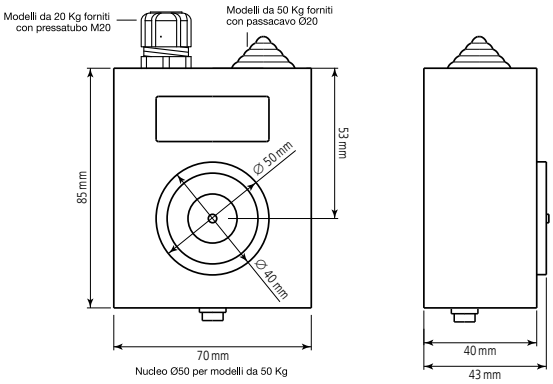

Dane Techniczne

Kod	Przycisk wyzwalający	Połączenie	Wymiary	Waga	Uwagi
13150-24-D	tak	terminal	85 x 70 x 43 mm	0,73 kg	N°1 diody zabezp.

Typ	Nr artykułu	Opis
13150-24-D	13150-24-D	Elektrotrzymacz 50 kG/490 N, 24 V DC, 45 mA, biały, przycisk wyzwalający

Elektrotrzymacze: **Seria 1330 / 1340**

Specyfikacja Techniczna

Materiał podstawy magnesu	ABS czarny
Materiał magnesu	Stal
Materiał stopki oporowej	Podstawa ABS czarny/Stal
Napięcie pracy	24 V DC
Typ montażu	Ścienny
Rodzaj połączenia	Przekaźnikowe
Temperatura pracy	-10°C do +55°C
Stopień ochrony	IP40
Standardowe wyposażenie	Stopka oporowa, diody ochronne
Certyfikat	CPD zgodnie z UNI EN1155:2003



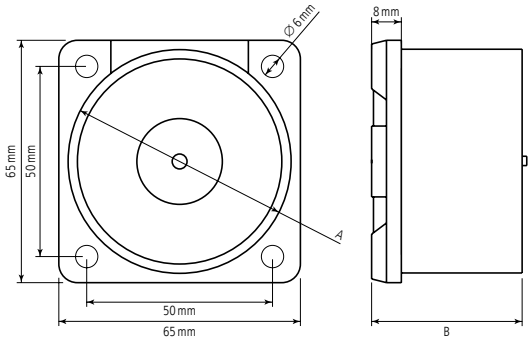

Dane Techniczne

Kod	Przycisk wyzwalający	Połączenie	Ø rdzenia A	Wymiar B	Waga	Uwagi
1330-D	nie	kabel	50 mm	36 mm	0,54 kg	N°2 diody zabezp.
1335-CSA	tak	terminal	50 mm	36 mm	0,55 kg	N°2 diody zabezp.
1340-D	nie	kabel	60 mm	40,5 mm	0,80 kg	N°2 diody zabezp.
1345-CSA	tak	terminal	60 mm	40,5 mm	0,81 kg	N°2 diody zabezp.

Typ	Nr artykułu	Opis
1330-D	1330-D	Elektrotrzymacz 50 kG/490 N, 24 V DC, 45 mA, czarny
1335-CSA	1335-CSA	Elektrotrzymacz 50 kG/490 N, 24 V DC, 45 mA, przycisk wyzwalający
1340-D	1340-D	Elektrotrzymacz 100 kG/980 N, 24 V DC, 100 mA, czarny
1345-CSA	1345-CSA	Elektrotrzymacz 100 kG/980 N, 24 V DC, 100 mA, czarny, przycisk wyzwalający

Elektrotrzymacze – akcesoria

Stopka oporowa ze stopniem regulacji 120°

Specyfikacja Techniczna

Materiał	Plastik/Stal
Materiał płytki	Stal
Amortyzacja	Tak
Temperatura pracy	-10°C do +55°C
Wymiary	65 x 65 x 48 mm
Kolor podstawy	Czarny
Certyfikat	CPD zgodnie z UNI EN1155:2003



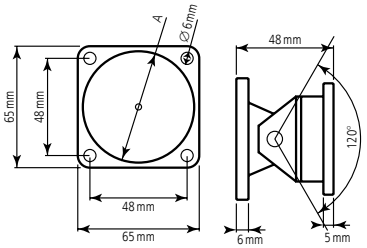

Typ	1341-CSA	1351-CSA	1361-CSA
A	45 mm	55 mm	60 mm

Stopka oporowa ze stopniem regulacji 30°

Specyfikacja Techniczna

Materiał	Plastik/Stal
Materiał płytki	Stal
Amortyzacja	Tak
Temperatura pracy	-10°C do +55°C
Wymiary	65 x 65 x 22 mm
Kolor podstawy	Czarny
Certyfikat	CPD zgodnie z UNI EN1155:2003

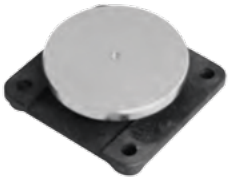

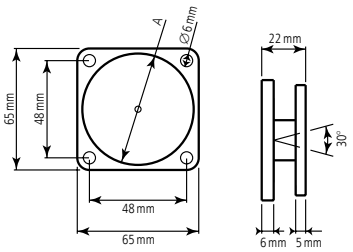

Typ	1343-CSA	1353-CSA	1363-CSA
A	45 mm	55 mm	60 mm

Uchwyt do montażu elektromagnesów z serii 13000 i 13100

Specyfikacja Techniczna

Materiał	Blacha stalowa z powłoką epoksydową
Kolor	Biały
Typ montażu	Drzwiowy/Ścienny (elektrotrzymacze 13000, 13100)



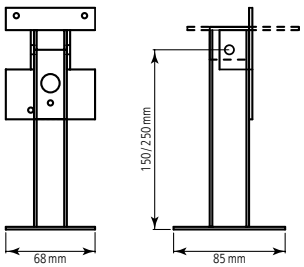

Typ	Nr artykułu	Opis	Waga	Zastosowanie
1341-CSA	1341-CSA	Stopka oporowa, 45 mm, biała	0,13 kg	Seria 13100
1351-CSA	1351-CSA	Stopka oporowa, 55 mm, czarna	0,17 kg	Elektrotrzymacze 25-50 kG (z wyjątkiem 1365, 1367)
1361-CSA	1361-CSA	Stopka oporowa, 60 mm, czarna	0,21 kg	Elektrotrzymacze 100 kG
1343-CSA	1343-CSA	Stopka oporowa, 45 mm, biała	0,11 kg	Seria 13100
1353-CSA	1353-CSA	Stopka oporowa, 55 mm, czarna	0,15 kg	Elektrotrzymacze 25-50 kG (z wyjątkiem 1365, 1367)
1363-CSA	1363-CSA	Stopka oporowa, 60 mm, czarna	0,19 kg	Elektrotrzymacze 100 kG
13ST15	13ST15	Uchwyt mocujący do podłogi/ściany 150 mm	0,50 kg	Seria 13000, 13100
13ST25	13ST25	Uchwyt mocujący do podłogi/ściany 250 mm	0,65 kg	Seria 13000, 13100

Notatki

Firma Eaton dokłada wszelkich starań, aby zapewnić dostęp do niezawodnej, wydajnej i bezpiecznej energii elektrycznej zawsze wtedy, gdy jest ona najbardziej potrzebna. Korzystając z bezkonkurencyjnych zasobów wiedzy o zarządzaniu energią elektryczną w różnych branżach, eksperci firmy Eaton tworzą zindywidualizowane i zintegrowane rozwiązania, pozwalające zrealizować najważniejsze wyzwania stojące przed klientami.

Jako firma koncentrujemy się na dostarczaniu właściwych rozwiązań do określonych zastosowań. Ale dla zleceniodawców liczy się coś więcej niż tylko innowacyjne produkty. W firmie Eaton szukają oni niesłabnącego zaangażowania w osobiste wsparcie, wynikającego z nadania przez nas najwyższego priorytetu właśnie sukcesowi klienta. Więcej informacji można znaleźć na stronie internetowej **www.eaton.pl**

Cooper Industries Poland LLC Sp. z o.o.
Oddział w Polsce
02-255 Warszawa, ul. Krakowiaków 34
tel.: (22) 320 50 10
e-mail: biuro@cooperindustries.com.pl

Eaton Electric Sp. z o.o.
80-299 Gdańsk, ul. Galaktyczna 30
tel.: (58) 554 79 00, 10
fax: (58) 554 79 09, 19
e-mail: pl-gdansk@eaton.com

Internet: www.eaton.pl
www.cooperindustries.pl

Powering Business Worldwide

© Eaton Electric Sp. z o.o.
Wszelkie prawa zastrzeżone
Sierpień 2016

Eaton jest zarejestrowanym znakiem towarowym firmy Eaton Corporation.

Wszystkie znaki towarowe są własnością ich właścicieli.

Ponieważ nasze produkty są stale udoskonalane, zastrzegamy sobie prawo do wprowadzenia zmian w wyglądzie i danych technicznych bez wcześniejszego uprzedzenia. Dane zawarte w niniejszej publikacji służą jedynie celom informacyjnym i nie mogą być podstawą roszczeń prawnych.