

Residual current circuit breaker (RCCB), 100A, 4p, 30mA, type AC

Typ	**FRCMM-100/4/003**
Nr artykułu	**170414**
Catalog No.	**FRCMM-100/4/003**

Powering Business Worldwide

Abbildung ähnlich

Program dostaw

Funkcja podstawowa			Wyłącznik różnicowoprądowy
Bieguny			4-biegunowe
Aplikacja			Aparaty łączeniowe do zastosowań w przemyśle i budynkach funkcjonalnych
Prąd znamionowy	I_n	A	100
Znamionowa odporność na zwarcia	I_{cn}	kA	10 z zabezpieczeniem wstępnym
Znamionowy prąd różnicowy	$I_{\Delta N}$	A	0,03
Typ			Oznaczenia typów AC
Wyzwolenie		A	jest
Asortyment			FRCmM
czułość			wrażliwy na prąd przemienny
Dopuszczalny prąd impulsowy			warunkowo odporny na przepięcia 250 A
Diagram łączenia			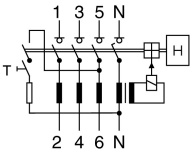

Dane Techniczne

Electrical

Types conform to			IEC/EN 61008
Current test marks			As per inscription
Tripping		A	non-delayed
Rated operating voltage	U_n	V AC	240/415
częstotliwość znamionowa	f	Hz	50
Limit values of the operating voltage			
Test circuit		V AC	196 - 264
Rated fault current	$I_{\Delta n}$	mA	30
czułość			wrażliwy na prąd przemienny
Rated insulation voltage	U_i	V	440
Rated impulse withstand voltage	U_{imp}	kV	4 (1.2/50µs)
Znamionowa odporność na zwarcia	I_{cn}	kA	10 z zabezpieczeniem wstępnym
Impulse withstand current			250 A (8/20 µs) surge-proof
Max. admissible back-up fuse			
Short-circuit	gG/gL	A	100
Overload	gG/gL	A	80
Rated making and breaking capacity / Rated residual making and breaking capacity	I_m / $I_{\Delta m}$	A	1000
lifespan			
Electrical		Operations	2000
Mechanical		Operations	10000

Mechanical

Standard front dimension		mm	45
Device height		mm	80
Built-in width		mm	70 (4TE)
Montaż			szybkozłącze szyny z 2 położeniami zatrzaskowymi na szynie DIN IEC/EN 60715
Stopień ochrony			Przełącznik IP20 IP40 po zabudowie

Terminals top and bottom			Twin-purpose terminals
Terminal protection			Busbar tag shroud to BGV A3, ÖVE-EN 6
Terminal cross-section			
przewód pojedynczy		mm^2	1.5 - 35
wielożyłowy		mm^2	2 x 16
Terminal cross-section			M5 (with cross-recessed screw as defined in EN ISO 4757-Z2, Pozidriv PZ2)
Tightening torque of fixing screws		N/m	2 - 2.4
Thickness of busbar material		mm	0.8 - 2
Admissible ambient temperature range		°C	-25 - +40
Permissible storage and transport temperatures		°C	-35 - +60
Wytrzymałość klimatyczna			according to IEC/EN 61008
Położenie montażowe			dowolne, zgodne z wymaganiami
Contact position indicator			red / green
Trip indication			white / blue

Świadectwo typu zgodnie z IEC/EN 61439

Technical data for design verification			
Znamionowy prąd pracy do podania straty mocy	I_n	A	100
Strata mocy na biegun, w zależności od prądu	P_{vid}	W	0
Strata mocy elementu eksploatacyjnego, w zależności od prądu	P_{vid}	W	18.8
Strata mocy statyczna, niezależnie od prądu	P_{vs}	W	0
Zdolność oddawania straty mocy	P_{ve}	W	0
Robocza temperatura otoczenia min.		°C	-25
Robocza temperatura otoczenia maks.		°C	55
			Od temperatury 40°C maksymalny dopuszczalny prąd ciągły zmniejsza się o 3% na każdy 1°C

Dane techniczne zgodne z ETIM 6.0

Circuit breakers and fuses (EG000020) / Residual current circuit breaker (RCCB) (EC000003)

Electric engineering, automation, process control engineering / Electrical installation, device / Residual current protection system / Residual current circuit breaker (RCCB) (ecl@ss8.1-27-14-22-01 [AAB906011])

Number of poles			4
Nominal rated voltage		V	415
Nominal rated current		A	100
Rated fault current		A	0.03
Mounting method			DIN rail
Leakage current type			AC
Selective protection			No
Short-circuit breaking capacity (Icw)		kA	10
Surge current capacity		kA	0.25
Frequency			50 Hz
Additional equipment possible			Yes
Degree of protection (IP)			IP20
Construction size (in accordance with DIN 43880)			1
Width in number of modular spacings			4
Built-in depth		mm	70.5
Short-time delayed tripping			No

Wymiary

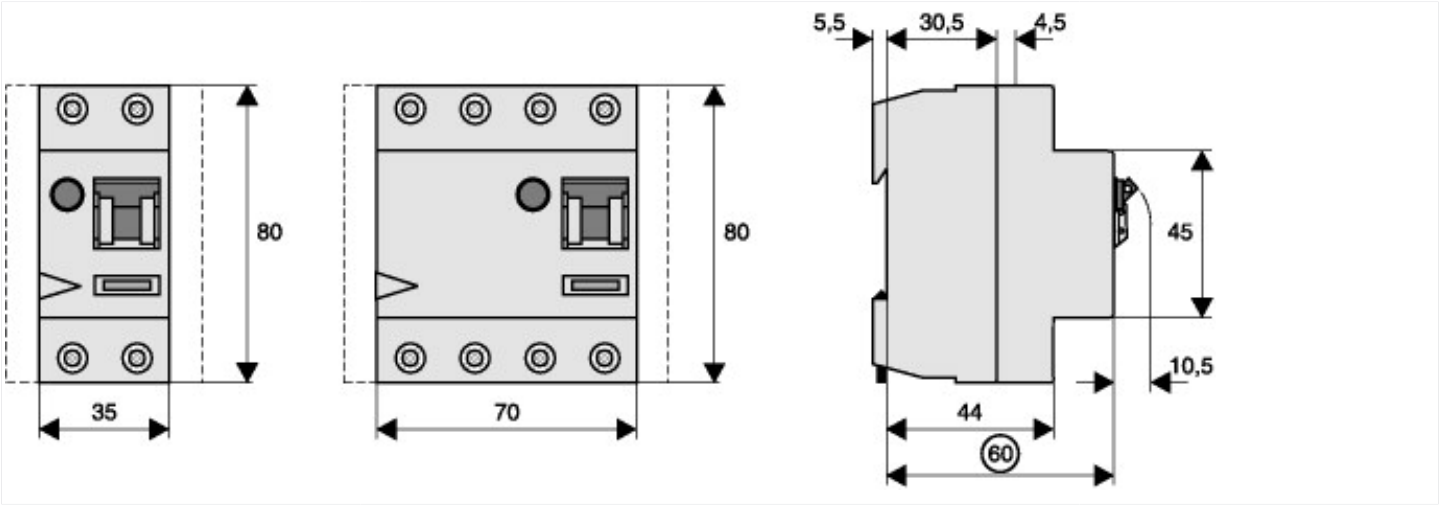

© 09/2014 by Eaton Industries GmbH