CR-13

Czujnik ruchu
Motion detector
Датчик движения
Pohybové čidlo
Mozgásérzékelő

W zestawie
adapter do montażu narożnego





GTV	GTV	Kolor Colour Цвет Barva Szín	Zakres wykrywania ruchu Motion detection range Дальность обнаружения движения Rozsah detekce pohybu Mozgásérzékelés hatótávolsága	Obudowa Enclosure Корпус Pouzdro Ház			
CR-CR13000-00	CR-13	biały white белый bílá fehér	180°	tworzywo plastic пластмасса nplast nanyag	0,12 kg	0,17 kg	5901867188274

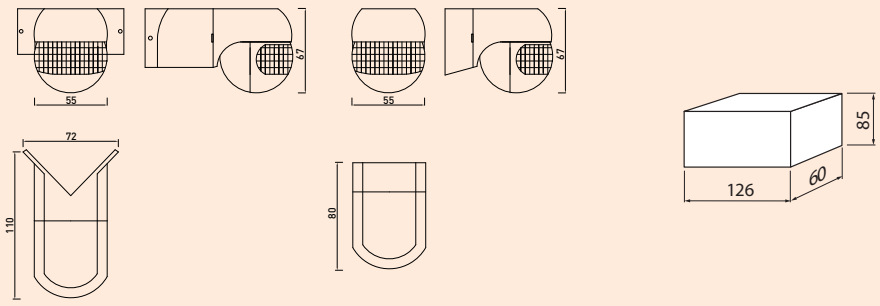

220-240V AC | 50-60 Hz | max 800 W | IP44 | 2,5 mm² | 180°