Sufitowa oprawa punktowa

MORENA KWADRATOWA



Przeznaczenie:

- Oprawa sufitowa przeznaczona do wbudowania.

Charakterystyka:

- Stopień ochrony IP 20.
- Zaczepy montażowe.
- Regulacja kąta padania światła.

Indeks	Model	Materiał	Kolor	Waga netto	Waga brutto	Kod EAN
OP-OPRKW1-20	MORENA	aluminium	czarny	0,05 kg	0,06 kg	5901867127853
OP-OPRKW1-80		aluminium	srebrny			5901867127839
OP-OPRKW2-20		aluminium	czarny	0,1 kg	0,11 kg	5901867127938
OP-OPRKW2-80		aluminium	srebrny			5901867127914
OP-OPRKW3-20		aluminium	czarny	0,14 kg	0,15 kg	5901867128010
OP-OPRKW3-80		aluminium	srebrny			5901867127990

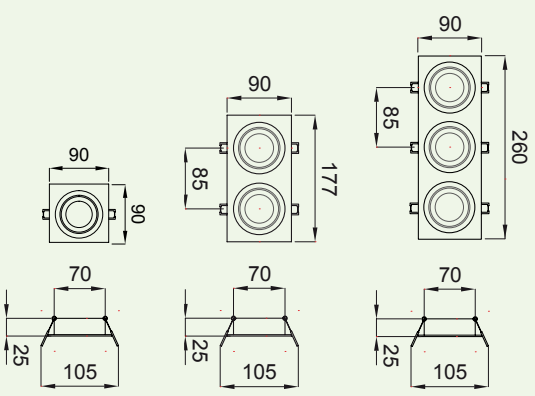

wymiary oprawy OP-OPRKW1, OP-OPRKW2, OP-OPRKW3

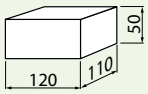

wymiary opakowania: OP-OPRKW1

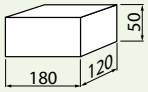

wymiary opakowania: OP-OPRKW2

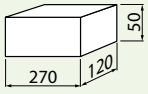

wymiary opakowania: OP-OPRKW3

IP20 0,5 m

1. Jako uzupełnienie opraw punktowych, proponujemy zastosowanie żarówek LED, które gwarantują oszczędność energii oraz wysoką jakość świetlną.



2. Gniazdo do lamp GU10, MR16.

