Sufitowa oprawa punktowa

MORENA okrągła



Przeznaczenie:

- Oprawa sufitowa przeznaczona do wbudowania.

Charakterystyka:

- Stopień ochrony IP20.
- Zaczepy montażowe.
- Regulacja kąta padania światła.

Indeks	Model	Kolor	Materiał	Waga netto	Waga brutto	Kod EAN
OP-OPROK1-20	MORENA	czarny	aluminium	0,05 kg	0,055 kg	5901867127815
OP-OPROK1-80		srebrny				5901867127792
OP-OPROK2-20		czarny		0,1 kg	0,11 kg	5901867127891
OP-OPROK2-80		srebrny				5901867127877
OP-OPROK3-20		czarny		0,14 kg	0,15 kg	5901867127976
OP-OPROK3-80		srebrny				5901867127952

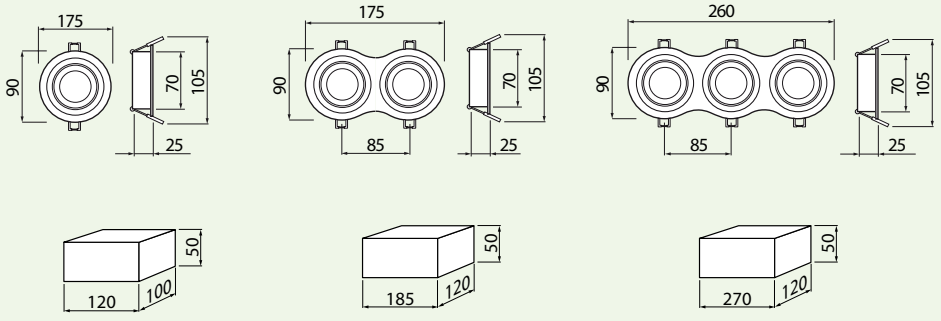

wymiary opakowania OP-OPROK1

wymiary opakowania OP-OPROK2

wymiary opakowania OP-OPROK3

IP20 0,5 m III CE

1. Jako uzupełnienie opraw punktowych, proponujemy zastosowanie żarówek LED, które gwarantują oszczędność energii oraz wysoką jakość świetlną.



2. Gniazdo do lamp GU10, MR16.

