Sufitowa oprawa punktowa uchylna

VILA - kwadrat



Przeznaczenie:

- Oprawa sufitowa przeznaczona do wbudowania.

Charakterystyka:

- Stopień ochrony IP 20.
- Zaczepy montażowe.
- Kąt pochylenia oprawki - 30°.

Indeks	Model	Kolor	Materiał	Waga netto	Waga brutto	Kod EAN
OP-VILAKW-01	VILA	chrom	stal	0,1 kg	0,15 kg	5901867127518
OP-VILAKW-02		inox				5901867127532
OP-VILAKW-30		patyna				5901867127556
OP-VILAKW-10		biała				5901867127570

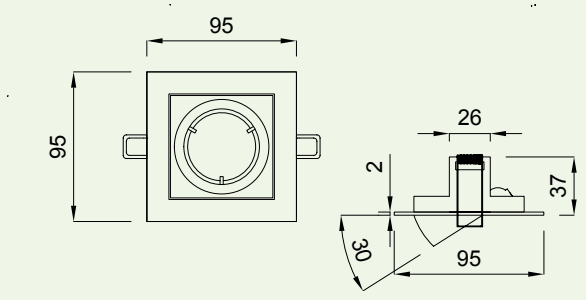

Wymiary oprawy

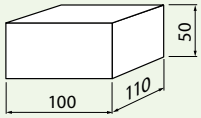

Wymiary opakowania



1. Zaczepy montażowe



1. Jako uzupełnienie opraw punktowych, proponujemy zastosowanie żarówek LED, które gwarantują oszczędność energii oraz wysoką jakość świetlną.



2. Gniazdo do lamp GU10, MR16.

