Oprawy schodowe LED

SILVER

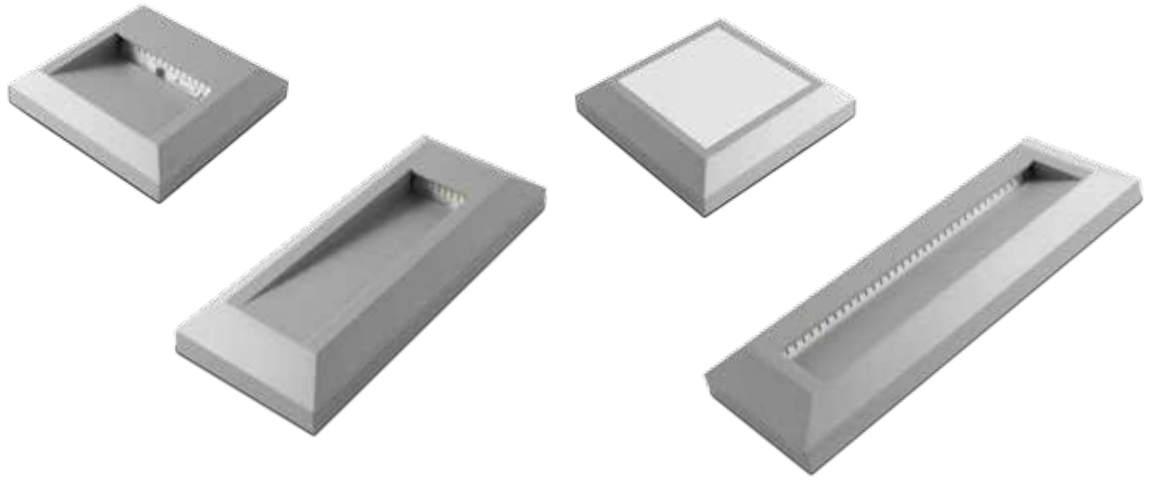

Przeznaczenie:

- Oprawy schodowe LED SILVER są rozwiązaniem łączącym prosty i elegancki design z innowacyjną technologią. Oprawy schodowe LED SILVER są przeznaczona do oświetlenia wewnętrznego pomieszczeń oraz do użytku zewnętrznego. Stanowią idealne rozwiązane do oświetlenia schodów, hoteli, obiektów handlowych oraz domów prywatnych itp.

Charakterystyka:

- Zasilanie AC 220-240 V/ 50-60 Hz.
- Moc 1 W, 2 W, 4 W.
- Stopień ochrony IP65.
- Kąt świecenia 120°.

Zalety:

- Mleczny klosz zapobiegający efektowi olśnienia.
- Otwór montażowy do wprowadzenia przewodów zasilających.
- Uszczelka gumowa chroniąca przed wilgocią i kurzem.
- Otwory zaślepione dławikiem służą do wprowadzenia przewodów zasilających, które podłączamy do kostki elektrycznej oprawy.

Indeks	Model	Moc	Barwa światła	Strumień świetlny	Zasilanie	Stopień ochrony	Kąt świecenia	Waga netto	Waga brutto	Kod EAN
LD-OSSLPB1W-80	SILVER PB	1 W	ciepły biały	45 lm	AC 220-240 V/ 50-60 Hz	IP65	120°	0,22	0,27	5901867138897
LD-OSSLPA3W-80	SILVER PA	2 W		100 lm				0,22	0,27	5901867138873
LD-OSSLKD2W-80	SILVER KD							0,18	0,22	5901867138927
LD-OSSLKW4W-80	SILVER PB	4 W		250 lm				0,18	0,22	5901867138903

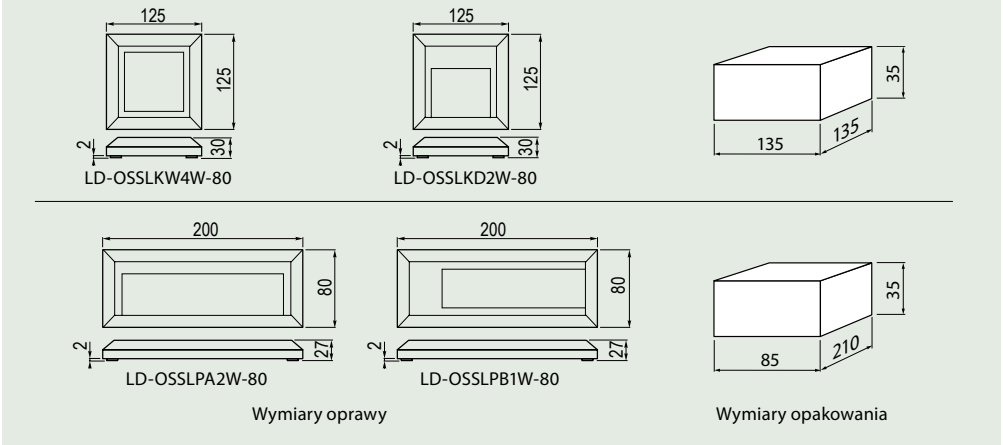

Wymiary oprawy

Wymiary opakowania

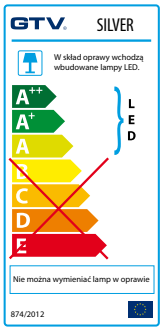

AC 220-240V | 50-60 Hz | 1 W | 2 W | 4 W | 120° | IP65 | 2,5 mm²